TOSHIBA

Satellite

MANUALE UTENTE

Modello 4030/4060/4080

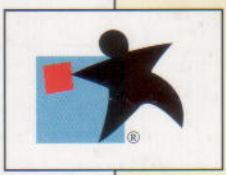

Satellite Serie
4030/4060/4080
Personal computer portatile
Manuale utente

Copyright

© 1999 Toshiba Corporation. Tutti i diritti sono riservati. Ai sensi della legge sul copyright, il presente manuale non può essere riprodotto in alcuna forma senza l'autorizzazione scritta di Toshiba. Toshiba declina ogni responsabilità derivante dall'uso delle informazioni contenute nel manuale.

Manuale utente del personal computer portatile Toshiba Satellite Serie 4030/4060/4080

Prima edizione gennaio 1999

Declinazione di responsabilità

Il presente manuale è stato redatto e rivisto con cura. Le istruzioni e le descrizioni in esso contenute si riferiscono ai personal computer portatili Satellite Serie 4030/4050/4080 e sono corrette al momento della stampa. I computer e i manuali successivi sono tuttavia soggetti a modifiche senza preavviso. Toshiba non risponde dei danni provocati direttamente o indirettamente da errori, omissioni o discrepanze tra il computer e il manuale.

Marchi

IBM è un marchio registrato e IBM PC, OS/2 e PS/2 sono marchi della International Business Machines Corporation.

Pentium è un marchio registrato e Celeron è un marchio di fabbrica della Intel Corporation.

MS-DOS, Microsoft, Windows, Windows NT e DirectX sono marchi registrati della Microsoft Corporation.

Sound Blaster e Pro sono marchi della Creative Technology Ltd.

Novell e NetWare sono marchi registrati della Novell, Inc.

UNIX è un marchio registrato della X/Open Company Ltd.

LapLink è un marchio registrato della Traveling Software Inc.

Centronics è un marchio registrato della Centronics Data Computer Corporation.

Photo CD è un marchio di fabbrica della Eastman Kodak.

Dichiarazione di conformità UE

CE

Questo prodotto è contrassegnato dal marchio CE in conformità con le direttive europee applicabili. La sede responsabile del marchio CE è Toshiba Europe, Hammfelddamm 8, 41460 Neuss, Germania.

Istruzioni sulla sicurezza dell'unità CD-ROM Matsushita UJDA150L

L'unità CD-ROM impiega un sistema laser. Per un uso corretto di questo prodotto, leggere attentamente le istruzioni contenute nel presente manuale e conservarle per un uso futuro. Nel caso in cui l'unità dovesse richiedere interventi di manutenzione, contattare un centro di assistenza autorizzato.

L'uso di comandi o impostazioni diverse da quelle specificate può causare l'esposizione a raggi nocivi.

Per evitare l'esposizione diretta ai raggi laser, non tentare di aprire la copertura.

Posizione dell'etichetta obbligatoria

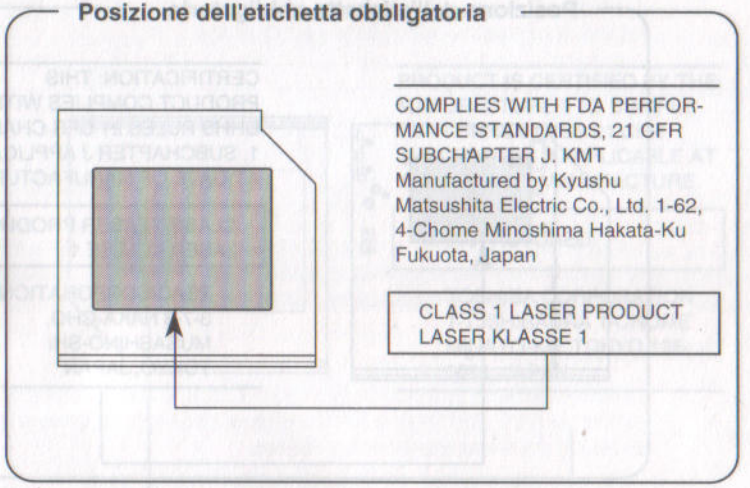

CLASS 1 LASER PRODUCT
LASERSCHUTZKLASSE 1
PRODUKT
TO EN60825

ATTENZIONE *Questa apparecchiatura contiene un sistema laser ed è classificata come "PRODOTTO LASER DI CLASSE 1". Per utilizzare in modo corretto questo modello, leggere attentamente le istruzioni del presente manuale e conservarle per un uso futuro. In caso di problemi, contattare il "servizio di assistenza tecnica AUTORIZZATO" più vicino. Per evitare l'esposizione diretta ai raggi laser, non tentare di aprire la copertura.*

ATTENZIONE *L'USO DI COMANDI O IMPOSTAZIONI O L'ESECUZIONE DI PROCEDURE DIVERSE DA QUELLE SPECIFICATE NEL MANUALE DELL'UTENTE PUÒ CAUSARE L'ESPOSIZIONE A RAGGI NOCIVI.*

Istruzioni sulla sicurezza dell'unità CD-ROM TEAC CD-224E-A31

L'unità CD-ROM impiega un sistema laser. Per un uso corretto di questo prodotto, leggere attentamente le istruzioni contenute nel presente manuale e conservarle per un uso futuro. Nel caso in cui l'unità dovesse richiedere interventi di manutenzione, contattare un centro di assistenza autorizzato.

L'uso di comandi o impostazioni diverse da quelle specificate può causare l'esposizione a raggi nocivi.

Per evitare l'esposizione diretta ai raggi laser, non tentare di aprire la copertura.

Posizione dell'etichetta obbligatoria

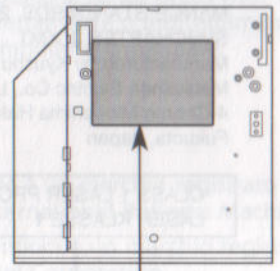

CERTIFICATION: THIS PRODUCT COMPLIES WITH DHHS RULES 21 CFR CHAPTER 1, SUBCHAPTER J APPLICABLE AT DATE OF MANUFACTURE.

CLASS 1 LASER PRODUCT
LASER KLASSE 1

TEAC CORPORATION
3-7-3 NAKA-CHO,
MUSASHINO-SHI
TOKYO, JAPAN

CLASS 1 LASER PRODUCT
LASERSCHUTZKLASSE 1
PRODUKT
TO EN60825

ATTENZIONE: *questa apparecchiatura contiene un sistema laser ed è classificata come "PRODOTTO LASER DI CLASSE 1". Per utilizzare in modo corretto questo modello, leggere attentamente le istruzioni del presente manuale e conservarle per un uso futuro. In caso di problemi, contattare il "servizio di assistenza tecnica AUTORIZZATO" più vicino. Per evitare l'esposizione diretta ai raggi laser, non tentare di aprire la copertura.*

ATTENZIONE: *L'USO DI COMANDI O IMPOSTAZIONI O L'ESECUZIONE DI PROCEDURE DIVERSE DA QUELLE SPECIFICATE NEL MANUALE DELL'UTENTE PUÒ CAUSARE L'ESPOSIZIONE A RAGGI NOCIVI.*

Istruzioni sulla sicurezza dell'unità CD-ROM Toshiba XM-1802D

L'unità CD-ROM impiega un sistema laser. Per un uso corretto di questo prodotto, leggere attentamente le istruzioni contenute nel presente manuale e conservarle per un uso futuro. Nel caso in cui l'unità dovesse richiedere interventi di manutenzione, contattare un centro di assistenza autorizzato.

L'uso di comandi o impostazioni diverse da quelle specificate può causare l'esposizione a raggi nocivi.

Per evitare l'esposizione diretta ai raggi laser, non tentare di aprire la copertura.

Posizione dell'etichetta obbligatoria

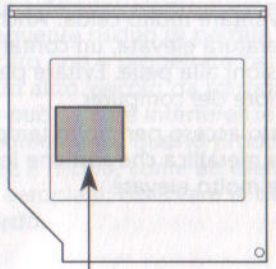

PRODUCT IS CERTIFIED BY THE MANUFACTURER TO COMPLY WITH DHHS RULES 21 CFR SUBCHAPTER J APPLICABLE AT THE DATE OF MANUFACTURE.

MANUFACTURED:

TOSHIBA CORPORATION
1-1, SHIBAURA 1-CHOME
MINATO-KU, TOKYO 105-
0081, JAPAN

CLASS 1 LASER PRODUCT
LASERSCHUTZKLASSE 1
PRODUKT
TO EN60825

ATTENZIONE: *questa apparecchiatura contiene un sistema laser ed è classificata come "PRODOTTO LASER DI CLASSE 1". Per utilizzare in modo corretto questo modello, leggere attentamente le istruzioni del presente manuale e conservarle per un uso futuro. In caso di problemi, contattare il "servizio di assistenza tecnica AUTORIZZATO" più vicino. Per evitare l'esposizione diretta ai raggi laser, non tentare di aprire la copertura.*

ATTENZIONE: *L'USO DI COMANDI O IMPOSTAZIONI O L'ESECUZIONE DI PROCEDURE DIVERSE DA QUELLE SPECIFICATE NEL MANUALE DELL'UTENTE PUÒ CAUSARE L'ESPOSIZIONE A RAGGI NOCIVI.*

Precauzioni generali

I computer Toshiba sono progettati per garantire la massima sicurezza, ridurre al minimo la fatica per l'utente e resistere all'usura della portabilità. Tuttavia, è opportuno osservare alcune precauzioni per ridurre ulteriormente i rischi per l'utente e il computer.

Leggere attentamente le informazioni riportate di seguito e tutte le note che appaiono nel testo del manuale.

Sollecitazione prolungata

Leggere attentamente il *Manuale di istruzioni sulla sicurezza*, che contiene informazioni sulla prevenzione di disturbi alle mani e ai polsi derivanti da un uso intensivo e prolungato della tastiera. Il capitolo 3, *Introduzione all'uso*, contiene inoltre consigli utili sull'organizzazione dell'area di lavoro, la postura e l'illuminazione, che possono contribuire a ridurre le sollecitazioni fisiche per l'utente.

Temperature elevate

La base del computer può diventare molto calda. Anche se al tatto non si avrà una sensazione di temperatura elevata, un contatto prolungato con il computer può provocare lesioni alla pelle. Evitare pertanto il contatto prolungato con la parte inferiore del computer.

Inoltre, se il computer è rimasto acceso per molto tempo, evitare il contatto diretto con la piastra metallica che sostiene le porte di I/O, che può raggiungere temperature molto elevate.

Telefoni cellulari

I telefoni cellulari possono interferire con il sistema sonoro del computer. Anche se il PC continua a funzionare, si consiglia di tenere una distanza di 30 cm tra il computer e il cellulare.

Danni causati da pressione o impatto

Evitare di fare subire al computer pressioni elevate o forti impatti, che potrebbero provocare danni a singoli componenti o malfunzionamenti del sistema.

Surriscaldamento delle schede PC Card

Alcune PC Card tendono a surriscaldarsi quando vengono usate per lunghi periodi. Se sono installate due schede, possono riscaldarsi entrambe anche se soltanto una viene utilizzata intensivamente. Il surriscaldamento di una PC Card può provocare errori o condizioni di instabilità nel funzionamento della scheda stessa. Inoltre, si consiglia di usare cautela quando si estrae una scheda che è stata utilizzata per un periodo prolungato.

Conformità CE

Questo prodotto e gli accessori opzionali originali sono progettati in modo da garantire la conformità con le norme CEM (compatibilità elettromagnetica) e di sicurezza applicabili. Tuttavia, Toshiba non garantirà la conformità del prodotto con queste norme qualora vengano collegati o utilizzati accessori o cavi non prodotti da Toshiba. In questi casi, spetterà alle persone che avranno collegato o utilizzato tali accessori o cavi garantire che il sistema (PC e cavi/accessori) sia ancora conforme con le norme richieste. In generale, per evitare problemi di compatibilità elettromagnetica, è opportuno osservare le seguenti raccomandazioni:

- ❑ Collegare e utilizzare esclusivamente accessori recanti il marchio CE.
- ❑ Collegare esclusivamente cavi schermati di alta qualità.

Ambiente di lavoro

Questo prodotto è conforme con le norme CEM (compatibilità elettromagnetica) previste per gli ambienti residenziali, commerciali e dell'industria leggera. Qualora venisse utilizzato in ambiente industriale (per es. in una fabbrica), si potrebbero verificare problemi dovuti alle forti interferenze elettromagnetiche generate dai macchinari, con il conseguente rischio di perdita di dati e malfunzionamenti. Inoltre, il prodotto non è progettato per essere utilizzato in una macchina in corsa o su un altro veicolo da trasporto. L'uso del computer su un veicolo in moto può causare interferenze tra i sistemi elettronici del veicolo e del computer. Infine, questo prodotto non è progettato per essere utilizzato in aree a rischio, come ad esempio ambienti con atmosfera esplosiva. Sugli aeroplani, osservare le istruzioni di sicurezza illustrate dal personale di bordo.

Indice generale

Prefazione
Contenuto del manuale ..... **xv**
Convenzioni ..... **xvi**
Abbreviazioni xvi
Icone xvi
Tasti xvi
Tastiera xvii
Schermo xvii
Messaggi xvii

Capitolo 1 Introduzione
Elenco di controllo del materiale **1-1**
Caratteristiche **1-2**
Caratteristiche speciali **1-7**
Opzioni **1-11**

Capitolo 2 Panoramica del computer
Il lato anteriore con lo schermo chiuso **2-1**
Il lato sinistro **2-2**
Il lato destro **2-4**
Il pannello posteriore **2-5**
Il lato inferiore **2-6**
Il lato anteriore con lo schermo aperto **2-7**
Indicatori **2-8**
Unità dischetti e CD-ROM **2-10**
Unità dischetti da 3½ pollici 2-10
Unità CD-ROM 2-11
Adattatore di rete **2-12**

Capitolo 3 Introduzione all'uso
Preparazione dell'ambiente di lavoro **3-1**
Condizioni generali 3-2
Posizionamento del computer 3-2
Posizione dell'utente 3-3
Illuminazione 3-4
Abitudini di lavoro 3-4

Collegamento dell'adattatore di rete 3-5
Apertura dello schermo 3-6
Accensione del computer 3-6
Selezione del sistema operativo 3-7
Spegnimento del computer 3-8
Riavvio del computer 3-8
Ripristino del software preinstallato 3-9
Ripristino dei programmi di utilità e di controllo Toshiba 3-9

Capitolo 4 Elementi fondamentali

Uso del MousePoint 4-1
Precauzioni per l'uso del MousePoint 4-1
Sostituzione del cappuccio 4-2
Uso dell'unità CD-ROM 4-2
Caricamento dei compact disc 4-3
Estrazione dei compact disc 4-6
Manutenzione dei CD 4-7
CD 4-7
Manutenzione dei dischetti 4-7
Modem interno 4-8
Pulizia del computer 4-9
Trasporto del computer 4-9
Dispersione di calore 4-10

Capitolo 5 La tastiera

Tasti grigi 5-1
Tasti funzione F1...F12 5-2
Tasti programmabili: combinazioni di Alt Gr 5-2
Il simbolo dell'Euro 5-2
Tasti programmabili: combinazioni di Fn 5-3
Emulazione di una tastiera avanzata 5-3
Tasti di scelta rapida 5-4
Tasti speciali di Windows 95/98 5-5
Emulazione del tasto Fn su una tastiera esterna 5-6
Overlay del tastierino 5-6
Attivazione dell'overlay 5-6
Uso temporaneo della tastiera normale (overlay attivo) 5-7
Uso temporaneo dell'overlay (overlay inattivo) 5-7
Cambio temporaneo di modalità 5-7
Generazione di caratteri ASCII 5-8

Capitolo 6 Alimentazione e modalità di accensione

Condizioni di alimentazione 6-1
Indicatori dell'alimentazione 6-2
Indicatore Batteria 6-2
Indicatore CC IN 6-3
Indicatore Alimentazione 6-3
Tipi di batteria 6-4
Batteria 6-4
Batteria ausiliaria 6-4
Batteria del clock in tempo reale 6-5
Manutenzione e uso del gruppo batterie 6-5
Precauzioni 6-5
Caricamento delle batterie 6-6
Controllo della capacità della batteria 6-7
Ottimizzazione della durata operativa della batteria 6-7
Conservazione dei dati con l'alimentazione disinserita 6-8
Prolungamento della durata della batteria 6-8
Sostituzione del gruppo batterie 6-9
Estrazione del gruppo batterie 6-9
Installazione del gruppo batterie 6-10
Avvio del computer con la parola d'ordine 6-12
Modalità di accensione 6-14
Impostazione in Windows 6-14
Tasti di scelta rapida 6-14
TSETUP 6-14
Accensione/spegnimento mediante il pannello 6-15
Spegnimento automatico del sistema 6-15
Accensione automatica 6-15
Accensione via modem 6-15

Capitolo 7 Programmi di utilità e di controllo Toshiba

Elenco dei programmi di utilità e di controllo 7-1
Programma di controllo video per Windows 7-2
Programma di controllo audio per Windows 7-2
Applicazioni di registrazione e riproduzione 7-3
File wave 7-3
File MIDI 7-3
DirectSound 7-3
Compatibilità Sound Blaster 7-3

Capitolo 8 Configurazione e sicurezza del computer

Hardware Setup **8-1**
Accesso a Hardware Setup 8-2
Finestra di Hardware Setup 8-2
Gestione dell'alimentazione Toshiba **8-9**
Windows 95 8-10
Windows 98 8-17
TSETUP **8-22**
Esecuzione di TSETUP 8-22
Modifica dei valori nel menu TSETUP 8-23
Conferma delle modifiche e uscita da SYSTEM SETUP 8-23
Configurazione di default 8-23
Opzioni di TSETUP 8-24
Protezione mediante parola d'ordine **8-33**
Impostazione delle parole d'ordine 8-34
Reimpostazione delle parole d'ordine 8-36
Abilitazione dell'accesso a Hardware Setup e TSETUP con parola d'ordine utente 8-38
Creazione di un disco di definizione della parola d'ordine 8-39

Capitolo 9 Dispositivi opzionali

PC Card **9-1**
Installazione di una PC Card 9-2
Estrazione di una PC Card 9-3
Espansione di memoria **9-4**
Installazione di un modulo di memoria 9-4
Estrazione di un modulo di memoria 9-5
Card Station III **9-7**
Lato anteriore 9-8
Lato destro 9-8
Lato posteriore 9-9
Lato sinistro 9-11
Distanziatore 9-11
Collegamento del computer alla Card Station III 9-12
Collegamento dell'adattatore di rete 9-18
Installazione ed estrazione delle PC Card 9-18
Replicatore di porte **9-20**
Lato anteriore 9-21
Lato destro 9-22
Lato posteriore 9-22
Lato sinistro 9-23
Collegamento del replicatore di porte 9-24
Collegamento dell'adattatore di rete 9-25
Scollegamento del replicatore di porte 9-25

Gruppo batterie supplementare **9-26**
Caricatore di batteria **9-26**
Stampante parallela **9-26**
Monitor esterno **9-27**
Mouse PS/2 ..... **9-28**
Tastiera PS/2 ..... **9-28**
Blocco di sicurezza **9-29**

Capitolo 10 Risoluzione dei problemi

Risoluzione dei problemi **10-1**
Controllo preliminare 10-2
Analisi del problema 10-2
Controllo dell'hardware e del sistema **10-3**
Avvio del sistema 10-4
Autotest 10-4
Alimentazione 10-4
Parola d'ordine 10-7
Tasti di scelta rapida 10-7
Tastiera 10-8
Pannello a cristalli liquidi 10-8
Unità disco fisso 10-9
Unità CD-ROM 10-10
Unità dischetti 10-11
Porta a raggi infrarossi 10-11
Stampante 10-12
Dispositivo di puntamento 10-12
PC Card 10-14
Monitor esterno 10-14
Sistema sonoro 10-15
USB 10-15
Ibernazione 10-16
Test diagnostico **10-16**
Esecuzione del test diagnostico 10-16
Scelta delle opzioni del test 10-17
Sequenza del test 10-18
Sottotest 10-18
Come ottenere assistenza **10-24**
Prima di chiamare 10-24
Sedi Toshiba da contattare 10-24

Appendice A Specifiche

Appendice B Cavo di alimentazione CA e connettori

Appendice C La Garanzia internazionale Toshiba

Appendice D Layout della tastiera

Appendice E Unità di controllo visualizzazione e modalità video

Appendice F In caso di furto del computer

Appendice G Codici dei caratteri ASCII

Glossario

Indice analitico

Prefazione

Congratulazioni per l'acquisto del computer Satellite Serie 4030/4060/4080. Questo potente notebook offre eccellenti capacità di espansione, per esempio mediante dispositivi multimediali, ed è stato progettato per garantire anni di utilizzo ad alte prestazioni nella massima affidabilità.

Questo manuale illustra come installare e iniziare a utilizzare il Satellite 4030/4060/4080. Inoltre, fornisce informazioni dettagliate sulla configurazione del computer, le operazioni fondamentali e di manutenzione, l'utilizzo di dispositivi opzionali e la risoluzione dei problemi.

I nuovi utenti di personal computer e coloro che non hanno mai utilizzato un computer portatile dovrebbero leggere innanzi tutto i capitoli *Introduzione* e *Panoramica del computer* per acquistare familiarità con le funzioni, i componenti e i dispositivi accessori del sistema, per poi passare al capitolo *Introduzione all'uso* per istruzioni dettagliate su come installare il computer.

Gli utenti esperti dovrebbero comunque continuare a leggere la prefazione per apprendere come è strutturato il manuale, per poi consultarne le parti desiderate. Si raccomanda di leggere la sezione Caratteristiche speciali dell'*Introduzione*, che descrive funzioni non comuni o esclusive del computer. Leggere poi con attenzione il Capitolo 8, *Configurazione e sicurezza del computer*.

Contenuto del manuale

Questo manuale è costituito da 10 capitoli, cinque appendici, un glossario e un indice analitico.

Il capitolo 1, *Introduzione*, offre una descrizione generale delle caratteristiche, funzioni e opzioni del computer.

Il capitolo 2, *Panoramica del computer*, identifica i componenti del computer e ne illustra brevemente il funzionamento.

Il capitolo 3, *Introduzione all'uso*, descrive brevemente come iniziare a utilizzare il computer e fornisce suggerimenti pratici sulla sicurezza e l'organizzazione dell'area di lavoro. Non trascurare di leggere la sezione Selezione del sistema operativo.

Il capitolo 4, *Elementi fondamentali*, contiene le istruzioni per l'uso dei seguenti dispositivi: MousePoint, unità CD-ROM e modem interno. Inoltre, contiene consigli utili per la manutenzione del computer, dei dischetti e dei CD-ROM.

Il capitolo 5, *La tastiera*, descrive le funzioni speciali della tastiera, l'overlay del tastierino numerico e i tasti di scelta rapida.

Il capitolo 6, *Alimentazione e modalità di accensione*, descrive le fonti di alimentazione del computer e le modalità di risparmio della batteria.

Il capitolo 7, *Programmi di utilità e di controllo Toshiba*, descrive come impostare i programmi di utilità speciali per il computer.

Il capitolo 8, *Configurazione e sicurezza del computer*, spiega come configurare il computer utilizzando i programmi Hardware Setup e Gestione dell'alimentazione Toshiba in Windows o il programma TSETUP in MS-DOS. Il capitolo spiega inoltre come impostare le parole d'ordine.

Il capitolo 9, *Dispositivi opzionali*, descrive i dispositivi hardware opzionali.

Il capitolo 10, *Risoluzione dei problemi*, descrive come eseguire i test diagnostici e suggerisce le misure da adottare in caso di anomalie nel funzionamento del computer.

Le appendici contengono le specifiche tecniche del computer.

Il glossario definisce la terminologia informatica generale utilizzata nel manuale e comprende un elenco degli acronimi utilizzati nel testo.

L'indice analitico consente di reperire velocemente nel manuale le informazioni desiderate.

Convenzioni

Questo manuale utilizza le seguenti convenzioni per descrivere, identificare ed evidenziare i termini e le procedure operative.

Abbreviazioni

La prima volta che vengono utilizzate, e ovunque lo si ritenga necessario per chiarezza, le abbreviazioni sono seguite dalla forma estesa racchiusa tra parentesi. Per esempio: ROM (Read Only Memory). Gli acronimi sono anche definiti nel glossario.

Icone

Le icone identificano le porte e altre parti del computer. Anche il pannello di segnalazione utilizza delle icone per illustrare i componenti su cui fornisce informazioni.

Tasti

I tasti della tastiera sono indicati nel manuale per la descrizione di numerose operazioni. Un particolare tipo di carattere identifica i simboli dei tasti riportati sulla tastiera. Per esempio, **Enter** indica il tasto di invio.

Tastiera

Alcune operazioni richiedono l'utilizzo simultaneo di due o più tasti. Tali operazioni vengono identificate dai simboli dei tasti corrispondenti separati da un segno più (+). Per esempio, **Ctrl + C** indica che bisogna tenere premuto **Ctrl** e allo stesso tempo premere **C**. Se si devono utilizzare tre tasti, tenere premuti i primi due e premere allo stesso tempo il terzo.

Quando le procedure richiedono un'azione come la selezione di un'icona o l'inserimento di un testo, il nome dell'icona o il testo da inserire è rappresentato con i caratteri visibili qui a sinistra.

Il testo è generalmente preceduto dall'icona della tastiera.

Schermo

I nomi di finestre o icone e il testo generato dal computer e visualizzato sullo schermo è rappresentato con i caratteri visibili qui a sinistra.

Il testo è generalmente preceduto dall'icona dello schermo.

Messaggi

I messaggi sono utilizzati nel manuale per evidenziare le informazioni più importanti. I diversi tipi di messaggi sono visualizzati come illustrato di seguito.

Fare attenzione. *Un'avvertenza segnala che un uso errato delle apparecchiature o il mancato rispetto delle istruzioni può provocare una perdita di dati o danneggiare le apparecchiature stesse.*

Leggere attentamente. *Una nota rappresenta un suggerimento o un consiglio che aiuta a utilizzare al meglio le apparecchiature impiegate.*

Capitolo 1

Introduzione

Questo capitolo contiene un elenco dei componenti e descrive le caratteristiche, le opzioni e gli accessori del computer.

È possibile che alcune delle funzioni descritte in questo manuale non funzionino correttamente se si utilizza un sistema operativo non preinstallato da Toshiba.

Elenco di controllo del materiale

Disimballare il computer con cautela. Conservare la scatola e il materiale di imballaggio per un eventuale uso futuro.

Verificare che siano presenti tutti gli elementi che seguono:

- ❑ Personal computer portatile Satellite Serie 4030/4060/4080
- ❑ Adattatore di rete universale e cavo di alimentazione
- ❑ Cappucci di riserva per MousePoint (dispositivo di puntamento)
- ❑ Il software elencato di seguito, preinstallato sul disco fisso.

È possibile installare il sistema operativo Windows® 95 o Windows 98. Quando si seleziona un sistema operativo, l'altro viene cancellato definitivamente dal computer.

Se si seleziona Windows 95, sul disco fisso rimane il seguente software:

- Microsoft® Windows® 95
- Programmi di utilità Toshiba per Windows
- Programmi di controllo per modem (solo sui modelli con modem preinstallato)
- Programma di controllo video per Windows
- Programma di controllo audio
- Guida in linea ipertestuale

Se si seleziona Windows 98, sul disco fisso rimane il seguente software:

- Microsoft® Windows® 98
- Gli stessi programmi di utilità e di controllo installati con Windows 95.

- ❑ CD-ROM di backup
  - CD-ROM di ripristino Toshiba, contenente l'immagine completa del software preinstallato sul computer
  - CD-ROM Toshiba Tools & Utilities, contenente i programmi di utilità e di controllo preinstallati sul computer
- ❑ La documentazione del computer:
  - *Manuale utente del personal computer portatile Toshiba Serie Satellite 4030/4060/4080*
  - *Guida rapida del Satellite Serie 4030/4060/4080*
  - *Manuale di Microsoft Windows 95/98*
  - *Manuale utente del modem interno*
  - *Manuale di istruzioni sulla sicurezza*

Se uno di questi elementi risulta assente o danneggiato, contattare immediatamente il proprio rivenditore.

Caratteristiche

Grazie alla tecnologia avanzata Toshiba a semiconduttori complementari a ossido metallico (CMOS) a larga integrazione (LSI), il computer presenta dimensioni e peso contenuti, un basso consumo di energia e un'elevata affidabilità. Questo computer è dotato delle caratteristiche e funzioni illustrate di seguito.

Microprocessore	Il computer è equipaggiato con uno dei seguenti processori, nei quali sono incorporati un coprocessore matematico e 32 KB di memoria cache: **Modello 4030CDS/CDT** Processore Intel® Celeron™ a 300 megahertz **Modello 4060XCDT** Processore Pentium® II Mobile a 366 megahertz Processore Pentium® II Mobile a 333 megahertz **Modello 4080XCDT** Processore Pentium® II Mobile a 366 megahertz
Cache di secondo livello	Il computer è dotato di una memoria cache di secondo livello per l'ottimizzazione delle prestazioni: Processore Intel® Celeron™ a 300 megahertz: 128 KB Processore Pentium® II Mobile a 366 megahertz: 256 KB Processore Pentium® II Mobile a 333 megahertz: 256 KB

Memoria	Il computer viene fornito con 64 MB di memoria ad accesso casuale (RAM) incorporata, espandibile fino a 192 MB.
RAM video	Il computer è dotato di 2,5 MB di memoria RAM per la visualizzazione delle immagini sullo schermo.
Schermo	Il computer può visualizzare fino a 16M di colori, supporta la grafica video ad alta risoluzione e utilizza un bus PCI per ottenere prestazioni superiori. Lo schermo può essere posizionato in un'ampia gamma di angoli di visualizzazione per garantire il massimo comfort e la migliore leggibilità. L'unità di controllo video supporta anche la visualizzazione simultanea sullo schermo LCD esterno e su un monitor esterno. Sono disponibili i seguenti schermi: 13" DSTN 800 pixel orizzontali x 600 verticali 13,3" TFT 1024 pixel orizzontali x 768 verticali 14,1" TFT 1024 pixel orizzontali x 768 verticali
Adattatore grafico	L'adattatore grafico è dotato di un acceleratore grafico 3D che consente di ottimizzare le prestazioni e visualizzare le immagini senza sfarfallio. L'adattatore permette inoltre di visualizzare fino a 800 x 600 o 1024 x 768 pixel sul pannello LCD del computer e fino a 1280 x 1024 pixel su un monitor esterno ad alta risoluzione.
Gruppo batterie	Il computer è alimentato da un gruppo batterie agli ioni di litio ricaricabile.
Batterie ausiliarie	Il computer è dotato di due batterie interne: una alimenta le funzioni di memoria speciali e l'altra alimenta il clock in tempo reale (RTC) e il calendario interni.

Adattatore di rete	L'adattatore di rete universale fornisce l'alimentazione al sistema e ricarica le batterie. Viene fornito con un cavo di alimentazione staccabile. Essendo di tipo universale, l'alimentatore può ricevere una tensione di corrente alternata compresa tra 100 e 240 Volt; tuttavia, la corrente di uscita varia da modello a modello. L'uso di un modello non appropriato può danneggiare il computer. Consultare a questo proposito la sezione Adattatore di rete del Capitolo 2, *Panoramica del computer*.
Tastiera	La comoda tastiera da 84 (USA) o 86 (Europa) tasti è dotata di un overlay del tastierino utilizzabile in modalità numerica (per il rapido inserimento di dati numerici) o in modalità di controllo del cursore e della pagina. Comprende anche due tasti associati a funzioni speciali di Windows: uno attiva il menu **Avvio** e l'altro funziona come il pulsante secondario del mouse. La tastiera supporta il software che utilizza una tastiera avanzata da 101 o 102 tasti. Per informazioni dettagliate, consultare il Capitolo 5, *La tastiera*.
Disco fisso	Il computer è dotato di un'unità disco fisso interna da 2½ pollici per l'archiviazione non volatile di dati e software. Il disco fisso è disponibile in due formati: • 4,03 gigabyte (4,32 miliardi di byte) • 6 gigabyte (6,4 miliardi di byte)
Unità dischetti	L'unità dischetti da 3½ pollici può contenere dischetti da 1,44 MB a doppia faccia, alta densità e doppia traccia (2HD) e dischetti da 720 KB a doppia faccia, doppia densità e doppia traccia (2DD).
Unità CD-ROM	L'unità CD-ROM ad altezza piena e velocità massima 24x consente di utilizzare compact disc da 8 e 12 cm senza ricorrere a un adattatore. Questa unità supporta i seguenti formati: • Audio CD • Photo CD™ • ISO 9660 • CD Plus

Toshiba Bass Enhanced Sound System	Il sistema sonoro, compatibile con gli standard Sound Blaster™ Pro™ e Windows Sound System (WSS), fornisce al computer le funzioni multimediali. È dotato di altoparlanti stereofonici, manopola di regolazione del volume, prese jack di ingresso linea e cuffie.
Altoparlanti stereo	Gli altoparlanti stereofonici incorporati consentono di riprodurre sequenze sonore all'interno delle applicazioni.
Porta parallela	La porta di interfaccia parallela compatibile Centronics® consente di collegare una stampante parallela o un'altra periferica parallela. Questa porta supporta lo standard ECP (Enhanced Capability Port).
Porta seriale	La porta seriale standard a 9 piedini permette il collegamento di dispositivi seriali, per esempio una stampante, un mouse, un lettore di codici a barre o la penna di un lettore di caratteri ottici (OCR). Questa porta supporta il trasferimento di dati ad alta velocità in conformità con lo standard 16550 UART (acronimo di Universal Asynchronous Receiver/Transmitter).
Porta per monitor esterno	Il connettore femmina D-shell a 15 piedini consente di collegare un monitor esterno che viene riconosciuto automaticamente dal computer. Supporta le funzioni compatibili con gli standard VESA (Video Electronics Standards Association) e DDC (Display Data Channel) 2B.
Bus seriale universale	Il bus seriale universale (USB) consente il collegamento a catena su un'unica porta del computer di più dispositivi USB compatibili. Ad esempio, è possibile collegare un hub USB al computer, quindi collegare una tastiera all'hub e un mouse alla tastiera. Utilizzare i programmi di controllo USB forniti con i dispositivi USB esterni. Se il sistema operativo utilizzato non supporta l'USB, è comunque possibile utilizzare una tastiera e un mouse USB impostando su **Enabled** l'opzione **USB Legacy Emulation** di TSETUP. Consultare in proposito il capitolo 8, *Configurazione e sicurezza del computer*.

Porta per mouse/tastiera PS/2™	Questa porta permette di collegare al computer un mouse o una tastiera PS/2.
Slot per PC Card	Lo slot per PC Card è in grado di alloggiare due schede da 5 mm (Tipo II) o una da 10,5 mm (Tipo III) conformi allo standard PCMCIA Versione 2.01. Lo slot supporta le PC Card a 16 bit e le PC Card CardBus (32 bit). Per ulteriori informazioni, consultare la sezione PC Card nel capitolo 9, *Dispositivi opzionali*.
Slot di espansione della memoria	È disponibile uno slot per l'installazione di un modulo di memoria da 32, 64 o 128 MB.
Modem interno	Il modem interno abilita le comunicazioni fax, dati e vocali e supporta lo standard ITU-T V.90. Funziona a 56.000 bps (velocità massima) per il trasferimento di dati e a 14.400 bps (velocità massima) per le comunicazioni fax. La velocità del trasferimento di dati e fax dipende dalle condizioni della linea analogica. Il modem è fornito di una presa per il collegamento a una linea telefonica.
Porta a raggi infrarossi	La porta a raggi infrarossi situata sul retro del computer consente di utilizzare dispositivi IrDA (Infrared Data Association). La porta a raggi infrarossi è compatibile con gli standard FIR (Fast InfraRed) e consente il trasferimento di dati senza cavi a una velocità di 4 Mbps fra il computer e i dispositivi esterni compatibili IrDA 1.1.
MousePoint	Questa leva di puntamento, situata al centro della tastiera, permette di controllare comodamente il cursore senza ricorrere a un mouse da tavolo.
Plug and Play	Quando si collega un dispositivo esterno al computer, la funzionalità Plug and Play permette al sistema di riconoscere il nuovo collegamento e di effettuare automaticamente le necessarie impostazioni. Questa funzione è disponibile solo in Windows 98/95.

Caratteristiche speciali

Le seguenti caratteristiche sono un'esclusiva dei computer Toshiba o rappresentano funzioni avanzate che aumentano la praticità d'uso del sistema.

Tasti di scelta rapida	Sono combinazioni di tasti che consentono di modificare i valori di configurazione del sistema direttamente dalla tastiera senza dover eseguire un programma di configurazione.
Gestione dell'alimentazione Toshiba	Per accedere a questo programma di gestione dell'alimentazione, aprire il **`Pannello di controllo`**, fare doppio clic sull'icona **Alimentazione** (Windows 95) o **Risparmio energia** (Windows 98), quindi fare clic sulla linguetta **Gestione dell'alimentazione Toshiba**.
Hardware Setup	Questo programma consente di personalizzare le impostazioni hardware in base al modo in cui si utilizza il computer e alle periferiche utilizzate.
Spegnimento automatico dello schermo	Questa funzione interrompe automaticamente l'alimentazione del video interno quando non viene premuto alcun tasto per un intervallo di tempo specificato dall'utente. L'alimentazione viene ripristinata automaticamente quando si preme un tasto. Se si usa Windows 95, è possibile effettuare questa impostazione anche mediante l'opzione Spegnimento automatico dello schermo della finestra Funzioni energetiche estese in Gestione dell'alimentazione Toshiba. Se si usa Windows 98, è possibile specificare l'intervallo di tempo anche mediante l'opzione **`Spegni il monitor`**, nella scheda Combinazioni risparmio energia della finestra Proprietà Risparmio energia.
Spegnimento automatico dell'unità disco fisso	Questa funzione interrompe automaticamente l'alimentazione dell'unità disco fisso quando questa non viene utilizzata per un intervallo di tempo specificato dall'utente. L'alimentazione viene ripristinata quando si accede nuovamente al disco fisso. Se si usa Windows 95, è possibile specificare l'intervallo di tempo anche nella finestra **`Unità disco`** in Proprietà alimentazione. Se si usa Windows 98, è possibile specificare l'intervallo di tempo anche mediante l'opzione **`Disattiva i dischi rigidi`**, nella scheda Combinazioni risparmio energia della finestra Proprietà Risparmio energia.

Spegnimento automatico del sistema	Questa funzione interrompe automaticamente l'alimentazione del sistema allo scadere dell'intervallo di tempo specificato dall'utente. Se si usa Windows 95, è possibile specificare l'intervallo di tempo anche mediante l'opzione **`Spegnimento automatico del sistema`** in Gestione dell'alimentazione Toshiba. Se si usa Windows 98, è possibile specificare l'intervallo di tempo anche mediante l'opzione **`Standby`**, nella scheda Combinazioni risparmio energia della finestra Proprietà Risparmio energia. Questa funzione è disponibile solo in modalità Resume.
Overlay del tastierino	I tasti di colore grigio scuro contrassegnati dai caratteri grigio chiaro compongono l'overlay del tastierino, che permette di utilizzare la tastiera per operazioni numeriche e di controllo del cursore.
Alimentatore intelligente	Il microprocessore dell'alimentatore intelligente rileva la carica della batteria e calcola l'autonomia residua. L'alimentatore protegge inoltre i componenti elettronici da eventuali condizioni anomale, come i picchi di corrente in ingresso da un adattatore di rete. La capacità residua della batteria può essere visualizzata mediante la funzione *Tempo residuo*, disponibile nella sezione Apri indicatore di Gestione dell'alimentazione Toshiba.
Modalità di risparmio della batteria	Questa funzione permette di risparmiare la carica della batteria. Se si usa Windows 95, è possibile specificare l'intervallo di tempo anche mediante l'opzione **`Modalità di risparmio della batteria`** in Gestione dell'alimentazione Toshiba. Se si usa Windows 98, la modalità di risparmio della batteria può essere impostata mediante la scheda Combinazioni risparmio energia della finestra Proprietà Risparmio energia.
Parola d'ordine all'accensione	Sono disponibili due livelli di parola d'ordine: supervisore e utente. Questa funzione impedisce l'accesso al computer a persone non autorizzate.
Protezione istantanea	Questa funzione, accessibile mediante un tasto di scelta rapida, cancella lo schermo e disabilita il computer offrendo una protezione dei dati semplice e rapida.

Accensione/ spegnimento mediante il pannello	Grazie a questa funzione il computer si spegne quando il pannello di visualizzazione viene chiuso e si riaccende quando il pannello viene aperto. Se si usa Windows 95, è possibile specificare questa impostazione anche mediante l'opzione **`Accensione/spegnimento mediante il pannello`** in Gestione dell'alimentazione Toshiba. Se si usa Windows 98, questa funzione può essere attivata mediante l'opzione **`Quando viene chiuso il coperchio del computer portatile`**, nella scheda Avanzate della finestra Proprietà Risparmio energia. Questa funzione è disponibile solo in modalità Resume.
Sospensione automatica per batteria scarica	Quando la carica della batteria si esaurisce al punto che il computer non può continuare a funzionare, il sistema entra automaticamente in modalità Resume (Standby) o Ibernazione e si disattiva.
Accensione automatica	Questa funzione permette di impostare una data e un orario per l'accensione automatica ed è utile per ricevere comunicazioni remote durante la notte o quando si è assenti. Se si usa Windows 95, è possibile specificare la data e l'ora di accensione nella finestra Impostazioni energetiche avanzate Toshiba. Se si usa Windows 98, è possibile effettuare l'impostazione in Operazioni pianificate.
Accensione via modem	Questa funzione attiva automaticamente l'alimentazione del computer quando viene ricevuta una chiamata da un modem remoto. Quando un modem esterno collegato alla porta seriale del computer riceve una chiamata da un modem remoto, invia un impulso di "accensione via modem" al computer. Questa opzione funziona anche con un modem su PC Card in Windows 98. Può essere utilizzata solo in modalità Resume (Standby).

Dispersione di calore	Per proteggere la CPU da un eventuale surriscaldamento, il computer è dotato di un sensore della temperatura interna. Se la temperatura aumenta oltre un certo livello, si accende automaticamente la ventola di raffreddamento oppure si abbassa la velocità di elaborazione. I programmi Gestione dell'alimentazione Toshiba (solo in Windows 95) e TSETUP offrono due possibili soluzioni: il controllo della temperatura della CPU mediante la ventola (opzione *Ventola/Performance*) oppure mediante la riduzione della velocità di elaborazione e solo in un secondo momento mediante la ventola (opzione *Velocità ridotta/Quiet*).
Ibernazione	Questa funzione consente di spegnere il computer senza uscire dal software. Il contenuto della memoria principale viene salvato sul disco fisso. Quando si riaccende il computer, è possibile riprendere il lavoro dal punto in cui era stato interrotto. In Windows 95, è possibile effettuare le impostazioni relative alla modalità di ibernazione nella scheda Gestione dell'alimentazione Toshiba di Proprietà alimentazione. In Windows 98, utilizzare la scheda **`Ibernazione`** in **`Proprietà Risparmio energia`**.

Non è possibile utilizzare la modalità Ibernazione nelle seguenti condizioni:

1. *Si utilizza un'utilità di compressione, come ad esempio DriveSpace.*
2. *Si utilizza il Convertitore FAT32 di Windows 98 per convertire le unità nel formato FAT32 della tabella di allocazione dei file.*

Resume (Sospensione, Standby)	Se si deve interrompere il lavoro, è possibile spegnere il computer senza uscire dall'applicazione attiva. I dati vengono conservati nella memoria principale del computer. Quando si riaccende il computer, questa funzione consente di riprendere il lavoro dal punto in cui era stato interrotto.

La modalità **`Resume`** *viene chiamata* **`Sospensione/Resume`** *in Windows 95 e* **`Standby`** *in Windows 98. Le funzioni sono essenzialmente identiche.*

TSETUP	Un menu di facile utilizzo permette di personalizzare la configurazione del computer in ambiente DOS in base alle proprie esigenze di lavoro e alle periferiche collegate.

Opzioni

Grazie all'aggiunta di una serie di opzioni, è possibile aumentare la potenza e la praticità d'uso del computer. Sono disponibili le opzioni elencate di seguito.

Espansione di memoria	Un modulo di memoria da 32, 64 o 128 MB può essere installato nel computer.
Gruppo batterie	Presso i rivenditori Toshiba è possibile acquistare un gruppo batterie supplementare, utilizzabile come batteria di riserva o per aumentare l'autonomia operativa del computer.
Adattatore di rete	In caso di spostamenti frequenti, per evitare di portare sempre con sé l'adattatore di rete, si consiglia l'acquisto di un adattatore per ogni luogo in cui il computer viene abitualmente utilizzato.
Caricatore di batteria	Il caricatore di batteria permette di ricaricare eventuali batterie supplementari all'esterno del computer.
Card Station III	La Card Station III è dotata di tutte le porte disponibili sul computer, oltre a porte dedicate per MIDI/joystick, mouse PS/2 e tastiera PS/2. Inoltre, è provvista di due porte USB e di due slot per PC Card supplementari, ognuno dei quali è in grado di alloggiare una scheda da 5 mm (Tipo II) o da 10,5 mm (Tipo III). Per collegare il computer alla Card Station III, è necessario un apposito distanziatore.
Distanziatore	Collegare il computer al distanziatore opzionale per agganciarlo a una Card Station III.
Replicatore di porte	Oltre alle porte disponibili sul computer, il modulo di rete è dotato di porte MIDI/joystick, prese di ingresso e uscita linea audio, porte separate per mouse PS/2 e tastiera PS/2 e due porte USB.
Cappucci dei tasti	La tastiera può essere personalizzata in base alla lingua sostituendo i cappucci dei tasti.
Blocco di sicurezza	È disponibile uno slot che permette di collegare al computer un cavo di sicurezza per impedirne il furto.

Capitolo 2

Panoramica del computer

Questo capitolo descrive i vari componenti del sistema, con i quali è necessario acquisire una certa familiarità prima di utilizzare il computer.

Il lato anteriore con lo schermo chiuso

La figura che segue mostra il lato anteriore del computer con il pannello di visualizzazione chiuso.

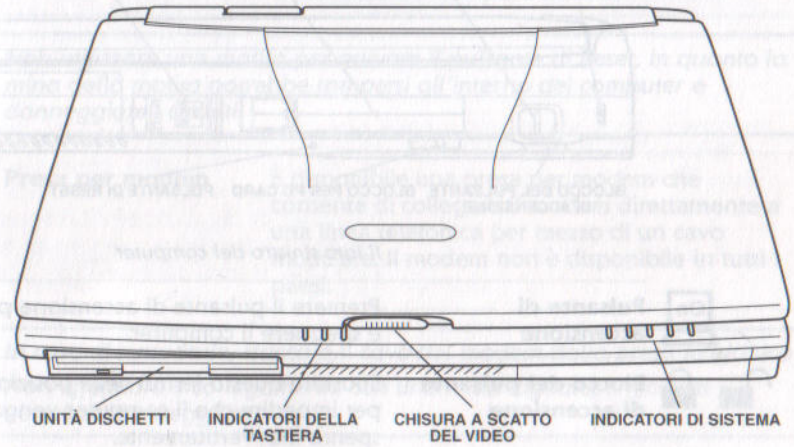

Il lato anteriore del computer con lo schermo chiuso

Unità dischetti Questa unità dischetti può contenere dischetti da 1,44 MB a doppia faccia, alta densità e doppia traccia (2HD) e dischetti da 720 KB a doppia faccia, doppia densità e doppia traccia (2DD).

Indicatori della tastiera Il pannello di segnalazione della tastiera contiene le icone di stato delle seguenti funzioni: blocco delle maiuscole, modalità di controllo del cursore e modalità numerica. Ulteriori informazioni vengono fornite più avanti in questo capitolo.

Indicatori di sistema Il pannello di segnalazione del sistema contiene le icone che consentono di monitorare la tensione di rete, l'alimentazione, la batteria, l'unità disco fisso e l'unità dischetti/CD-ROM. Ulteriori informazioni vengono fornite più avanti in questo capitolo.

Chiusura a scatto del video Questa chiusura a scatto assicura che il pannello LCD rimanga chiuso. Per aprire, fare scorrere la chiusura.

Il lato sinistro

Questa figura mostra il lato sinistro del computer.

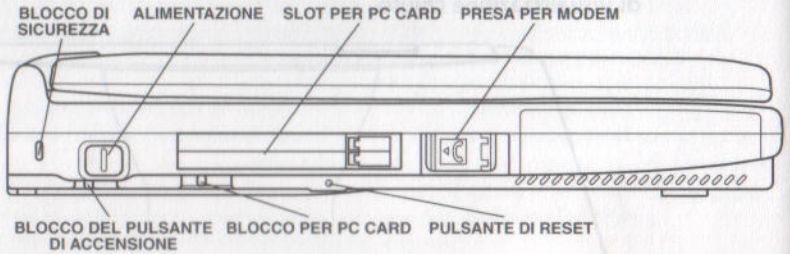

Il lato sinistro del computer

Pulsante di accensione Premere il pulsante di accensione per accendere e spegnere il computer.

Blocco del pulsante di accensione Spostare questo fermo nella posizione di blocco per impedire che il computer venga acceso o spento inavvertitamente.

Slot per PC Card Lo slot per PC Card è in grado di alloggiare due schede da 5 mm (Tipo II) o una da 10,5 mm (Tipo III). È possibile installare qualsiasi PC Card standard, come ad esempio un adattatore SCSI, un adattatore Ethernet o una scheda di memoria flash.

Tenere lontani dallo slot per PC Card oggetti che possono danneggiare i circuiti del computer, come spilli o simili.

Blocco per PC Card Questo blocco impedisce di estrarre una PC Card quando è nella posizione di bloccaggio ed è collegato a un blocco di sicurezza.

Blocco di sicurezza Questo slot permette di collegare un cavo di sicurezza. Il cavo di sicurezza opzionale fissa il computer alla scrivania o a un altro oggetto pesante per impedirne il furto.

Pulsante di reset Premere questo pulsante per riavviare il computer qualora non dovesse rispondere ai comandi della tastiera. Utilizzare un oggetto sottile come la punta di una penna a sfera. Al riavvio del sistema, tutti i dati in memoria vengono cancellati e la funzione Resume viene saltata. Per ulteriori informazioni sulla modalità Resume, consultare il capitolo 8, *Configurazoine e sicurezza del computer*.

Non utilizzare una matita per attivare il pulsante di Reset, in quanto la mina della matita potrebbe rompersi all'interno del computer e danneggiare i circuiti.

Presa per modem È disponibile una presa per modem che consente di collegare il modem direttamente a una linea telefonica per mezzo di un cavo modulare. Il modem non è disponibile in tutti i paesi.

In caso di temporale, staccare il cavo del modem dalla presa telefonica.

Non effettuare il collegamento con una linea digitale: il modem verrebbe danneggiato.

Il lato destro

Questa figura mostra il lato destro del computer.

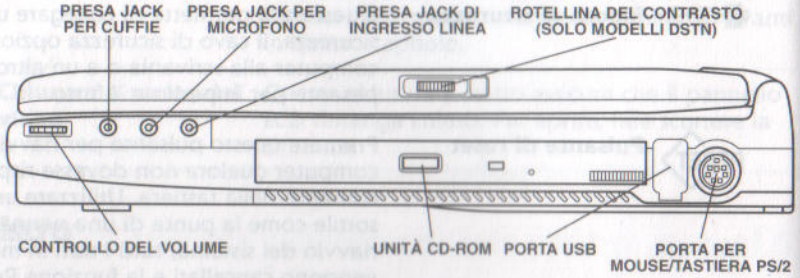

Unità CD-ROM L'unità CD-ROM ad altezza piena e velocità massima 24x consente di utilizzare compact disc da 8 e 12 cm senza ricorrere a un adattatore. Per informazioni sull'uso dell'unità e sulla manutenzione dei CD, consultare il capitolo 4, *Elementi fondamentali*.

Bus seriale universale La porta USB (bus seriale universale), protetta da un coperchio di plastica, consente il collegamento a catena su un'unica porta del computer di più dispositivi USB-compatibili. Ad esempio, è possibile collegare un hub USB al computer, quindi collegare una tastiera all'hub e un mouse alla tastiera.

Porta per mouse/tastiera PS/2™ Utilizzare questa porta per collegare un mouse o una tastiera PS/2 compatibili. All'accensione, il computer è in grado di riconoscere automaticamente il nuovo dispositivo collegato.

Rotellina di regolazione del volume Utilizzare questa rotellina per regolare il volume degli altoparlanti stereo.

Presa jack per cuffie Una presa jack tipo mini standard da 3,5 mm consente il collegamento di un paio di cuffie stereo (minimo 16 ohm) o di un altro dispositivo di uscita audio. Quando si collegano le cuffie, l'altoparlante interno viene automaticamente disabilitato.

Presa jack per microfono Una presa jack mini tipo standard da 3,5 mm per microfono consente il collegamento di un microfono monofonico o di un altro dispositivo di ingresso audio.

Presa jack di ingresso linea Una presa jack tipo mini standard da 3,5 mm di ingresso linea consente il collegamento di un dispositivo stereo per l'ingresso audio.

Rotellina del contrasto Utilizzare questa rotellina per regolare la leggibilità dello schermo (solo per i modelli CDS).

Il pannello posteriore

Questa figura mostra il pannello posteriore del computer.

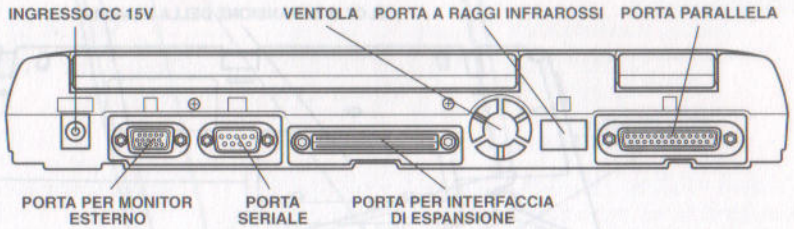

CC IN 15 V In questa presa si inserisce la spina di uscita CC dell'adattatore di rete. Per evitare danni al computer, utilizzare unicamente il modello di adattatore di rete fornito con il computer.

Porta per monitor esterno Questa porta a 15 piedini consente di collegare un monitor esterno.

Porta seriale Utilizzare questa porta a 9 piedini per collegare dei dispositivi seriali esterni, quali un modem esterno, un mouse o una stampante seriale.

Ventola La ventola impedisce il surriscaldamento della CPU.

Fare attenzione a non bloccare la ventola e a tenere lontani gli oggetti che possono danneggiare i circuiti del computer, come spilli o simili.

Porta a raggi infrarossi Questa porta a raggi infrarossi è compatibile con gli standard IrDA (Infrared Data Association) Fast InfraRed (FIR). Abilita il trasferimento di dati senza cavi a una velocità di 4 Mbps con dispositivi esterni compatibili IrDA 1.1.

Porta parallela Questa porta parallela a 25 piedini, Centronics-compatibile, viene utilizzata per collegare una stampante o un'altra periferica parallela. La porta supporta lo standard ECP (Enhanced Capability Port).

Porta per alloggiamento di espansione

Questa porta consente di collegare una Card Station III o un replicatore di porte opzionale. Questi accessori vengono descritti nella sezione *Opzioni* del Capitolo 1, *Introduzione*. È protetta da un coperchio di gomma.

Il lato inferiore

La figura che segue mostra il lato inferiore del computer. Prima di capovolgere il computer, accertarsi che lo schermo sia ben chiuso.

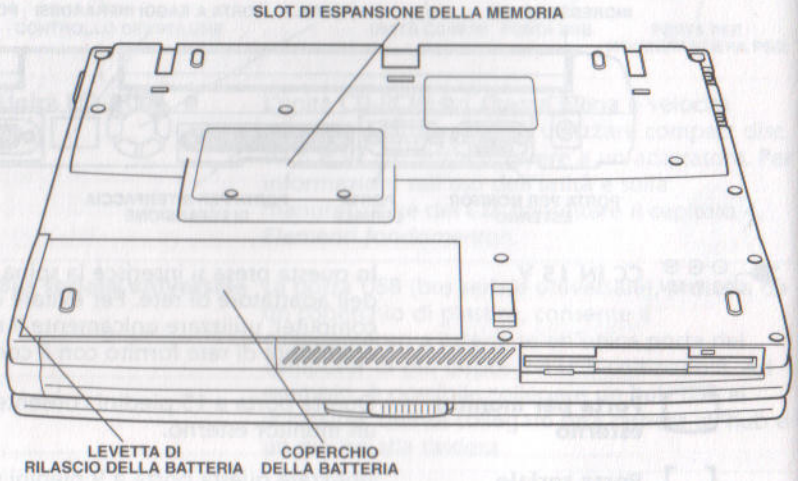

Il lato inferiore del computer

Coperchio della batteria

Questo coperchio protegge il gruppo batterie, che fornisce l'alimentazione al computer quando l'adattatore di rete non è collegato. Per informazioni dettagliate sul gruppo batterie, consultare il capitolo 6, *Alimentazione e modalità di accensione*.

Levetta di rilascio della batteria

Spostare questa levetta in posizione di rilascio per estrarre il gruppo batterie.

Slot di espansione della memoria

Utilizzare questo slot per installare un modulo di memoria e aumentare così la capacità di memoria complessiva del computer di 32, 64 o 128 MB. Consultare in merito la sezione Espansione della memoria nel capitolo 9, Dispositivi opzionali.

Il lato anteriore con lo schermo aperto

La figura che segue mostra il lato anteriore del computer con lo schermo aperto. Per aprire lo schermo, premere sulla chiusura a scatto situata sul lato anteriore del video e sollevarlo. Regolare quindi a una comoda angolazione.

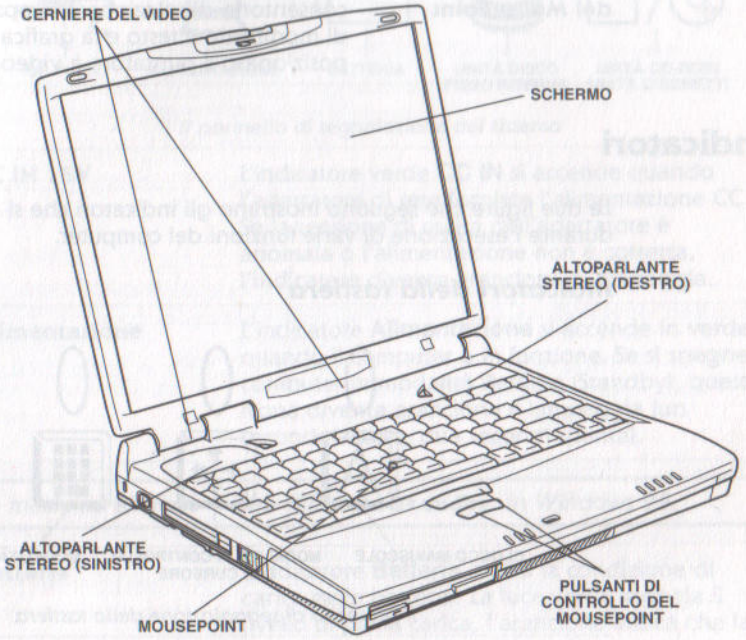

Schermo

Lo schermo LCD visualizza testo e grafica ad alto contrasto. È dotato di una risoluzione di 800 x 600 (DSTN) o 1024 x 768 (TFT) pixel (punti). Per ulteriori informazioni, consultare l'appendice E.

La luminosità dello schermo del computer è leggermente superiore quando il computer è collegato all'adattatore di rete rispetto a quando l'alimentazione proviene dalla batteria. La minore luminosità nel secondo caso non è altro che un espediente per diminuire il consumo della batteria.

Cerniere del video

Le cerniere del video consentono di regolare lo schermo in modo da ottenere un'inclinazione ottimale.

Altoparlanti stereo

Gli altoparlanti emettono suoni generati dal software e segnali acustici di avvertimento generati dal sistema, come quello che segnala lo scaricamento della batteria.

MousePoint	Questo dispositivo di puntamento situato al centro della tastiera permette di controllare il puntatore a video. Consultare la sezione Uso del MousePoint nel capitolo 4, *Elementi fondamentali*.
Pulsanti di controllo del MousePoint	I pulsanti di controllo, situati sotto la tastiera, consentono di selezionare le opzioni di menu o di modificare il testo e la grafica su cui è posizionato il puntatore a video.

Indicatori

Le due figure che seguono mostrano gli indicatori che si accendono durante l'esecuzione di varie funzioni del computer.

Indicatori della tastiera

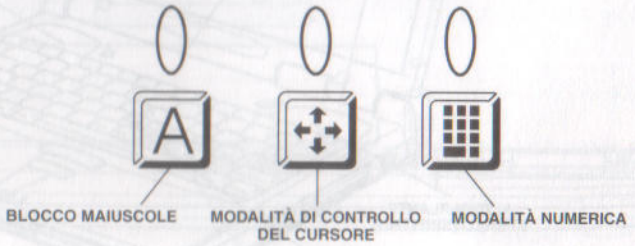

Il pannello di segnalazione della tastiera

Blocco maiuscole	Questa icona verde si accende quando i tasti delle lettere dell'alfabeto vengono bloccati sulle maiuscole.
Controllo cursore	Quando l'icona verde **Controllo cursore** è accesa, è possibile utilizzare l'overlay del tastierino numerico (tasti contrassegnati in grigio chiaro) per controllare il movimento del cursore. Consultare in proposito la sezione Overlay del tastierino numerico nel capitolo 5, *La tastiera*.
Modalità numerica	Quando l'icona verde **Modalità numerica** è accesa, è possibile utilizzare l'overlay del tastierino numerico (tasti contrassegnati in grigio chiaro) per l'inserimento di dati numerici. Consultare in proposito la sezione Overlay del tastierino numerico nel capitolo 5, *La tastiera*.

Indicatori di sistema

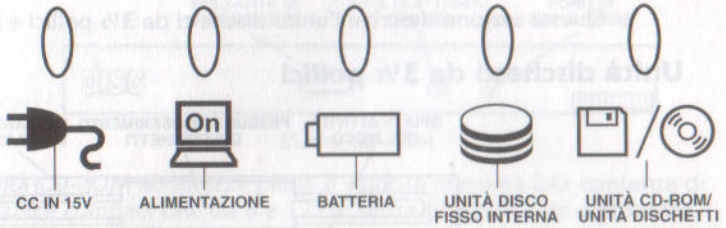

Il pannello di segnalazione del sistema

CC IN 15V	L'indicatore verde **CC IN** si accende quando l'adattatore di rete fornisce l'alimentazione CC. Se la tensione di uscita dell'adattatore è anomala o l'alimentazione non è corretta, l'indicatore diventa arancione e lampeggia.
Alimentazione	L'indicatore **Alimentazione** si accende in verde quando il computer è in funzione. Se si spegne il computer in modalità Resume (Standby), questa icona diventa arancione e lampeggia (un secondo accesa, due secondi spenta).

La modalità `Resume` *viene chiamata* `Standby` *in Windows 98.*

Batteria	L'indicatore **Batteria** indica la condizione di carica della batteria. La luce verde segnala il livello di piena carica, l'arancione indica che la batteria è sotto carica e l'arancione lampeggiante che la carica si sta esaurendo. Consultare il capitolo 6, *Alimentazione e modalità di accensione*.
Disco fisso	Questo indicatore verde si accende quando il computer accede al disco fisso interno.
Unità dischetti/CD-ROM	Questo indicatore verde si accende quando il computer accede a un dischetto nell'unità dischetti o a un CD nell'unità CD-ROM.

Unità dischetti e CD-ROM

Questa sezione descrive l'unità dischetti da 3½ pollici e l'unità CD-ROM.

Unità dischetti da 3½ pollici

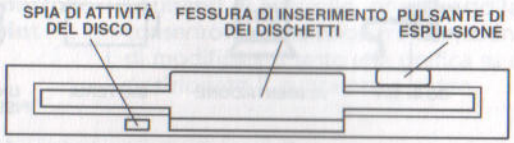

L'unità dischetti da 3½ pollici

L'unità dischetti da 3½ pollici consente di utilizzare dischetti da 3½ pollici a doppia densità (720 KB) o ad alta densità (1,44 MB) per il trasferimento e l'archiviazione dei dati.

Indicatore di attività del disco	Questa spia si accende quando il computer accede a un dischetto.
Fessura di inserimento dei dischetti	Inserire i dischetti in questa fessura.
Pulsante di espulsione	Quando il dischetto è completamente inserito nell'unità, il pulsante di espulsione scatta in fuori. Per estrarre il dischetto, premere il pulsante di espulsione in modo da spingere il dischetto verso l'esterno e agevolarne l'estrazione.

Quando si utilizza l'unità dischetti, controllare la spia di attività del disco. Se è accesa, non premere il pulsante di espulsione e non spegnere il computer. In caso contrario si rischia di distruggere i dati e danneggiare il dischetto o l'unità.

Unità CD-ROM

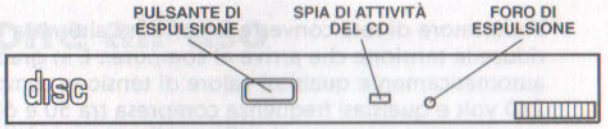

L'unità CD-ROM

L'unità CD-ROM ad altezza piena e velocità massima 24x consente di utilizzare compact disc da 8 e 12 cm senza ricorrere a un adattatore.

Questa unità supporta i seguenti formati:

- Audio CD
- Photo CD
- ISO 9660
- CD Plus

Pulsante di espulsione	Premere questo pulsante per aprire parzialmente il cassetto.
Spia di attività del disco	Questa spia si accende quando il computer accede a un CD.
Foro di espulsione	Inserire un oggetto sottile per aprire il cassetto quando il computer è spento.

Quando si utilizza l'unità CD-ROM, controllare la spia di attività del disco. Se è accesa, non premere il pulsante di espulsione e non spegnere il computer. In caso contrario si rischia di danneggiare il CD o l'unità.

Adattatore di rete

L'adattatore di rete converte la corrente alternata in corrente continua e riduce la tensione che arriva al computer. È in grado di regolare automaticamente qualsiasi valore di tensione compreso tra 100 e 240 volt e qualsiasi frequenza compresa tra 50 e 60 hertz, e di conseguenza permette di utilizzare il computer in quasi tutti i paesi del mondo.

Per ricaricare la batteria, è sufficiente collegare l'adattatore di rete a una presa elettrica e al computer. Per informazioni più dettagliate, consultare il capitolo 6, *Alimentazione e modalità di accensione*.

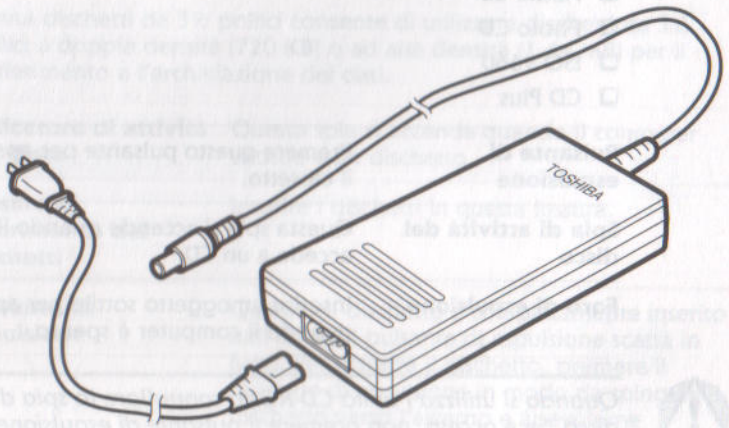

L'adattatore di rete

L'uso di un adattatore sbagliato può danneggiare il computer. Toshiba non si assume alcuna responsabilità per danni di questo tipo. L'intensità della corrente per il computer è di 3,0 ampere.

Capitolo 3

Introduzione all'uso

Questo capitolo fornisce alcune informazioni generali sulle procedure necessarie per cominciare a lavorare con il computer. Vengono trattati i seguenti argomenti:

- Preparazione dell'ambiente di lavoro — Per proteggere la salute e la sicurezza personale
- Collegamento dell'adattatore di rete
- Apertura dello schermo
- Accensione del computer
- Selezione del sistema operativo
- Spegnimento del computer
- Riavvio del computer
- Ripristino del software preinstallato

Tutti gli utenti devono leggere attentamente la sezione Selezione del sistema operativo, *dove viene spiegato come selezionare uno dei due sistemi operativi preinstallati (la prima operazione da eseguire dopo l'accensione).*

Preparazione dell'ambiente di lavoro

Un ambiente di lavoro comodo è un requisito fondamentale per l'utente e per il computer. Un ambiente inadeguato e abitudini di lavoro stressanti possono provocare seri disturbi alle mani, ai polsi o ad altre giunture, derivanti da sforzi ripetuti. Lo stesso computer, per funzionare correttamente, necessita di condizioni ambientali adeguate. Questa sezione tratta i seguenti argomenti:

- Condizioni generali
- Posizionamento del computer e delle periferiche
- Posizione dell'utente
- Illuminazione
- Abitudini di lavoro

Condizioni generali

In generale, se l'utente è a proprio agio, significa che anche il computer è in una posizione corretta. Si consiglia comunque di leggere le seguenti raccomandazioni, per far sì che la propria sede di lavoro garantisca condizioni operative adeguate.

- ❑ Assicurarsi che attorno al computer vi sia spazio sufficiente a garantire un'adeguata ventilazione.
- ❑ Accertarsi che l'adattatore di rete sia collegato a una presa situata nelle vicinanze del computer e facilmente accessibile.
- ❑ La temperatura ambiente deve essere compresa tra 5° C e 35° C e l'umidità relativa tra il 20 e l'80%.
- ❑ Evitare i luoghi soggetti a bruschi sbalzi di temperatura o di umidità.
- ❑ Proteggere il computer dalla polvere, dall'umidità e dall'esposizione alla luce solare diretta.
- ❑ Tenere il computer lontano da fonti di calore come stufe e termosifoni.
- ❑ Non usare il computer in prossimità di liquidi o sostanze chimiche corrosive.
- ❑ Non collocare il computer vicino a corpi che creano forti campi magnetici (per esempio, gli altoparlanti di un impianto stereofonico).
- ❑ Non utilizzare il computer nelle dirette vicinanze di un telefono portatile.
- ❑ Lasciare uno spazio sufficiente intorno alla ventola per garantire un'adeguata ventilazione. Non ostruire le prese d'aria.

Posizionamento del computer

Posizionare il computer e le periferiche in modo tale da garantire la massima comodità e sicurezza.

- ❑ Collocare il computer su una superficie piana e a un'altezza e una distanza adeguate. Per evitare di sforzare eccessivamente la vista, lo schermo non deve trovarsi sopra il livello degli occhi.
- ❑ Orientare il computer in modo da averlo esattamente di fronte quando si lavora, accertandosi di avere spazio a sufficienza per utilizzare altri dispositivi.
- ❑ Lasciare uno spazio adeguato dietro il computer, così da poter regolare a piacere la posizione dello schermo. Lo schermo deve essere inclinato in modo da ridurre al minimo i riflessi e garantire la migliore visibilità.
- ❑ Se si utilizza un leggio, regolarlo alla stessa altezza e distanza del computer.

Posizione dell'utente

L'altezza della sedia rispetto al computer e alla tastiera, nonché il supporto che la sedia stessa fornisce al corpo, sono i fattori principali su cui intervenire per ridurre le sollecitazioni fisiche durante il lavoro. Fare riferimento ai consigli riportati di seguito.

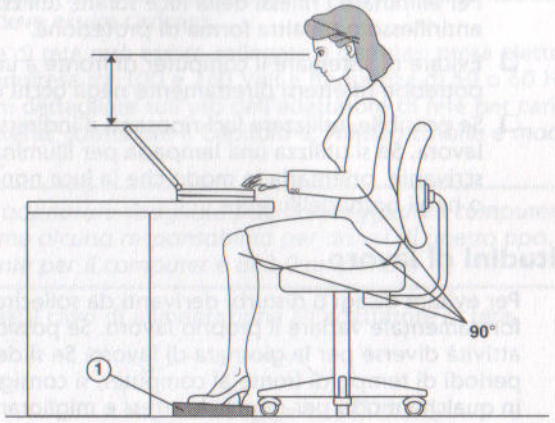

Posizione del corpo e del computer

- ❑ Posizionare la sedia in modo che la tastiera sia al livello dei gomiti o leggermente più sotto, affinché le spalle possano rimanere rilassate durante la digitazione.
- ❑ Le ginocchia devono trovarsi leggermente più in alto rispetto ai fianchi. Se necessario, utilizzare un poggiapiedi (vedere il punto 1 nell'illustrazione) in modo da alleviare la pressione esercitata sulla parte posteriore delle cosce.
- ❑ Regolare lo schienale della sedia in modo tale che fornisca supporto alla curva inferiore della spina dorsale.
- ❑ Mantenere una posizione diritta, così che le ginocchia, i fianchi e i gomiti formino angoli di circa 90 gradi durante il lavoro. Evitare di curvarsi troppo in avanti o di adagiarsi eccessivamente sullo schienale.

Illuminazione

Un'illuminazione corretta può migliorare la leggibilità dello schermo e ridurre la sollecitazione della vista.

- ❑ Orientare il computer in modo che lo schermo non sia esposto direttamente ai raggi del sole o all'illuminazione interna del locale. Per eliminare i riflessi della luce solare, utilizzare finestre con vetri antiriflesso o un'altra forma di protezione.
- ❑ Evitare di sistemare il computer di fronte a una luce intensa che potrebbe riflettersi direttamente negli occhi dell'utente.
- ❑ Se possibile, utilizzare luci riposanti e indirette nel locale in cui si lavora. Se si utilizza una lampada per illuminare i documenti o la scrivania, orientarla in modo che la luce non si rifletta sullo schermo o negli occhi dell'utente.

Abitudini di lavoro

Per evitare disagi o disturbi derivanti da sollecitazioni prolungate, è fondamentale variare il proprio lavoro. Se possibile, programmare più attività diverse per la giornata di lavoro. Se si devono trascorrere lunghi periodi di tempo di fronte al computer, si consiglia di rompere la routine in qualche modo per ridurre lo stress e migliorare l'efficienza.

- ❑ Sedere in posizione rilassata. Sistemando correttamente la sedia e il computer, come descritto in precedenza, si può ridurre la tensione sulle spalle e sul collo ed evitare dolori alla schiena.
- ❑ Cambiare spesso la propria posizione.
- ❑ Di tanto in tanto, alzarsi in piedi e fare qualche breve esercizio o stiramento.
- ❑ Eseguire esercizi e stiramenti con i polsi e le mani.
- ❑ Allontanare frequentemente lo sguardo dal computer e focalizzare la vista su un oggetto distante per alcuni secondi, per esempio per 30 secondi ogni 15 minuti.
- ❑ Fare pause brevi e frequenti invece di una o due pause lunghe, per esempio due o tre minuti ogni mezz'ora.
- ❑ Sottoporsi regolarmente a un esame della vista, e consultare immediatamente un medico se si sospetta di soffrire di disturbi da sollecitazione prolungata.

Sono disponibili vari testi sull'ergonomia e sui disturbi da sollecitazione prolungata (sindrome da stress prolungato). Per maggiori informazioni su questi argomenti e per indicazioni sugli esercizi da eseguire per le parti del corpo più soggette a sollecitazioni, come le mani e i polsi, si consiglia di consultare questi testi. Fare riferimento anche al *Manuale di istruzioni sulla sicurezza* fornito con il computer.

Collegamento dell'adattatore di rete

Collegare l'adattatore di rete quando è necessario ricaricare la batteria oppure si vuole utilizzare l'alimentazione di rete per il funzionamento del computer. Questo è anche il modo più rapido di iniziare a lavorare, perché il gruppo batterie, prima di poter fornire l'alimentazione al computer, deve essere caricato.

L'adattatore di rete può essere collegato a qualsiasi presa elettrica con tensione compresa tra 100 e 240 Volt e frequenza di 50 o 60 Hertz. Per informazioni dettagliate sull'uso dell'adattatore di rete per caricare il gruppo batterie, consultare il Capitolo 6, *Alimentazione e modalità di accensione*.

L'uso di un adattatore sbagliato può danneggiare il computer. Toshiba non si assume alcuna responsabilità per danni di questo tipo. L'intensità della corrente per il computer è di 3,0 ampere.

1. Collegare il cavo di alimentazione all'adattatore di rete.

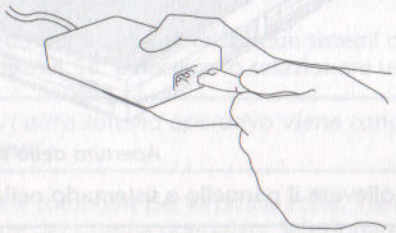

Collegamento del cavo di alimentazione all'adattatore di rete

2. Collegare il connettore di uscita CC dell'adattatore di rete alla porta di ingresso **CC IN** sul retro del computer.

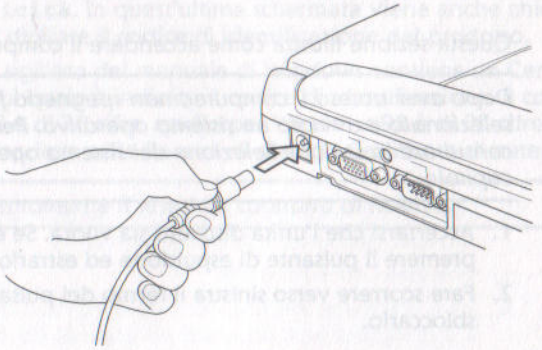

Collegamento dell'adattatore al computer

3. Inserire il cavo di alimentazione in una presa elettrica funzionante. Si accenderanno gli indicatori **Batteria** e **CC IN** sul lato anteriore del computer.

Apertura dello schermo

Per migliorare la visualizzazione, è possibile ruotare lo schermo nella posizione preferita.

1. Per sbloccare il pannello dello schermo, fare scorrere verso destra il fermo di chiusura situato nella parte anteriore del computer.

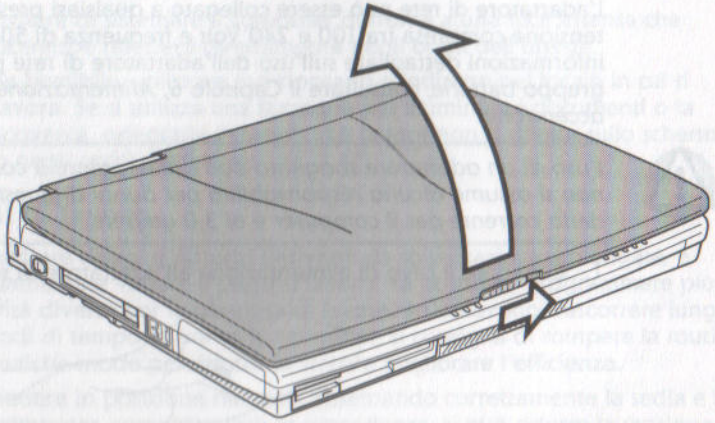

Apertura dello schermo

2. Sollevare il pannello e sistemarlo nella posizione desiderata.

Prestare attenzione quando si apre e si chiude lo schermo. Un movimento troppo brusco, infatti, può danneggiare il computer.

Accensione del computer

Questa sezione illustra come accendere il computer.

Dopo aver acceso il computer, non spegnerlo finché non è stato selezionato e avviato un sistema operativo. Per maggiori informazioni, consultare la sezione Selezione del sistema operativo, in questo capitolo.

1. Accertarsi che l'unità dischetti sia vuota. Se è presente un dischetto, premere il pulsante di espulsione ed estrarlo.
2. Fare scorrere verso sinistra il fermo del pulsante di accensione per sbloccarlo.

3. Tenere premuto il pulsante di accensione per alcuni secondi.

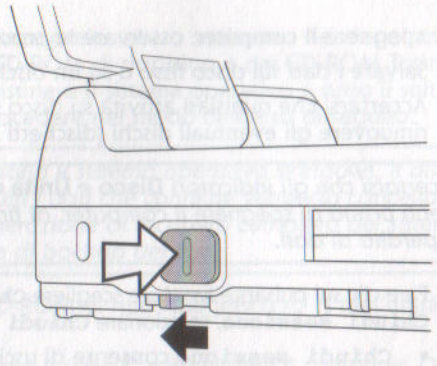

Accensione del computer

Selezione del sistema operativo

Sul disco fisso del computer sono installati due sistemi operativi, Windows 95 e Windows 98. È necessario selezionare uno dei due.

Dopo la selezione, l'altro sistema operativo viene cancellato in maniera definitiva dal sistema.

Quando si accende il computer per la prima volta, viene visualizzato lo schermo di selezione del sistema operativo. Selezionare un sistema operativo e premere **Enter**, quindi seguire le istruzioni visualizzate nelle varie schermate. Dopo che tutte le selezioni sono state effettuate, il computer viene riavviato nel sistema operativo prescelto.

Leggere attentamente la schermata **`Contratto di licenza di Windows`** e le informazioni visualizzate nella schermata **`Certificato di autenticità`**. In quest'ultima schermata viene anche chiesto all'utente di digitare il codice di identificazione del prodotto.

Il pacchetto sigillato del manuale di Windows contiene un Certificato di autenticità sul quale è indicato il codice di identificazione. Il codice per Windows 95 è di 20 cifre, quello per Windows 98 è di 25 cifre. Digitare il codice appropriato nella finestra di dialogo Certificato di autenticità.

Leggere attentamente il testo del contratto di licenza.

Spegnimento del computer

Per spegnere il computer, osservare la procedura seguente.

1. Salvare i dati sul disco fisso o su un dischetto.
2. Accertarsi che qualsiasi attività su disco sia terminata, quindi rimuovere gli eventuali dischi (dischetti o CD-ROM).

Accertarsi che gli indicatori **Disco** *e* **Unità dischetti/CD-ROM** *siano spenti prima di spegnere il computer, al fine di evitare danni al disco o la perdita di dati.*

3. Fare clic sul pulsante **Avvio** e scegliere **Chiudi sessione**. Dal menu **Chiudi sessione**, selezionare **Chiudi sessione** o **Standby**.
   - **Chiudi sessione** consente di uscire da tutte le applicazioni; **Standby** salva lo schermo corrente, che può essere utilizzato al successivo avvio del computer.

Generalmente, è preferibile utilizzare il menu **Chiudi sessione** *di Windows invece del pulsante di accensione per spegnere il computer.*

4. Spegnere le eventuali periferiche attive.

Si consiglia di non riaccendere immediatamente il computer o le periferiche, in modo da lasciare tempo ai condensatori di scaricarsi completamente.

Riavvio del computer

Può rendersi necessario riavviare il computer, per esempio nei seguenti casi:

- ❑ Sono state modificate alcune impostazioni del computer.
- ❑ A causa di un problema qualsiasi, il computer non risponde ai comandi da tastiera.

Il computer può essere riavviato in quattro modi:

1. Selezionare **Riavvia** dal menu **Chiudi sessione** di Windows, attivato mediante il pulsante **Avvio**. After the computer shuts down, turn the power back on.
2. Selezionare **Riavvia** dal menu **Chiudi sessione** di Windows, attivato mediante il pulsante **Avvio**.
3. Premere **Ctrl** + **Alt** + **Del**.
4. Se si verificano dei problemi durante l'uso di un software applicativo e il computer non risponde ai comandi da tastiera, premere il pulsante di Reset.
5. Spegnere il computer, attendere 10-15 secondi, quindi riaccenderlo mediante il pulsante di accensione. Questo metodo funziona solo quando il computer si trova in modalità di caricamento.

Ripristino del software preinstallato

Se i file del software preinstallato subiscono dei danni, è necessario recuperarli dal CD-ROM di ripristino o dal CD-ROM Toshiba Tools & Utilities. Per ripristinare il sistema operativo e tutto il software preinstallato, procedere nel modo descritto di seguito.

Quando si reinstalla il sistema operativo Windows, il disco fisso viene riformattato e tutti i dati che contiene vengono cancellati. Prima di effettuare un'operazione di recupero completo del sistema, assicurarsi di avere una copia di backup dei dati.

1. Caricare il CD-ROM di ripristino (disco n. 1) nell'unità e spegnere il computer.
2. Tenere premuto il tasto **C** e accendere il computer. Quando appare la scritta **In Touch with Tomorrow TOSHIBA**, rilasciare il tasto **C**.
3. Seguire le istruzioni visualizzate.
4. Al termine dell'operazione, estrarre il CD-ROM di ripristino.
5. Su alcuni computer, viene richiesto di caricare il CD-ROM di ripristino. Seguire le istruzioni visualizzate.
6. Premere Ctrl + Alt + Del per riavviare il sistema. Per istruzioni sull'installazione di Windows, consultare la documentazione Microsoft.

Ripristino dei programmi di utilità e di controllo Toshiba

Se Windows funziona correttamente, è possibile ripristinare separatamente singoli programmi di controllo o applicazioni. Utilizzare il CD-ROM Tools & Utilities seguendo le istruzioni riportate nel libretto che accompagna il CD per reinstallare i programmi di utilità e di controllo Toshiba.

Capitolo 4

Elementi fondamentali

Questo capitolo contiene informazioni riguardanti l'uso del MousePoint e dell'unità CD-ROM, nonché consigli pratici sulla manutenzione del computer e sulla dispersione del calore.

Uso del MousePoint

Per utilizzare il dispositivo MousePoint, è sufficiente fare pressione con la punta di un dito sulla leva di puntamento nella direzione in cui si vuole spostare il puntatore a video.

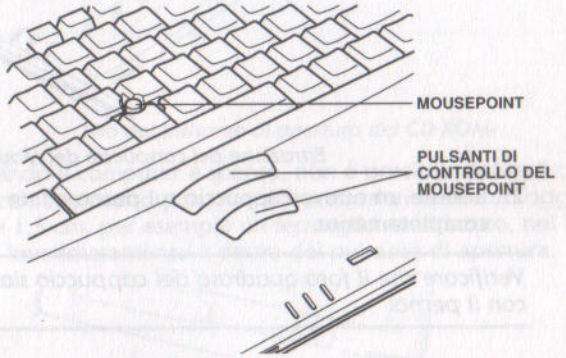

MousePoint e pulsanti di controllo

I due pulsanti situati sotto la tastiera funzionano come quelli di un normale mouse. Premere un pulsante per selezionare un'opzione di menu o per modificare elementi di testo o grafica evidenziati col puntatore del mouse.

Precauzioni per l'uso del MousePoint

A volte può accadere che il puntatore a video si sposti in direzione contraria rispetto al movimento del MousePoint. Questa situazione può verificarsi, tra l'altro, nei seguenti casi:

- si tocca il MousePoint durante l'accensione del computer;
- si esercita una pressione leggera e costante sul MousePoint;
- si verifica un improvviso sbalzo di temperatura;
- si esercita una forte sollecitazione sul MousePoint.

Questa situazione non indica un problema di funzionamento. Attendere che il puntatore si fermi, quindi riprendere le normali operazioni.

Sostituzione del cappuccio

Dopo un uso prolungato, è consigliabile sostituire il cappuccio del MousePoint. Con il computer vengono forniti dei cappucci di riserva, uno dei quali ha la parte superiore ruvida.

1. Per estrarre il cappuccio del MousePoint, afferrarlo con le dita e tirarlo verso l'alto.

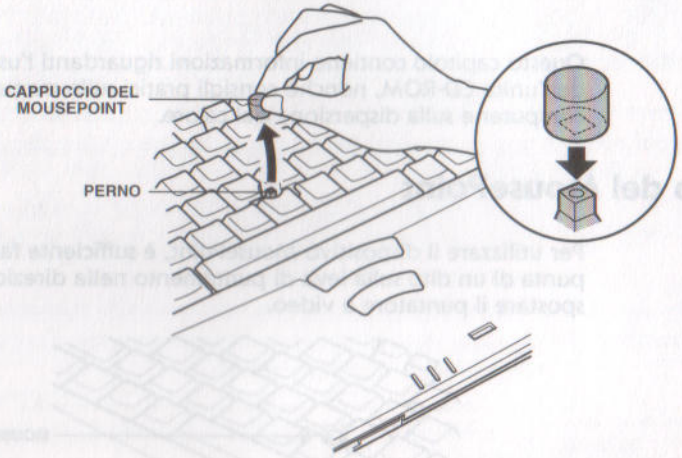

Estrazione del cappuccio del MousePoint

2. Inserire un nuovo cappuccio sul perno e fare pressione per inserirlo completamente.

Verificare che il foro quadrato del cappuccio sia allineato correttamente con il perno.

Uso dell'unità CD-ROM

Questa unità ad altezza piena e velocità massima 24x garantisce un'esecuzione ad alte prestazioni dei programmi basati su CD-ROM. Si possono utilizzare compact disc da 12 cm o da 8 cm senza ricorrere a un adattatore. Per il funzionamento dei CD-ROM viene utilizzato un controller di interfaccia ATAPI. Quando il computer accede a un CD-ROM, si accendono la spia di attività del disco e l'icona **Unità dischetti/CD-ROM**.

Caricamento dei compact disc

Per caricare i compact disc (CD), procedere nel modo descritto di seguito e fare riferimento alle figure riportate.

1. Accendere il computer.
2. a. Premere il pulsante di apertura del CD-ROM per aprire leggermente il cassetto.

Uso del pulsante di apertura del CD-ROM

b. Quando il computer è spento, non è possibile aprire il cassetto premendo l'apposito pulsante; è necessario inserire un oggetto sottile di circa 1,5 cm, per esempio un fermaglio raddrizzato, nel foro situato immediatamente a destra del pulsante di apertura.

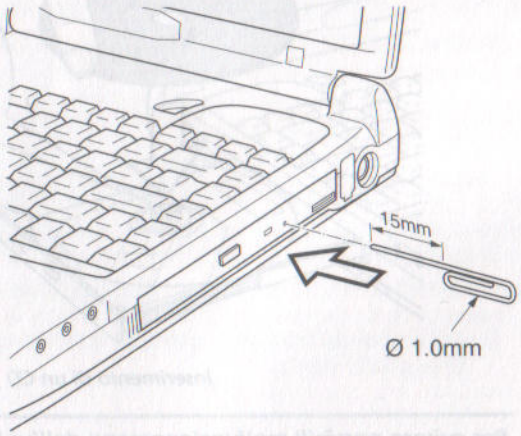

Rilascio manuale mediante il foro di espulsione

3. Afferrare il cassetto e tirarlo delicatamente fino ad aprirlo completamente.

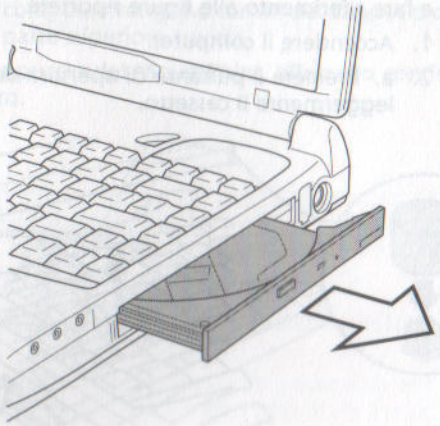

Apertura del cassetto

4. Inserire il CD nel cassetto con il lato dell'etichetta rivolto verso l'alto.

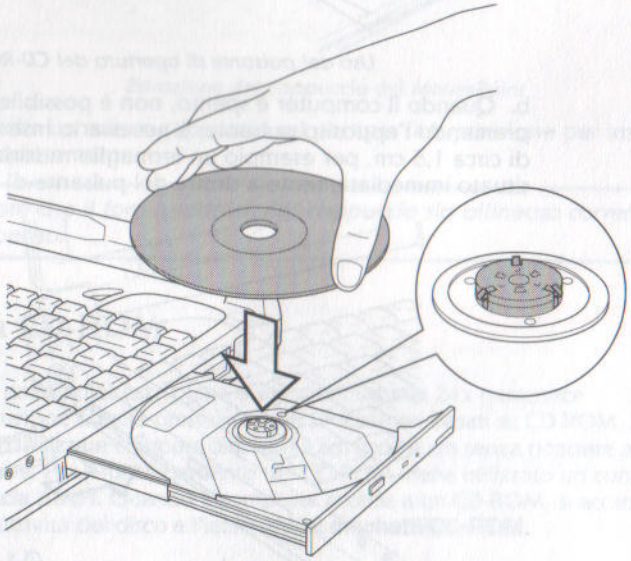

Inserimento di un CD

Per evitare possibili malfunzionamenti dell'unità, non toccare l'obiettivo o l'area circostante.

5. Premere delicatamente sul centro del CD finché non scatta. Il CD deve trovarsi sotto la parte superiore dell'alberino e deve combaciare con la base di quest'ultimo.
6. Chiudere il cassetto spingendolo delicatamente sulla parte centrale finché non scatta.

Se non è stato inserito correttamente, il CD può essere danneggiato dalla chiusura del cassetto. Inoltre, il cassetto potrebbe non aprirsi completamente quando si preme l'apposito pulsante.

Chiusura del cassetto del CD-ROM

Estrazione dei compact disc

Per estrarre un CD, procedere nel modo descritto di seguito e fare riferimento alla figura riportata.

Non premere il pulsante di apertura mentre il computer sta leggendo dati dall'unità CD-ROM. Prima di aprire il cassetto, attendere che l'icona **Unità dischetti/CD-ROM** *si sia spenta. Inoltre, se il CD-ROM sta ancora girando quando si apre il cassetto, attendere che si sia fermato prima di estrarlo.*

1. Aprire parzialmente il cassetto premendo l'apposito pulsante, quindi tirare delicatamente il cassetto verso l'esterno fino ad aprirlo completamente.

Quando il cassetto fuoriesce parzialmente, attendere qualche istante prima di aprirlo completamente, così da essere sicuri che il CD nell'unità sia fermo.

Spegnere il computer prima di utilizzare il foro di espulsione. Se il CD è in rotazione quando si apre il cassetto, potrebbe fuoriuscire dalla propria sede e colpire l'utente.

2. Il CD sporge leggermente dai lati del cassetto per agevolare l'estrazione. Afferrare delicatamente il CD ed estrarlo.

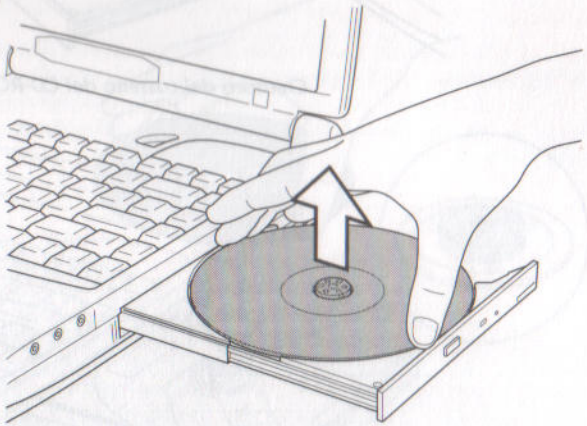

Estrazione di un CD

3. Per chiudere il cassetto, premere delicatamente sulla parte centrale fino a farlo rientrare.

Manutenzione dei CD

Maneggiare i CD con cura. Al fine di prolungarne la durata e proteggere i dati, osservare le seguenti precauzioni:

CD

1. Conservare i CD nel loro contenitore originale per proteggerli e tenerli puliti.
2. Non piegarli.
3. Non scrivere, applicare etichette o coprire in altro modo la superficie dei CD.
4. Tenere il CD per il bordo esterno o per il bordo attorno al foro centrale. Le impronte lasciate sulla superficie possono infatti impedire la corretta lettura dei dati.
5. Non appoggiare oggetti pesanti sui CD, non esporli alla luce solare diretta o a temperature estremamente alte o basse.
6. Quando è necessario, pulire i CD con un panno pulito e asciutto, spolverando dalla parte centrale verso l'esterno e non con movimenti circolari. Se necessario, servirsi di un panno inumidito con acqua o con detergente neutro. Non usare detergenti a base di benzene, solventi o altri prodotti simili.

Manutenzione dei dischetti

Maneggiare i dischetti con cura in modo da garantire la protezione dei dati e prolungare la durata dei dischetti stessi.

1. Conservare i dischetti nel loro contenitore originale in modo da proteggerli e mantenerli puliti. Se un dischetto si sporca, pulirlo con un panno morbido e umido; non utilizzare detergenti liquidi.
2. Non far scorrere la protezione metallica e non toccare la superficie magnetica del dischetto in quanto le impronte digitali possono impedire la corretta lettura dei dati.
3. Non piegare o esporre il dischetto alla luce solare diretta o a temperature estremamente alte o basse.
4. Non appoggiare oggetti pesanti sul dischetto.
5. Non mangiare, fumare o cancellare con gomme in prossimità del dischetto al fine di evitare danni alla superficie magnetica.
6. L'energia elettromagnetica può danneggiare i dati; si consiglia pertanto di tenere tutti i dischetti lontani da altoparlanti, apparecchi radio, televisioni e altre fonti di campi elettromagnetici.

Modem interno

Questa sezione spiega come collegare e scollegare il modem interno da una presa telefonica. Per informazioni sull'uso del modem, consultare il manuale dell'utente del modem.

In caso di temporale, staccare il cavo del modem dalla presa telefonica.

Non effettuare il collegamento con una linea digitale: il modem verrebbe danneggiato.

Collegamento

Per collegare il cavo del modem interno, procedere nel modo seguente:

1. Aprire il coperchio della presa del modem di circa 45 gradi.
2. Collegare un'estremità del cavo modulare alla presa jack del modem.
3. Collegare l'altra estremità del cavo a una presa telefonica.

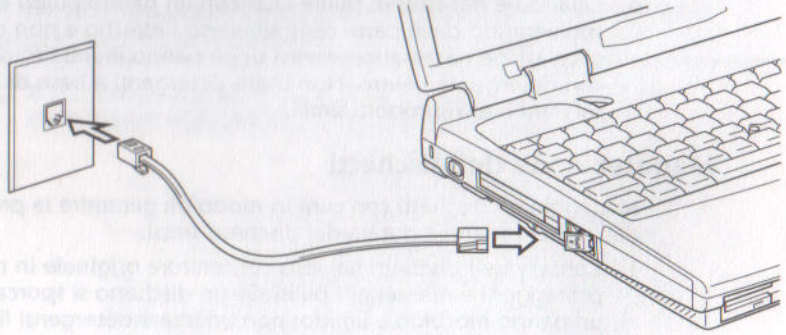

Collegamento del modem interno

Scollegamento

Per scollegare il cavo del modem interno, procedere nel modo seguente:

1. Schiacciare la levetta del connettore inserito nella presa telefonica ed estrarre il connettore.
2. Scollegare il cavo dal computer nello stesso modo.
3. Chiudere il coperchio della presa del modem.

Pulizia del computer

Per poter funzionare a lungo e senza problemi, il computer deve essere tenuto al riparo dalla polvere e da sostanze liquide di ogni tipo.

- ❑ Fare attenzione a non versare liquidi sul computer. Se il computer si bagna, spegnerlo immediatamente e lasciarlo asciugare del tutto prima di riaccenderlo.
- ❑ Per la pulizia del computer utilizzare un panno leggermente inumidito con acqua. Per il video si può utilizzare un detergente per vetri. Spruzzare una piccola quantità di detergente su un panno morbido e pulito e strofinare delicatamente lo schermo.

Non spruzzare mai il detergente direttamente sul computer e non lasciare infiltrare liquidi. Non utilizzare prodotti chimici aggressivi o corrosivi.

Trasporto del computer

Il computer è resistente e progettato per durare a lungo. Per gli spostamenti, tuttavia, è opportuno prendere alcune semplici precauzioni.

- ❑ Prima di spostare il computer, assicurarsi che ogni attività su disco sia terminata. Controllare le icone **Unità disco fisso interna** e **Unità dischetti/CD-ROM** sul computer e gli indicatori di eventuali unità disco esterne collegate.
- ❑ Se nell'unità dischetti è presente un dischetto, estrarlo.
- ❑ Se nell'unità CD-ROM è presente un disco, estrarlo. Verificare inoltre che il cassetto dell'unità sia ben chiuso.
- ❑ Spegnere il computer.
- ❑ Prima di spostare il computer, scollegare tutte le periferiche.
- ❑ Chiudere lo schermo. Non sollevare il computer prendendolo dal pannello di visualizzazione o dal lato posteriore (dove sono localizzate le porte di interfaccia).
- ❑ Chiudere tutti i coperchi delle porte.
- ❑ Scollegare l'adattatore di rete, se è collegato.
- ❑ Per il trasporto, utilizzare l'apposita valigetta.

Dispersione di calore

Per evitare il surriscaldamento, la CPU è dotata di un sensore di temperatura interno che attiva una ventola di raffreddamento o riduce la velocità di elaborazione del processore.

È possibile utilizzare il programma Gestione dell'alimentazione Toshiba o TSETUP per specificare se la CPU deve essere raffreddata mediante la ventola (impostazione **Performance**) o mediante la riduzione della velocità di elaborazione e solo in un secondo momento mediante la ventola (impostazione **Quiet**).

Se la temperatura raggiunge un certo livello, il sistema attiva la ventola o riduce la velocità di elaborazione. Quando la temperatura torna a un livello normale, la ventola viene disattivata o la CPU ritorna alla velocità normale, a seconda dell'impostazione effettuata.

Se la temperatura della CPU raggiunge un livello troppo alto, indipendentemente dall'opzione impostata, il sistema entra in modalità Resume *e viene automaticamente disattivato.*

Capitolo 5

La tastiera

I layout di tastiera del computer sono compatibili con le tastiere avanzate da 101 o 102 tasti. Utilizzando delle combinazioni di tasti, è possibile riprodurre sul computer tutte le funzioni di una tastiera da 101/102 tasti.

Il numero di tasti presenti sulla tastiera varia a seconda del layout nazionale utilizzato per la configurazione del computer. Sono disponibili vari tipi di tastiere per le diverse lingue. I layout di tastiera internazionali opzionali sono illustrati nell'Appendice D, *Layout della tastiera*.

Esistono cinque tipi di tasti: tasti grigi, tasti funzione, tasti grigio scuro, tasti programmabili e tasti dell'overlay per l'inserimento di dati numerici e per il controllo del cursore.

Tasti grigi

I tasti grigi, come i tasti delle normali macchine per scrivere, riproducono le lettere maiuscole e minuscole, i numeri, i simboli di punteggiatura e simboli speciali che appaiono sullo schermo.

Esistono tuttavia alcune differenze tra l'uso di una macchina per scrivere e l'uso della tastiera di un computer:

- Le lettere e i numeri prodotti dal computer hanno una larghezza variabile. Anche gli spazi, che vengono creati dal "carattere di spaziatura", possono variare a seconda della giustificazione della riga e di altri fattori.
- Al contrario delle macchine per scrivere, sui computer la L minuscola (l) e il numero uno (1) non sono intercambiabili.
- La O maiuscola (O) e lo zero (0) non sono intercambiabili.
- Il tasto **Caps Lock** fissa le maiuscole solo per i caratteri alfabetici, mentre il tasto delle maiuscole delle macchine per scrivere fissa tutti i tasti nella posizione superiore.
- I tasti **Shift**, il tasto **Tab** e il tasto **BkSp** (di arretramento) hanno la stessa funzione dei corrispondenti tasti delle macchine per scrivere, ma eseguono anche alcune funzioni speciali.

Tasti funzione F1...F12

I tasti funzione, da non confondere con il tasto **Fn**, sono i 12 tasti situati nella parte superiore della tastiera. Pur essendo di colore grigio scuro, questi tasti funzionano in maniera diversa rispetto agli altri tasti dello stesso colore.

I tasti da **F1** a **F12** sono chiamati tasti funzione perché, se premuti, eseguono funzioni programmate. I tasti che riportano delle icone, utilizzati in combinazione con il tasto **Fn**, eseguono funzioni specifiche del computer. Per ulteriori dettagli consultare la sezione Tasti programmabili: combinazioni di **Fn** di questo capitolo. La funzione eseguita da un particolare tasto varia a seconda del software utilizzato.

Tasti programmabili: combinazioni di Alt Gr

Il tasto **Alt Gr**, situato a destra della barra spaziatrice, viene utilizzato in combinazione con altri tasti per creare caratteri accentati o speciali (#, @, | ecc.). Si noti che alcuni dei tasti situati lungo la parte superiore della tastiera riportano tre simboli (da non confondersi con le lettere blu o bianche stampigliate sul lato di altri tasti). Per produrre il terzo simbolo, tenere premuto **Alt Gr** e premere il tasto del carattere desiderato. Nota: poiché il tasto **Alt Gr** non è disponibile sulla tastiera americana, non è possibile utilizzarlo se è stato installato il programma di controllo della tastiera americana in MS-DOS o Windows.

Il simbolo dell'Euro

Premendo **Alt Gr** + **e** (**Alt Gr** + **5**, **Alt Gr** + **4** o **Alt Gr** + **u** su alcune tastiere), è possibile generare il simbolo dell'Euro. Il simbolo dell'Euro è disponibile solo nei tipi di carattere Arial, Times New Roman e Courier New di Windows 98. Per controllare la disponibilità di eventuali aggiornamenti, consultare le pagine Web di Microsoft.

Per stampare correttamente il simbolo dell'Euro, potrebbe essere necessario aggiornare i tipi di carattere installati sulla stampante.

Tasti programmabili: combinazioni di Fn

Il tasto **Fn** (funzione) è un'esclusiva dei computer Toshiba e viene usato in combinazione con altri tasti per formare i tasti programmabili. I tasti programmabili sono combinazioni di tasti che attivano, disattivano o configurano alcune funzioni speciali.

È possibile che alcuni programmi disattivino i tasti programmabili o interferiscano con il loro funzionamento. Le impostazioni dei tasti programmabili non vengono ripristinate dalla funzione Resume *(di ripristino).*

Emulazione di una tastiera avanzata

Layout di una tastiera avanzata da 101 tasti

La tastiera è stata studiata in modo da offrire tutte le prestazioni di una tastiera avanzata da 101 tasti, illustrata sopra. La tastiera avanzata da 101/102 tasti è dotata di un tastierino numerico e del tasto Scroll Lock. La tastiera dispone inoltre di tasti **Enter**, **Ctrl** e **Alt** supplementari a destra della tastiera principale. Poiché la tastiera del computer ha dimensioni ridotte e contiene un numero inferiore di tasti, alcune funzioni della tastiera avanzata devono essere simulate usando due tasti invece di uno.

Il software utilizzato può richiedere l'uso di tasti di cui la tastiera è sprovvista. Premendo il tasto **Fn** in combinazione con uno dei seguenti tasti vengono simulate le funzioni della tastiera avanzata.

Premere **Fn** + **F10** o **Fn** + **F11** per accedere al tastierino numerico integrato. Quando quest'ultimo è attivato, i tasti grigi contrassegnati dai numeri bianchi svolgono la funzione di un tastierino numerico (**Fn** + **F11**) o vengono utilizzati come tasti di controllo del cursore (**Fn** + **F10**). Per ulteriori informazioni sul funzionamento di questi tasti, consultare la sezione Overlay del tastierino di questo capitolo. All'accensione del computer, entrambe le opzioni sono disattivate di default.

Premere **Fn** + **F12** (**ScrLock**) per bloccare il cursore su una determinata riga. All'accensione del computer, questa funzione è disattivata di default.

Premere **Fn** + **Enter** per simulare il tasto **Enter** del tastierino numerico di una tastiera avanzata.

Premere **Fn** + **Ctrl** per simulare il tasto **Ctrl** destro di una tastiera avanzata.

Premere **Fn** + **Alt** per simulare il tasto **Alt** destro di una tastiera avanzata.

Tasti di scelta rapida

I tasti di scelta rapida (**Fn** + un tasto funzione o di spostamento del cursore) consentono di attivare e disattivare alcune funzioni del computer.

Protezione istantanea: premere **Fn** + **F1** se si vuole bloccare la tastiera e cancellare il contenuto dello schermo per impedire ad altre persone di accedere ai propri dati. Il motore del disco fisso viene disattivato e lo spegnimento automatico dell'unità disco fisso viene impostato su un minuto. Per ripristinare lo schermo e le impostazioni originali, digitare la parola d'ordine. Se non è stata impostata alcuna parola d'ordine, premere **Enter** o **F1**. Consultare il Capitolo 8, *Configurazione e sicurezza del computer*.

Modalità di risparmio della batteria: premere **Fn** + **F2** per cambiare la modalità di risparmio della batteria.

Se si preme **Fn** + **F2** in ambiente Windows 95, viene visualizzato un pannello di icone che mostra l'impostazione corrente. Se si preme **Fn** + **F2** in ambiente Windows 98, viene visualizzato il menu Risparmio energetico. La modalità predefinita è **`Portatile standard`**. È possibile impostare e salvare con un nome specifico delle configurazioni personalizzate. Quando si premono questi tasti di scelta rapida, l'impostazione corrente viene visualizzata in una finestra. È possibile cambiare l'impostazione anche mediante la funzione Risparmio energetico dell'utilità Gestione Risparmio energetico di Windows 98.

Modalità di accensione: premere **Fn** + **F3** per cambiare la modalità di accensione. Quando si premono questi tasti di scelta rapida, l'impostazione corrente viene visualizzata in una finestra. Utilizzare la funzione Se viene premuto il pulsante di alimentazione in **`Proprietà Modalità alimentazione del sistema`**.

Volume dell'allarme: premere **Fn** + **F4** per regolare il volume dell'allarme (basso, medio, alto o disattivato). La prima volta che si preme **Fn** + **F4**, il volume viene disattivato. Per cambiare impostazione, tenere premuto il tasto **Fn** e premere nuovamente **F4**. Un segnale acustico comunica all'utente il volume di allarme corrente. Il volume all'accensione varia a seconda dell'ultima impostazione selezionata. Consultare il Capitolo 8, *Configurazione e sicurezza del computer*.

Selezione del video: premendo **Fn** + **F5**, è possibile cambiare il dispositivo di visualizzazione attivo. Come indicato nella tabella riportata qui di seguito, le modifiche variano a seconda del tipo di video utilizzato dal computer, dell'impostazione corrente e della presenza di un monitor esterno collegato al computer.

TSETUP	Video attivo	Ordine di selezione
Selezione automatica	Interno Esterno	Int. ⇨ Sim. ⇨ Est. Est. ⇨ Int. ⇨ Sim.
Simultaneo	Simultaneo	Sim. ⇨ Est. ⇨ Int.

Tasti speciali di Windows 95/98

La tastiera comprende due tasti che eseguono funzioni speciali in Windows 95/98: uno attiva il menu **Avvio** e l'altro svolge la stessa funzione del pulsante secondario del mouse.

Questo tasto attiva il menu **Avvio** di Windows 95/98.

Questo tasto svolge la stessa funzione del pulsante secondario del mouse.

Emulazione del tasto Fn su una tastiera esterna

Il tasto **Fn** è disponibile solo sulle tastiere Toshiba. Se si utilizza una tastiera esterna collegata al computer, è possibile eseguire le combinazioni di tasti che utilizzano il tasto **Fn** emulando il tasto stesso. Per esempio, si può cambiare la modalità di accensione tenendo premuto **Shift** sinistro + **Ctrl** sinistro e premendo **F3**. Per informazioni dettagliate sull'emulazione del tasto **Fn**, consultare il Capitolo 8, *Configurazione e sicurezza del computer*.

Overlay del tastierino

La tastiera del computer non dispone di un tastierino numerico indipendente, ma l'overlay del tastierino numerico permette di simularne le funzioni.

L'overlay del tastierino numerico è composto dai tasti situati al centro della tastiera e contrassegnati dalle lettere bianche. L'overlay svolge le stesse funzioni del tastierino numerico della tastiera avanzata da 101/102 tasti.

Attivazione dell'overlay

L'overlay del tastierino numerico può essere utilizzato per l'immissione di dati numerici, oppure per il controllo del cursore e della pagina.

Modalità di controllo del cursore

Per attivare la modalità di controllo o spostamento del cursore, premere **Fn** + **F10** (si accenderà l'icona **Controllo cursore**). In questo modo è possibile utilizzare i tasti per il controllo del cursore e della pagina come illustrato nella figura che segue. Per disattivare l'overlay, premere nuovamente **Fn** + **F10**.

Modalità numerica

Per attivare la modalità numerica, premere **Fn** + **F11** (si accenderà l'icona **Modalità numerica**). In questo modo è possibile inserire dei dati numerici utilizzando i tasti illustrati nella figura che segue. Per disattivare l'overlay, premere nuovamente **Fn** + **F11**.

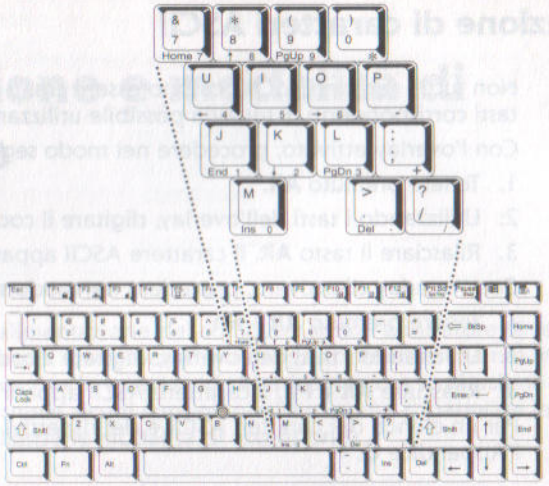

Overlay del tastierino numerico

Uso temporaneo della tastiera normale (overlay attivo)

Durante l'uso dell'overlay, è possibile accedere temporaneamente alla tastiera normale senza disattivare l'overlay.

1. Tenere premuto **Fn** e premere un qualsiasi altro tasto. Tutti i tasti funzioneranno come se l'overlay fosse disattivato.
2. Per inserire le maiuscole, tenere premuto **Fn** + **Shift** e digitare i caratteri desiderati.
3. Per continuare a utilizzare l'overlay, rilasciare **Fn**.

Uso temporaneo dell'overlay (overlay inattivo)

Durante l'uso della tastiera normale, è possibile accedere temporaneamente all'overlay del tastierino numerico senza attivarlo:

1. Premere e tenere premuto **Fn**.
2. Controllare gli indicatori della tastiera. Premendo **Fn**, viene attivato l'ultimo overlay utilizzato. Se si accende l'icona **Modalità numerica**, è possibile utilizzare l'overlay per l'inserimento di dati numerici. Se si accende l'icona **Controllo cursore**, è possibile utilizzare l'overlay per il controllo del cursore e della pagina.
3. Per ripristinare il funzionamento normale della tastiera, rilasciare il tasto **Fn**.

Cambio temporaneo di modalità

Se è attiva la **Modalità numerica**, è possibile abilitare temporaneamente la modalità di **Controllo cursore** premendo uno dei tasti Shift.

Analogamente, se è attiva la modalità di **Controllo cursore**, è possibile abilitare temporaneamente la **Modalità numerica** premendo uno dei tasti Shift.

Generazione di caratteri ASCII

Non tutti i caratteri ASCII possono essere creati direttamente premendo i tasti corrispondenti. È tuttavia possibile utilizzare i rispettivi codici ASCII.

Con l'overlay attivato, procedere nel modo seguente:

1. Tenere premuto **Alt**.
2. Utilizzando i tasti dell'overlay, digitare il codice ASCII desiderato.
3. Rilasciare il tasto **Alt**. Il carattere ASCII apparirà sullo schermo.

Con l'overlay disattivato, procedere nel modo seguente:

1. Tenere premuto **Alt** + **Fn**.
2. Utilizzando i tasti dell'overlay, digitare il codice ASCII desiderato.
3. Rilasciare **Alt** + **Fn**. Il carattere ASCII apparirà sullo schermo.

Per un elenco dei caratteri ASCII e dei rispettivi codici, vedere l'Appendice G.

Capitolo 6

Alimentazione e modalità di accensione

Le fonti di alimentazione del computer sono l'adattatore di rete e le batterie interne. Questo capitolo spiega come sfruttarle nel modo migliore, descrive le operazioni di caricamento e sostituzione delle batterie, fornisce alcuni consigli pratici su come risparmiare la carica delle batterie e illustra le modalità di accensione.

Condizioni di alimentazione

La funzionalità del computer e lo stato di carica della batteria dipendono dalle condizioni dell'alimentazione, ovvero dal fatto che essa sia fornita dall'adattatore di rete o dalla batteria, e, nel secondo caso, dal livello di carica della batteria stessa.

Tabella 6-1 Condizioni di alimentazione

		Computer acceso	**Computer spento (non funzionante)**
Adattatore collegato	Batteria completamente carica	• In funzione • Carica di compensazione • LED: **Batteria** verde **CC IN** verde	• Carica di compensazione • LED: **Batteria** verde **CC IN** verde
	Batteria parzialmente carica o scarica	• In funzione • Caricamento veloce • LED: **Batteria** arancione **CC IN** verde	• Caricamento veloce • LED: **Batteria** arancione **CC IN** verde
	Batteria non installata	• In funzione • Carica nulla • LED: **Batteria** spento **CC IN** verde	• Carica nulla • LED: **Batteria** spento **CC IN** verde

		Computer acceso	Computer spento (non funzionante)
Adattatore non collegato	Carica della batteria sopra il punto di attivazione inferiore	• In funzione • LED: **Batteria** spento **CC IN** spento	—
	Carica della batteria sotto il punto di attivazione inferiore	• In funzione • Segnale di allarme • LED: **Batteria** arancione lampeggiante **CC IN** spento	—
	Batteria scarica	Il computer entra in modalità Resume e interrompe ogni attività	—
	Batteria non installata	• Nessuna attività • LED: **Batteria** spento **CC IN** spento	—

Indicatori dell'alimentazione

Come riportato nella tabella precedente, gli indicatori **Batteria** e **CC IN** sul pannello di segnalazione del sistema indicano lo stato di funzionalità del computer e il livello di carica della batteria.

Indicatore Batteria

Controllare l'indicatore **Batteria** per determinare lo stato della batteria. I seguenti stati dell'indicatore segnalano lo stato della batteria:

Arancione lampeggiante	Il livello di carica della batteria è basso. È necessario collegare l'adattatore di rete per ricaricare la batteria.
Arancione	Indica che l'adattatore di rete è collegato e sta ricaricando la batteria.
Verde	Indica che l'adattatore di rete è collegato e la batteria è completamente carica.
Spento	In qualsiasi altra situazione, l'indicatore rimane spento.

Indicatore CC IN

Controllare l'indicatore **CC IN** per determinare lo stato dell'alimentazione fornita dall'adattatore di rete:

Verde	Indica che l'adattatore di rete è collegato e fornisce correttamente l'alimentazione al computer.
Arancione lampeggiante	Segnala un problema di alimentazione o il surriscaldamento della CPU. Collegare l'adattatore di rete a una presa di corrente diversa. Se l'indicatore continua a lampeggiare, si potrebbe trattare di un problema del convertitore interno o di un eccessivo innalzamento della temperatura interna. Lasciare che il computer si raffreddi a temperatura ambiente, quindi, se il problema persiste, consultare il proprio rivenditore.
Spento	In qualsiasi altra situazione, l'indicatore rimane spento.

Indicatore Alimentazione

Controllare l'indicatore **Alimentazione** per determinare lo stato generale dell'alimentazione:

Verde	Indica che il computer è acceso e riceve un'alimentazione corretta.
Arancione lampeggiante	Indica che il computer è stato spento mentre si trovava in modalità Resume. L'icona rimane un secondo accesa e due secondi spenta.

La modalità Resume *viene chiamata* **`Sospensione/Resume`** *in Windows 95 e* **`Standby`** *in Windows 98. Le funzioni sono essenzialmente identiche.*

Spento	In qualsiasi altra situazione, l'indicatore rimane spento.

Tipi di batteria

Il computer ha tre tipi di batteria:

- ❑ Gruppo batterie
- ❑ Batteria ausiliaria
- ❑ Batteria del clock in tempo reale (RTC)

Batteria

Quando l'adattatore di rete non è collegato, la fonte di alimentazione principale del computer è un gruppo di batterie estraibile agli ioni di litio, che in questo manuale viene definito anche semplicemente "batteria". Per prolungare l'autonomia del computer quando non viene utilizzato nelle vicinanze di una presa di corrente alternata, è possibile acquistare gruppi di batterie supplementari.

L'autonomia è un componente soggetto a usura: quando la sua autonomia diventa scarsa anche dopo una ricarica completa, è necessario sostituirla con una nuova.

La batteria ricarica sia la batteria ausiliaria sia quella dell'RTC. La batteria ausiliaria e quella standard conservano le impostazioni del computer quando si abilita la modalità Resume.

Il gruppo batterie agli ioni di litio può esplodere se non viene inserito, maneggiato o eliminato correttamente. Eliminare le batterie esaurite in conformità con le normative di tutela ambientale in vigore. Utilizzare esclusivamente batterie consigliate da Toshiba.

Batteria ausiliaria

La batteria ausiliaria alimenta la funzione Resume del computer. Tiene in memoria le copie di riserva di dati e programmi quando il computer è spento, l'adattatore di rete non è collegato e il gruppo batterie è completamente scarico oppure è stato estratto. Se la batteria ausiliaria è completamente scarica, la modalità Resume non funziona e il computer perde tutti i dati in memoria. Quando si accende il computer, viene visualizzato il seguente messaggio:

```
WARNING: RESUME FAILURE.
PRESS ANY KEY TO CONTINUE.
```

La batteria ausiliaria del computer è una batteria al nichel-metallo-idruro (NiMH) e può essere sostituita solo dal rivenditore o da un tecnico Toshiba. La batteria può esplodere se non viene correttamente sostituita, utilizzata, maneggiata o eliminata. Eliminare le batterie esaurite in conformità con le normative di tutela ambientale in vigore.

Batteria del clock in tempo reale

La batteria del clock in tempo reale (RTC) alimenta l'RTC e il calendario interni. Conserva inoltre la configurazione del sistema.

Se la batteria dell'RTC si scarica completamente, il sistema perde questi dati e il clock in tempo reale e il calendario si arrestano. Quando si accende il computer, viene visualizzato il seguente messaggio:

```
**** Bad RTC battery ****
**** Bad Check sum (CMOS) ****
Check system. Then press [F1] key .
```

La batteria dell'RTC del computer è una batteria al nichel-metallo-idruro (NiMH) e può essere sostituita solo dal rivenditore o da un tecnico Toshiba. La batteria può esplodere se non viene correttamente sostituita, utilizzata, maneggiata o eliminata. Eliminare le batterie esaurite in conformità con le normative di tutela ambientale in vigore.

Manutenzione e uso del gruppo batterie

Il gruppo batterie è un componente vitale di ogni computer portatile. Se lo si utilizza con cura, è possibile aumentare l'autonomia del computer e prolungare la vita della batteria. Per un funzionamento sicuro e risultati ottimali, seguire le istruzioni riportate di seguito.

Precauzioni

1. Prestare molta attenzione a non mandare in corto circuito la batteria. Il contatto tra i due morsetti e un oggetto metallico può danneggiare o perfino incendiare il gruppo batterie.
2. Non sovraccaricare, rompere o smontare la batteria e non invertirne la carica. In tutte queste circostanze si potrebbe provocare l'emissione di sostanze tossiche, idrogeno e/o ossigeno o altre sostanze elettrolitiche e l'aumento della temperatura esterna della batteria.
3. Non esporre il gruppo batterie alle fiamme in quanto potrebbe esplodere.
4. I gruppi batterie contengono sostanze tossiche che non devono essere smaltite insieme ai rifiuti comuni. Per l'eliminazione dei gruppi batterie, attenersi rigorosamente alle normative locali. Coprire sempre i morsetti metallici con del nastro isolante per evitare il pericolo di corto circuito.
5. Se la batteria perde o presenta un'apertura deve essere sostituita immediatamente. Quando si maneggia una batteria danneggiata, è necessario indossare guanti protettivi.
6. Quando è necessario sostituire la batteria, la batteria nuova deve essere dello stesso modello e dello stesso produttore.

7. Non avvicinare i morsetti del gruppo batterie a oggetti metallici che non siano i contatti del computer. Quando si deve trasportare il gruppo batterie, avvolgerlo in un panno o utilizzare un sacchetto di plastica.
8. Quando si installa il gruppo batterie, uno scatto indica che è stata raggiunta la posizione corretta.
9. Il gruppo batterie deve essere caricato solo all'interno del computer o nell'apposito caricatore di batteria opzionale.
10. L'inversione di polarità deve essere evitata su tutte le batterie. La batteria del computer è progettata in modo da non poter essere installata con una polarità inversa.

Caricamento delle batterie

Quando il livello di carica del gruppo batterie si abbassa, l'indicatore **Batteria** lampeggia in arancione per segnalare che rimangono solo pochi minuti di funzionamento. Se si continua a usare il computer quando l'indicatore **Batteria** lampeggia, il computer abilita la modalità Resume (per evitare di perdere dati) e si disattiva automaticamente.

Quando un gruppo batterie si scarica, è necessario ricaricarlo.

Procedure

Per ricaricare un gruppo batterie installato nel computer, collegare l'adattatore di rete alla presa **CC IN** e inserire l'altra estremità in una presa di corrente.

Durante il caricamento della batteria, l'indicatore **Batteria** diventa arancione.

Per ricaricare il gruppo batterie, utilizzare solo il computer collegato a una presa elettrica o il caricatore di batteria Toshiba opzionale. Non tentare di ricaricare il gruppo batterie con un dispositivo di altro tipo.

Tempo di ricarica

Nella tabella seguente sono indicati i tempi necessari per ricaricare completamente una batteria scarica.

	Tempo di ricarica (ore)	
Tipo di batteria	**Computer acceso**	**Computer spento**
Batteria	Da 4 a 10 e oltre	Circa 2
Batteria ausiliaria	10	10
Batteria RTC	40	Non si ricarica

Il tempo di ricarica a computer acceso dipende dalla temperatura dell'ambiente, dalla temperatura del computer e dalle operazioni effettuate. Se si fa un uso intensivo di dispositivi esterni, per esempio, la batteria potrebbe essere ricaricata solo minimamente durante l'uso del computer. Consultare anche la sezione Ottimizzazione della durata operativa della batteria. *Gli stessi fattori influiscono sul tempo di ricarica.*

Avvertenze sulla ricarica delle batterie

Nei seguenti casi, è possibile che la batteria non si ricarichi subito:

- La batteria è molto calda o fredda. Per poter ricaricare completamente la batteria, eseguire l'operazione a una temperatura ambiente compresa tra 10° e 30°C.
- La batteria è quasi completamente scarica. Lasciare collegato per qualche minuto l'adattatore di rete; la batteria dovrebbe cominciare a ricaricarsi.

Controllo della capacità della batteria

La carica residua della batteria può essere controllata nelle proprietà di alimentazione. Per ulteriori informazioni, consultare il capitolo 8, *Configurazione e sicurezza del computer*.

Prima di controllare l'autonomia residua, attendere almeno 16 secondi dopo aver acceso il computer. Il computer necessita di questo tempo per controllare la capacità residua della batteria e per calcolare il tempo operativo rimanente, in base al tasso della potenza assorbita e alla capacità residua della batteria. Il tempo operativo rimanente effettivo può in alcuni casi essere leggermente diverso dal tempo calcolato.

Se una batteria viene ripetutamente scaricata e ricaricata, la sua capacità diminuisce gradualmente. Di conseguenza, una batteria più vecchia e utilizzata molte volte non avrà la stessa durata di una batteria nuova, anche se entrambe sono completamente cariche. In questo caso, la finestra **`Risparmio energia`** *in Windows 98 indicherà un livello di carica del 100% per entrambe le batterie, ma l'autonomia residua visualizzata per la batteria più vecchia sarà inferiore.*

Ottimizzazione della durata operativa della batteria

L'utilità di una batteria dipende dall'autonomia che riesce a fornire con una sola carica.

La durata della carica di una batteria dipende dai seguenti fattori:

- La configurazione del computer (per esempio, se si attivano o meno le funzioni di risparmio della batteria). Il computer dispone di una modalità di risparmio della batteria che consente di utilizzare efficacemente la carica. Questa modalità prevede le seguenti opzioni:
  - velocità di elaborazione
  - spegnimento automatico dello schermo
  - disattivazione automatica del disco fisso
  - spegnimento automatico del sistema
  - luminosità del pannello LCD

  Consultare il Capitolo 8, *Configurazione e sicurezza del computer*.
- La frequenza e la durata di utilizzo del disco fisso, dell'unità CD-ROM e dell'unità dischetti.

- La carica iniziale della batteria.
- L'uso di dispositivi opzionali, come ad esempio una PC Card, che vengono alimentati dalla batteria.
- L'attivazione della modalità Resume, che permette di risparmiare la carica della batteria se il computer viene acceso e spento di frequente.
- Dove vengono archiviati i programmi e i dati.
- Chiudendo lo schermo quando non si usa la tastiera, si risparmia la carica della batteria.
- La durata operativa diminuisce a temperature basse.
- La condizione dei morsetti della batteria. Pulirli con un panno asciutto prima di installare il gruppo batterie.

Conservazione dei dati con l'alimentazione disinserita

Se le batterie sono completamente cariche quando si spegne il computer, i tempi approssimativi di conservazione dei dati sono i seguenti:

Batteria	Da 4 a 5 giorni
Batteria ausiliaria	0,5 ore
Batteria RTC	1 mese

Prolungamento della durata della batteria

Per prolungare il più possibile la durata della batteria:

- Se si hanno dei gruppi batterie supplementari, utilizzarli a rotazione.
- Se non si utilizza il computer per un periodo di tempo prolungato, estrarre il gruppo batterie.
- Conservare i gruppi batterie di riserva in un luogo asciutto e al riparo dalla luce solare diretta.

Sostituzione del gruppo batterie

Quando il gruppo batterie raggiunge la fine della sua vita operativa, è necessario installarne uno nuovo. Generalmente, un gruppo batterie è da sostituire dopo circa 500 ricariche. Se l'indicatore **Batteria** comincia a lampeggiare in arancione poco dopo che la batteria è stata ricaricata completamente, è necessario sostituire il gruppo batterie.

Può anche succedere di voler sostituire un gruppo batterie scarico con uno di riserva carico quando si utilizza il computer in un luogo dove non sono disponibili prese elettriche. Questa sezione spiega come estrarre e installare il gruppo batterie.

Estrazione del gruppo batterie

Per sostituire un gruppo batterie scarico, procedere nel modo descritto di seguito. Per individuare la posizione dei componenti, fare riferimento al capitolo 2, *Panoramica del computer*.

Quando si maneggia un gruppo batterie, fare attenzione a non mandarne in corto circuito i morsetti. Prestare inoltre attenzione a non lasciarlo cadere, a non urtare o graffiare l'alloggiamento e a non piegare o ammaccare il gruppo stesso.

1. Salvare il lavoro.
2. Spegnere il computer. Accertarsi che l'indicatore **Alimentazione** sia spento.
3. Staccare tutti i cavi collegati al computer.
4. Capovolgere il computer.
5. Fare scorrere verso destra il fermo della batteria, quindi tirare leggermente in avanti il coperchio della batteria e sollevarlo.

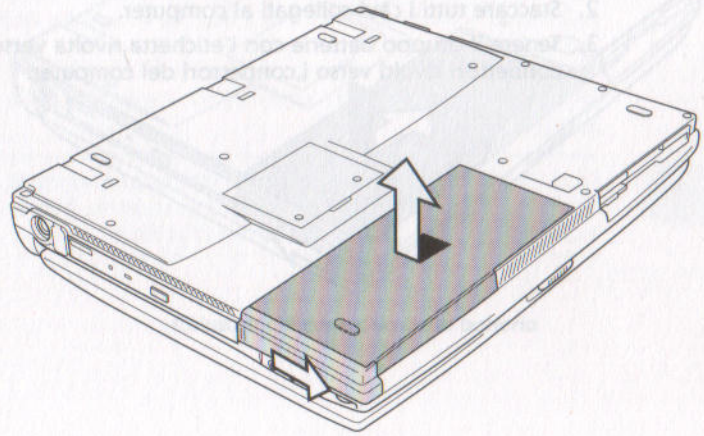

Rilascio del coperchio della batteria

6. Appoggiare il coperchio della batteria in posizione capovolta. Spingere i fermi verso l'esterno ed estrarre il gruppo batterie.

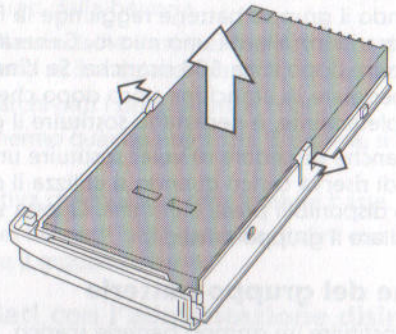

Estrazione del gruppo batterie

Per motivi di tutela dell'ambiente, i gruppi batterie esauriti non devono essere gettati via, bensì restituiti al rivenditore Toshiba.

Installazione del gruppo batterie

Per installare un gruppo batterie, procedere nel modo descritto di seguito.

Il gruppo batterie agli ioni di litio può esplodere se non viene inserito, maneggiato o eliminato correttamente. Eliminare le batterie esaurite in conformità con le normative di tutela ambientale in vigore. Utilizzare esclusivamente batterie consigliate da Toshiba.

1. Spegnere il computer.
2. Staccare tutti i cavi collegati al computer.
3. Tenere il gruppo batterie con l'etichetta rivolta verso il basso e i connettori rivolti verso i connettori del computer.

4. Montare il gruppo batterie nel coperchio, assicurandosi che sia fissata con gli appositi fermi.

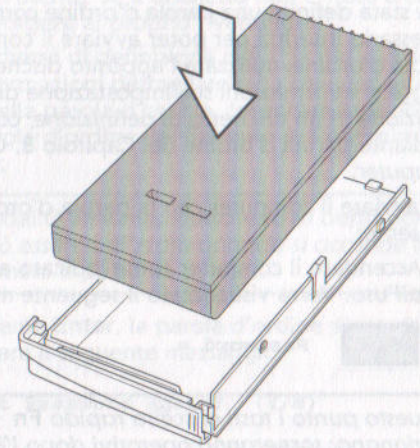

Installazione del gruppo batterie

5. Assicurarsi che il fermo della batteria sia sbloccato, quindi allineare il bordo posteriore del coperchio con l'icona e premere delicatamente verso il basso e all'indietro.
6. Fare scorrere il fermo della batteria nella posizione di blocco in modo da fissare il gruppo batterie.

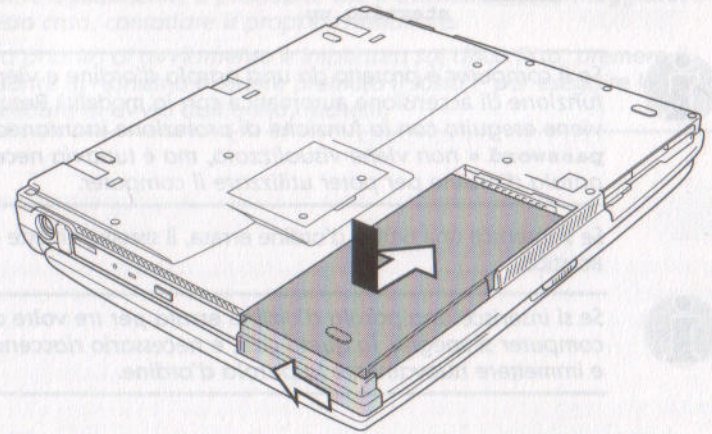

Chiusura del coperchio della batteria

Avvio del computer con la parola d'ordine

Se è stata definita una parola d'ordine come supervisore o utente, è necessario inserirla per poter avviare il computer. Se si dimentica la parola d'ordine, utilizzare l'apposito dischetto di definizione. Per maggiori informazioni sull'impostazione di una parola d'ordine e la creazione di un dischetto di definizione, consultare la sezione Protezione mediante parola d'ordine del Capitolo 8, *Configurazione e sicurezza del computer*.

Per avviare il computer con la parola d'ordine, procedere nel modo seguente:

1. Accendere il computer come indicato al Capitolo 3, *Introduzione all'uso*. Verrà visualizzato il seguente messaggio:

```
Password =
```

A questo punto i tasti di scelta rapida **Fn** + **F1** *fino a* **F5** *non funzionano; torneranno operativi dopo l'immissione della parola d'ordine.*

2. Inserire la parola d'ordine.
3. Premere **Enter**. Il computer visualizza il seguente messaggio mentre viene avviato.

```
Valid password entered, system is now
starting up.
```

Se il computer è protetto da una parola d'ordine e viene avviato dalla funzione di accensione automatica *con la* modalità Resume *attiva, l'avvio viene eseguito con la funzione di protezione istantanea. Il messaggio* **password =** *non viene visualizzato, ma è tuttavia necessario inserire la parola d'ordine per poter utilizzare il computer.*

Se si inserisce una parola d'ordine errata, il sistema emette un segnale acustico.

Se si inserisce una parola d'ordine errata per tre volte consecutive, il computer si spegne. In questi casi, è necessario riaccendere il computer e immettere nuovamente la parola d'ordine.

La procedura seguente descrive come utilizzare il dischetto di definizione della parola d'ordine quando si è dimenticata la parola d'ordine del supervisore o dell'utente. Se il dischetto non è stato creato, oppure se non funziona, rivolgersi al proprio rivenditore.

1. Inserire il dischetto di definizione della parola d'ordine nell'apposita unità. Per informazioni dettagliate sulla creazione di un dischetto di definizione della parola d'ordine, consultare la sezione Protezione mediante parola d'ordine del Capitolo 8, *Configurazione e sicurezza del computer.*

Se è attiva la modalità Resume, *il dischetto di definizione della parola d'ordine non può essere utilizzato quando si accende il computer. In questo caso, premere il pulsante di reset.*

2. Quando si preme **Enter**, la parola d'ordine viene cancellata e sullo schermo appare il seguente messaggio:

```
Set Password Again?  (Y/N)
```

Premere **Y** per lanciare il programma TSETUP e impostare una nuova parola d'ordine.

Premere **N** per riavviare computer.

Il dischetto di definizione della parola d'ordine deve essere inserito nell'unità A, altrimenti viene nuovamente visualizzato il messaggio **Password =** *. Se il dischetto è stato inserito nell'unità A e il messaggio appare ugualmente, è probabile che il dischetto sia danneggiato. In questo caso, contattare il proprio rivenditore.*

Se la priorità di avviamento è impostata sul disco fisso, premere il pulsante di ripristino e tenere premuto il tasto **F** *per eseguire la procedura di avvio dall'unità dischetti.*

Modalità di accensione

Il computer dispone di tre modalità di accensione:

- Ibernazione (i dati vengono salvati sul disco fisso)
- Resume (i dati vengono salvati in memoria)
- Boot (i dati non vengono salvati in memoria)

Consultare anche le sezioni Accensione del computer e Spegnimento del computer *nel capitolo 3, Introduzione all'uso, nonché la sezione dedicata al programma Gestione dell'alimentazione Toshiba nel capitolo 8, Configurazione e sicurezza del computer.*

Impostazione in Windows

Utilizzare il programma di utilità Gestione dell'alimentazione Toshiba per impostare una delle tre modalità di accensione descritte sopra. Per informazioni dettagliate sulle funzioni di ciascuna modalità e per istruzioni su come impostarle, consultare il capitolo 8, *Configurazione e sicurezza del computer*.

Tasti di scelta rapida

Per impostare le modalità di accensione, è possibile utilizzare i tasti di scelta rapida **Fn + F3**. Per informazioni dettagliate, consultare il capitolo 5, *La tastiera*.

TSETUP

Il programma di utilità per MS-DOS TSETUP consente di impostare due modalità di accensione: Resume (Ripristino) e Caricamento. Per informazioni più dettagliate, consultare il Capitolo 8, *Configurazione e sicurezza del computer*.

La modalità Resume *viene chiamata* **Sospensione/Resume** *in Windows 95 e* **Standby** *in Windows 98. Le funzioni sono essenzialmente identiche*

Accensione/spegnimento mediante il pannello

Il computer può essere configurato in modo da accendersi o spegnersi automaticamente quando si apre o si chiude il pannello di visualizzazione.

Per ulteriori informazioni sull'attivazione di questa comoda opzione, consultare il Capitolo 8, *Configurazione e sicurezza del computer*.

Se si utilizza il pulsante **Sospendi** o **Standby** *del menu Avvio di Windows per spegnere il computer, non chiudere il pannello finché la funzione di sospensione non è stata eseguita, altrimenti la modalità* Resume *non funzionerà.*

Spegnimento automatico del sistema

Questa funzione spegne automaticamente il sistema se rimane inutilizzato per un intervallo di tempo prestabilito.

La durata dell'intervallo può essere impostata mediante il programma TSETUP. Per le istruzioni sull'impostazione dei valori in TSETUP, consultare il Capitolo 8, *Configurazione e sicurezza del computer*.

Accensione automatica

Questa funzione consente di impostare un orario per l'accensione automatica del computer.

Per le istruzioni sull'impostazione dell'ora e della data per l'accensione automatica, consultare il Capitolo 8, *Configurazione e sicurezza del computer*.

Accensione via modem

Questa funzione attiva automaticamente l'alimentazione del computer quando viene ricevuta una chiamata da un modem remoto. Quando un modem riceve una chiamata da un modem remoto, invia un impulso di "accensione via modem" al computer. In Windows 95, questa funzione non può essere utilizzata con un modem su PC Card.

Per le istruzioni sull'attivazione dell'accensione via modem, consultare la sezione TSETUP: Auto Power On nel capitolo 8, *Configurazione e sicurezza del computer*.

Capitolo 7

Programmi di utilità e di controllo Toshiba

I programmi di utilità e di controllo Toshiba sono preinstallati sul disco fisso del computer. Il presente capitolo descrive questi programmi e rimanda ai capitoli che contengono descrizioni più dettagliate.

Elenco dei programmi di utilità e di controllo

Sul disco fisso sono preinstallati i programmi di utilità elencati di seguito.

- Hardware Setup - Programma di configurazione dell'hardware del sistema. Vedere il Capitolo 8, *Configurazione e sicurezza del computer*.
- Gestione dell'alimentazione Toshiba - Utilità di gestione dell'alimentazione. Vedere il Capitolo 8, *Configurazione e sicurezza del computer*.
- TSETUP.EXE - Programma di configurazione del sistema in ambiente MS-DOS. Vedere il Capitolo 8, *Configurazione e sicurezza del computer*.
- TDIAGS.EXE - Programma di diagnostica per ambienti MS-DOS. Vedere il Capitolo 10, *Risoluzione dei problemi*.
- Programma di controllo video per Windows - Ottimizza le prestazioni dello schermo in Windows 95/98. Illustrato in questo capitolo.
- Programma di controllo audio - Illustrato in questo capitolo.
- Programmi di controllo per il modem

Programma di controllo video per Windows

Il programma di controllo (driver) del video è stato studiato per accelerare le capacità grafiche; utilizza le proprie funzioni di accelerazione incorporate per migliorare le prestazioni sotto Windows e supporta la modalità Super VGA, che migliora i colori e la risoluzione della grafica. Il programma di controllo video per Windows è preinstallato.

Il computer è dotato di un programma di controllo che consente di visualizzare fino a 16 milioni di colori con una risoluzione di 1024 x 768 pixel. Con una impostazione così elevata, tuttavia, l'acceleratore hardware non funziona e il tempo di risposta è pertanto maggiore.

Per installare questo programma di controllo video, procedere nel modo seguente:

1. Fare clic su **Avvio**, scegliere **Impostazioni** e fare clic su **Pannello di controllo**.
2. Fare doppio clic sull'icona **Schermo** per aprire la finestra **Proprietà - Schermo**.
3. Fare clic sulla scheda **Impostazioni** e fare clic sul pulsante **Proprietà avanzate**.
4. Scegliere la scheda **Scheda** e fare clic sul pulsante **Cambia**. Se si usa Windows 95, saltare al punto 6. Se si usa Windows 98, continuare con il punto 5.
5. a. In Windows 98, viene aperta la finestra Aggiornamento guidato driver di periferica. Fare clic sul pulsante **Avanti**.

   b. Selezionare la seguente voce: Visualizzare un elenco dei driver disponibili, permettendo di selezionare il driver desiderato. Fare clic su **Avanti**.
6. Selezionare **Trident Cyber9525 (Enable 24bit)**.
7. Riavviare Windows.

Programma di controllo audio per Windows

Il programma di controllo audio è progettato specificamente per la riproduzione del suono digitale e supporta le seguenti funzioni:

- ❑ Applicazioni di registrazione e riproduzione
- ❑ File wave
- ❑ Suono MIDI
- ❑ DirectSound
- ❑ Compatibilità Sound Blaster

Applicazioni di registrazione e riproduzione

Un'applicazione di registrazione sonora consente di effettuare registrazioni utilizzando vari tipi di input audio: microfono, lettore CD, file wave (*.wav) e dispositivi MIDI.

File wave

I programmi di controllano supportano la registrazione e la riproduzione di file wave digitali (*.wav). La funzione di registrazione dei file wave è di tipo full duplex. La qualità delle registrazioni wave può essere impostata per varie opzioni: CD, radio o telefono.

File MIDI

I programmi di controllo audio supportano la registrazione e la riproduzione di file MIDI (Musical Instrument Digital Interface). MIDI è un'interfaccia tra uno strumento musicale e un registratore digitale. Il formato MIDI utilizza un sequenziatore software per assegnare un valore digitale al tono musicale, che può quindi essere interpretato da vari tipi di strumenti.

Il dispositivo o programma che interpreta un tono potrebbe produrre, per esempio, il suono di un pianoforte o di un violino. Per accedere a un'applicazione MIDI, è necessario utilizzare l'icona Multimedia del Pannello di controllo di Windows.

DirectSound

DirectSound è uno standard di registrazione e riproduzione sonora della Microsoft derivato da DirectX. Le applicazioni sonore utilizzano l'API (interfaccia di programmazione applicazione) DirectSound per le seguenti funzioni:

1. Scansione temporale per le applicazioni mixer sonore
2. Accelerazione hardware
3. Accesso diretto ai dispositivi di riproduzione sonora
4. Funzioni sonore tridimensionali (DirectSound3D)
5. Cattura audio

Il supporto per DirectSound viene fornito congiuntamente dai programmi di controllo audio e da DirectX. Per informazioni dettagliate, visitare il sito Internet della Microsoft.

Compatibilità Sound Blaster

La scheda sonora è compatibile con lo standard Sound Blaster ed è pertanto in grado di riprodurre i suoni dei giochi software per MS-DOS.

Capitolo 8

Configurazione e sicurezza del computer

Questo capitolo spiega come utilizzare i programmi di utilità Toshiba per configurare il computer e come impostare le parole d'ordine di sicurezza. Sono disponibili i seguenti programmi di utilità:

Windows 95/98

- Hardware Setup
- Gestione dell'alimentazione Toshiba

MS-DOS

- TSETUP
- Protezione mediante parola d'ordine

Quando si configura il computer con uno di questi programmi di utilità, il sistema registra i valori impostati in uno spazio della memoria alimentato dalla batteria interna che fornisce l'alimentazione anche al clock in tempo reale (RTC).

Se la batteria dell'RTC si scarica completamente, i dati di configurazione vengono persi. Quando si avvia il computer, viene visualizzato un errore della somma di controllo e la configurazione del sistema torna ai valori di default. Per ricaricare la batteria dell'RTC, collegare l'adattatore CA e accendere il computer. La batteria dell'RTC non si ricarica se il computer rimane spento.

Hardware Setup

Hardware Setup consente di configurare le impostazioni relative a dispositivi di puntamento, schermo, cache della CPU, priorità di avvio, tastiera, USB, PC Card, opzioni generali, parole d'ordine, configurazione dei dispositivi e stampante/porta parallela. Per selezionare l'IRQ, l'indirizzo I/O e il canale DMA per le porte di comunicazione, utilizzare la funzione Gestione periferiche di Windows 95/98.

Se è stata impostata la parola d'ordine supervisore e si apre una sessione di lavoro sul computer mediante la parola d'ordine utente, non è possibile accedere al programma Hardware Setup.

Accesso a Hardware Setup

Per eseguire Hardware Setup, fare clic su **Avvio**, scegliere **Impostazioni**, fare clic su **Pannello di controllo** e fare doppio clic su **Toshiba Hardware Setup**.

Finestra di Hardware Setup

La finestra di Hardware Setup contiene le seguenti schede: **Pointing Devices**, **Display**, **CPU Cache**, **Boot Priority**, **Keyboard**, **USB**, **PC Card**, **General**, **Password**, **Device Config** e **Parallel/Printer**.

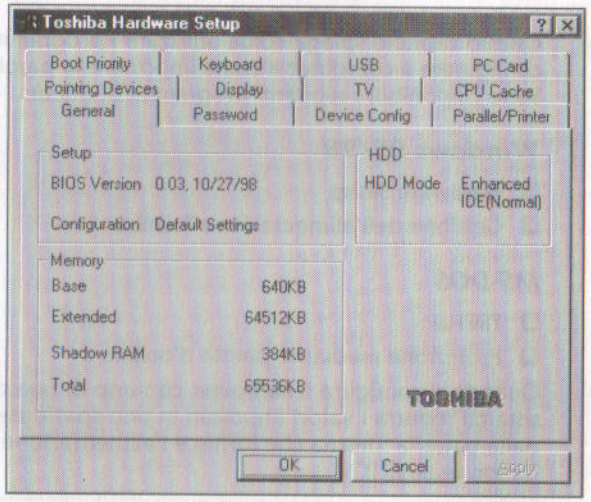

Hardware Setup

All'interno della finestra si trovano inoltre cinque pulsanti: **Default**, **Reset**, **OK**, **Cancel** e **Apply**.

Default	Riporta tutte le opzioni alle impostazioni di default programmate in fabbrica.
Reset	Annulla tutte le modifiche senza chiudere la finestra.
OK	Registra le modifiche e chiude la finestra **Hardware Configuration Options**.
Cancel	Chiude la finestra senza registrare le modifiche.
Apply	Accetta le modifiche senza chiudere la finestra di Hardware Setup.

Il campo **Legend** contiene informazioni sulle varie opzioni.

Pointing Devices

Le opzioni di questa scheda sono **Auto-Selected** e **Simultaneous**.

Auto-Selected	Se al momento dell'accensione è collegato al computer un mouse PS/2, quest'ultimo viene abilitato e il MousePoint viene disabilitato. In caso contrario, viene abilitato il MousePoint. Questa è l'impostazione di default.
Simultaneous	Vengono attivati sia il MousePoint che il mouse PS/2.

Display

Questa finestra permette di personalizzare le impostazioni di visualizzazione dello schermo LCD interno e di un eventuale monitor esterno.

Power On Display	Questa opzione consente di impostare il tipo di schermo da utilizzare all'avvio del computer. **Auto-Selected** - Seleziona un monitor esterno, se collegato, altrimenti seleziona lo schermo LCD interno. È l'impostazione di default. **Simultaneous** - Seleziona sia lo schermo LCD interno sia il monitor esterno per la visualizzazione simultanea.

Quando si avvia il computer in modalità Resume, *viene riattivata l'ultima configurazione. Se sullo schermo che si utilizza dopo un avvio con questa modalità non appaiono dati, premere* **Fn** + **F5**.

LCD Display Stretch	Le opzioni disponibili sono Enabled e Disabled (default). Se si abilita questa funzione, il computer utilizza un'area di visualizzazione più grande.
VGA Segment Address	Questa opzione consente di impostare l'indirizzo di segmento VGA su **C000h** (default) o **E400h**.

CPU Cache

Questa scheda consente di abilitare o disabilitare la cache della CPU e la cache di secondo livello, nonché di impostare la modalità di scrittura (Write Policy) della memoria cache. Se la cache è abilitata, le prestazioni generali del sistema risultano molto più veloci.

Le opzioni **Level 2 Cache** e **Write Policy** vengono attivate solo se la cache della CPU è abilitata. Se si disabilita la cache della CPU, vengono automaticamente disattivate anche queste opzioni.

La modalità **Write-back** migliora le prestazioni del sistema, perché l'accesso alla memoria principale avviene solo quando è necessario aggiornare il contenuto della cache in base alle modifiche della memoria principale. La modalità **Write-through** accede alla memoria principale ogni volta che il processore elabora dei dati. L'impostazione della modalità di scrittura viene eseguita solo per la cache della CPU. La cache di secondo livello utilizza sempre la modalità write-through.

CPU Cache Options	**Enabled:** abilita la cache della CPU (impostazione di default). **Disabled:** disabilita la cache della CPU.
Level 2 Cache Options	**Enabled:** abilita la cache di secondo livello (impostazione di default). **Disabled:** disabilita la cache di secondo livello.
Write Policy	**Write-back:** imposta la modalità di scrittura write-back (impostazione di default). **Write-through:** imposta la modalità di scrittura write-through.

Boot Priority

Questa scheda consente di impostare l'ordine di priorità delle unità per la fase di avvio del computer. Selezionare una delle impostazioni seguenti:

FDD⇨HDD⇨CD-ROM	Il computer cerca i file di avvio prima sull'unità dischetti, poi sul disco fisso e infine sull'unità CD-ROM.
HDD⇨FDD⇨CD-ROM	Il computer cerca i file di avvio prima sul disco fisso, poi sull'unità dischetti e infine sull'unità CD-ROM.
FDD⇨CD-ROM⇨HDD	Il computer cerca i file di avvio prima sull'unità dischetti, poi sull'unità CD-ROM e infine sul disco fisso.
HDD⇨CD-ROM⇨FDD	Il computer cerca i file di avvio prima sul disco fisso, poi sull'unità CD-ROM e infine sull'unità dischetti.
CD-ROM⇨FDD⇨HDD	Il computer cerca i file di avvio prima sull'unità CD-ROM, poi sull'unità dischetti e infine sul disco fisso.
CD-ROM⇨HDD⇨FDD	Il computer cerca i file di avvio prima sull'unità CD-ROM, poi sul disco fisso e infine sull'unità dischetti.

Per ignorare queste impostazioni e selezionare un'unità di avvio manualmente, premere uno dei tasti indicati di seguito durante l'avvio del computer:

F	Seleziona l'unità dischetti.
B	Seleziona il disco fisso interno del computer.
C	Seleziona il CD-ROM.

Questa procedura non modifica l'impostazione delle opzioni.

Keyboard

External Keyboard Fn key

Utilizzare questa opzione per impostare una combinazione di tasti sulla tastiera esterna in modo da emulare il tasto **Fn** della tastiera interna del computer. Così facendo, sarà possibile utilizzare i tasti di scelta rapida premendo la combinazione impostata invece del tasto **Fn**.

`Disable`	Nessun equivalente del tasto **Fn** (impostazione di default)
`Fn Equivalent`	**Ctrl sinistro + Alt sinistro*** **Ctrl destro + Alt destro *** **Alt sinistro + Shift sinistro** **Alt destro + Shift destro** **Alt sinistro + Caps Lock**

Se si seleziona **Ctrl sinistro** + **Alt sinistro** o **Ctrl destro** + **Alt destro** *per questa opzione, non è possibile utilizzare i tasti selezionati in combinazione con il tasto* **Del** *per riavviare il computer. Se, per esempio, si seleziona* **Ctrl sinistro** + **Alt sinistro**, *occorre premere* **Ctrl destro**, **Alt destro** e **Del** *per riavviare il computer, mentre non può essere utilizzata la combinazione* **Ctrl sinistro**, **Alt sinistro** e **Del**.

USB

Utilizzare questa opzione per abilitare o disabilitare l'emulazione USB Legacy. Se il sistema operativo non supporta lo standard USB, è comunque possibile utilizzare un mouse e una tastiera USB impostando su **`Enabled`** l'opzione **`USB Legacy`** di TSETUP.

`USB Legacy Emulation`	**`= Disabled`** (impostazione di default) **`= Enabled`**

PC Card

Questa opzione consente di impostare la modalità dell'unità di controllo per PC Card.

`Auto-Selected`	Utilizzare questa impostazione per tutte le PC Card se si utilizza un sistema operativo plug-and-play (impostazione di default).
`CardBus/16 bit`	Se si utilizza Windows per Workgroup o Windows NT 4 o inferiore oppure se la scheda non funziona correttamente con l'impostazione Auto-Selected, utilizzare questa impostazione per le schede CardBus.
`PCIC Compatible`	Se si utilizza Windows per Workgroup o Windows NT 4 o inferiore oppure se la scheda non funziona correttamente con le impostazioni Auto-Selected e CardBus/16 bit, utilizzare questa impostazione per le PC Card a 16 bit.

Quando l'opzione Device Config è impostata su Setup by OS, è necessario impostare l'opzione PC Card su Auto-Selected.

General

Questa scheda visualizza la versione del BIOS, la capacità della memoria e la modalità dell'unità disco fisso. I campi della finestra **`General`** hanno solo scopo informativo e non possono quindi essere modificati nel programma Hardware Setup.

Setup

Questo campo visualizza la data e la versione del BIOS (**`BIOS Version`**) e l'impostazione di configurazione (**`Configuration`**).

Memory

Questo campo è solo informativo e di conseguenza non può essere modificato.

Base	Visualizza la quantità di memoria convenzionale, 640 KB.
Extended	Visualizza la quantità di memoria oltre la memoria di base.
Shadow RAM	Visualizza la quantità di memoria riservata alla copiatura del BIOS (Basic Input/Output System) dalla ROM del BIOS alla RAM del computer. Questo accorgimento consente di migliorare le prestazioni del sistema.
Total	Questa voce visualizza la quantità totale di memoria del computer.

HDD

Questo campo visualizza la modalità del disco fisso e non può essere modificato all'interno del programma Hardware Setup. È invece possibile cambiare l'impostazione dalla modalità Enhanced IDE alla modalità Standard IDE mediante il programma TSETUP, illustrato più avanti in questo capitolo.

Password

Questa opzione consente di impostare o reimpostare la parola d'ordine utente per l'accensione e la protezione istantanea.

Per impostare la parola d'ordine, selezionare **Registered** nel campo **User Password**. Viene visualizzata una finestra di dialogo che consente di inserire la parola d'ordine desiderata.

Per cambiare o cancellare la parola d'ordine, selezionare **Not Registered**.

Utilizzando un programma di utilità per MS-DOS, è anche possibile impostare una parola d'ordine supervisore.

Per informazioni sull'impostazione della parola d'ordine supervisore e utente nel programma TSETUP, consultare la sezione Protezione mediante parola d'ordine più avanti in questo capitolo.

Device Config

Questa opzione consente di specificare come vengono configurati i dispositivi.

All Devices	Il BIOS imposta tutti i dispositivi.
Setup by OS	Il sistema operativo plug-and-play imposta i dispositivi che è in grado di controllare.

Parallel/Printer

Questa scheda consente di impostare il tipo di porta stampante. Per effettuare tutte le impostazioni relative alla porta parallela, utilizzare la funzione Gestione dispositivi di Windows.

Printer Port Type

Le opzioni disponibili sono **ECP** e **Standard Bi-directional**.

ECP	Imposta il tipo di porta su Extended Capabilities Port (ECP). Questa è l'impostazione ideale per la maggior parte delle stampanti. È l'impostazione di default.
Standard Bi-directional	Impostazione da utilizzare con alcuni dispositivi paralleli di altro tipo.

Gestione dell'alimentazione Toshiba

Il programma Gestione dell'alimentazione Toshiba offre opzioni di gestione dell'alimentazione che consentono di selezionare il livello di risparmio energetico e di prestazioni più adatto alle proprie esigenze. Per avviare questo programma di utilità, fare clic sul pulsante **Avvio**, scegliere **Impostazioni** e fare clic su **Pannello di controllo**.

Fare doppio clic sull'icona **Alimentazione** (Windows 95) o **Risparmio energia** (Windows 98), quindi fare clic sulla linguetta **Gestione dell'alimentazione Toshiba**.

Le impostazioni disponibili sono diverse per Windows 95 e Windows 98. Consultare la sezione relativa al proprio sistema operativo.

Windows 95

La scheda **Gestione dell'alimentazione Toshiba** di Windows 95 contiene le seguenti opzioni:

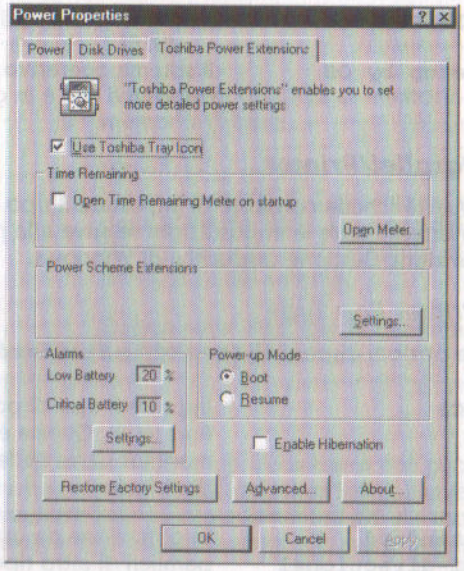

Gestione dell'alimentazione Toshiba in Windows 95

Usa icona Toshiba (casella di controllo)

Sono disponibili due impostazioni: Sì e No.

Sì	Viene visualizzata l'icona **Gestione dell'alimentazione Toshiba** (impostazione di default).
No	Viene visualizzata l'icona standard di Windows **Alimentazione**.

Tempo residuo (gruppo)

Questo gruppo contiene due elementi: una casella di controllo, **Apri indicatore tempo residuo all'avvio**, e un pulsante, **Apri indicatore**.

Apri indicatore tempo residuo all'avvio (casella di controllo)

Sì	L'indicatore Tempo residuo viene visualizzato all'avvio del computer.
No	L'indicatore Tempo residuo non viene visualizzato all'avvio del computer. Questa è l'impostazione di default.

Apri indicatore (pulsante)

Fare clic su questo pulsante per visualizzare l'icona Tempo residuo.

L'indicatore Tempo residuo segnala la capacità residua della batteria in ore e minuti oppure mediante un grafico a linee.

Il colore dell'indicatore Tempo residuo cambia a seconda del livello di carica della batteria:

Normale	Verde
Basso	Giallo
Critico	Rosso

È possibile visualizzare o nascondere la barra del titolo facendo clic sul pulsante secondario del mouse.

Funzioni energetiche estese (gruppo)

Questo gruppo contiene un unico pulsante, **Impostazioni**.

Impostazioni (pulsante)

Fare clic su questo pulsante per aprire la finestra **Funzioni energetiche estese di Toshiba**, descritta più avanti in questa sezione.

Allarmi (gruppo)

Questo gruppo contiene le impostazioni relative ai segnali di allarme **Batteria in esaurimento** e **Batteria quasi esaurita**.

Batteria in esaurimento	Consente di impostare la percentuale di capacità residua della batteria che attiva il segnale di allarme per batteria in esaurimento.
Batteria quasi esaurita	Consente di impostare la percentuale di capacità residua della batteria che attiva il segnale di allarme per batteria quasi esaurita.

Impostazioni (pulsante)

Fare clic su questo pulsante per aprire la finestra **Impostazioni di allarme della batteria**, descritta più avanti in questo capitolo.

Modalità di accensione (gruppo)

Questo gruppo contiene le impostazioni relative alle funzioni **Modalità di accensione** e **Ibernazione**.

Pulsanti Modalità di accensione: fare clic su un pulsante di scelta per impostare la modalità di accensione su Resume o Caricamento (impostazione di default).

Attiva ibernazione	**Selezionata:** attiva la funzione di ibernazione. **Deselezionata:** disattiva la funzione di ibernazione (impostazione di default).

Ripristina impostazioni originali (pulsante)

Fare clic su questo pulsante per ripristinare i valori di default di tutte le impostazioni.

Avanzate (pulsante)

Fare clic su questo pulsante per aprire la finestra Impostazioni energetiche avanzate Toshiba, descritta più avanti in questa sezione.

Informazioni su (pulsante)

Fare clic su questo pulsante per visualizzare la versione del programma.

Finestra Funzioni energetiche estese di Toshiba

Fare clic sul pulsante **Impostazioni** nel gruppo Funzioni energetiche estese per visualizzare questa finestra, che consente di impostare le opzioni di risparmio energetico separatamente per l'adattatore di rete e la batteria.

Per ottimizzare la durata della batteria, lasciare selezionare automaticamente dal sistema le impostazioni adeguate per le opzioni Luminosità schermo LCD e Velocità CPU. Per ulteriori informazioni, consultare il paragrafo relativo alla scheda Risoluzione dei problemi, *più avanti in questa sezione.*

Modalità di risparmio della batteria	**Massima potenza**: ottimizza le prestazioni (impostazione di default quando è collegato l'adattatore di rete) **Bassa potenza**: ottimizza il risparmio energetico (impostazione di default quando si utilizza la batteria) **Impostazione utente:** ogni opzione può essere impostata separatamente.
Spegnimento automatico del sistema	Questa opzione permette di impostare il periodo di inattività dopo il quale il sistema viene spento. Le impostazioni disponibili sono **Inattivo**, **10**, **20**, **30**, **40**, **50** e **60** minuti.
Luminosità schermo LCD	Selezionare **Massima** per ottenere la massima leggibilità dello schermo oppure **Normale** o **Ridotta** per risparmiare la carica della batteria.
Modalità di raffreddamento	Questa opzione consente di impostare il metodo di raffreddamento. **Ventola**: il processore viene raffreddato dalla ventola. Se la CPU si surriscalda, la ventola viene attivata automaticamente. **Velocità ridotta**: il processore viene raffreddato mediante l'abbassamento della velocità di elaborazione. Se la temperatura della CPU rimane comunque troppo calda, viene azionata automaticamente la ventola.

Se la temperatura della CPU raggiunge un livello eccessivo, indipendentemente dall'impostazione selezionata, il sistema entra in modalità Resume *e viene automaticamente disattivato.*

Velocità CPU	Questa opzione consente di impostare la velocità di elaborazione della CPU su **Alta** o **Bassa**. **Alta** garantisce le migliori prestazioni, mentre **Bassa** permette di risparmiare la carica della batteria.

Finestra Impostazioni di allarme della batteria

Fare clic sul pulsante **Impostazioni** nel gruppo Allarmi per aprire questa finestra. Sono disponibili due schede: **Batteria in esaurimento** e **Batteria quasi esaurita**.

Batteria in esaurimento	Spostare il dispositivo di scorrimento per impostare la percentuale di carica residua della batteria al raggiungimento della quale viene attivato il segnale di allarme per batteria in esaurimento. L'impostazione di default è 20%.
Batteria quasi esaurita	Spostare il dispositivo di scorrimento per impostare la percentuale di carica residua della batteria al raggiungimento della quale viene attivato il segnale di allarme per batteria quasi esaurita. L'impostazione di default è 10%.

Gruppo Notifica: in entrambe le schede, il gruppo Notifica consente di specificare se la segnalazione deve avvenire mediante un segnale acustico o un messaggio di avvertimento.

Segnale acustico di allarme	**Selezionata:** segnale acustico di allarme attivato. **Deselezionata:** segnale acustico di allarme disattivato.
Messaggio di avvertimento	**Selezionata:** messaggio di avvertimento attivato. **Deselezionata:** messaggio di avvertimento disattivato.

Finestra Impostazioni energetiche avanzate Toshiba

Fare clic sul pulsante **Avanzate** nella finestra principale di Gestione dell'alimentazione Toshiba per aprire questa finestra, nella quale sono disponibili quattro schede: **Riattivazione**, **Ibernazione**, **Configurazione hardware** e **Risoluzione dei problemi**.

Scheda Riattivazione

Questa finestra contiene due gruppi: **Accensione/spegnimento mediante il pannello** e **Accensione automatica**.

Gruppo Accensione/spegnimento mediante il pannello

Selezionata:	attiva la funzione di accensione/spegnimento mediante il pannello.
Deselezionata:	disattiva la funzione di accensione/spegnimento mediante il pannello.

Questa funzione non è disponibile quando è attiva la modalità di ibernazione.

Accensione automatica

Attiva accensione automatica	**Selezionata:** attiva l'accensione automatica. **Deselezionata:** disattiva l'accensione automatica (impostazione di default).
Riattivazione alle	Inserire l'ora di riattivazione.
Oggi o domani	Fare clic su questa opzione per impostare la riattivazione per il giorno stesso o il giorno successivo (impostazione di default).
Sì	Fare clic e inserire la data di riattivazione.

Scheda Ibernazione

Questa finestra contiene i seguenti elementi: i gruppi **Attivazione ibernazione per esaurimento batteria** e **Ibernazione ad alta velocità** e il pulsante **Default**. Per un uso normale della funzione di ibernazione, utilizzare il gruppo Attivazione ibernazione per esaurimento batteria. Se il computer è dotato di programmi di controllo dell'ibernazione ad alta velocità, utilizzare il gruppo Ibernazione ad alta velocità.

Attivazione ibernazione per esaurimento batteria

Questo gruppo contiene i seguenti elementi:

Visualizza avvertimento se l'ibernazione è disattivata

Selezionata:	abilita la visualizzazione dell'avvertimento relativo all'esaurimento della batteria quando l'ibernazione è disattivata.
Deselezionata:	disabilita la visualizzazione dell'avvertimento relativo all'esaurimento della batteria quando l'ibernazione è disattivata (impostazione di default).

Campo: impostare il livello di carica della batteria al raggiungimento del quale viene attivato il segnale di allarme per batteria in esaurimento. L'impostazione di default è 20%.

Dispositivo di scorrimento: utilizzarlo per impostare la velocità di ibernazione.

Ibernazione ad alta velocità

Questo gruppo contiene un dispositivo di scorrimento per l'impostazione della velocità di ibernazione. L'impostazione di default è Media.

Scheda Configurazione hardware

Questa finestra consente di impostare le condizioni di attivazione per i segnali di allarme acustici.

Dispositivo di scorrimento: spostare il dispositivo di scorrimento per impostare il volume di allarme su 100%, 66% o 33%. Per disattivare i segnali di allarme acustici, spostare il dispositivo di scorrimento su 0%. L'impostazione di default è 100%.

Fare clic sulle caselle per attivare o disattivare le seguenti funzioni:

Allarme scaricamento batteria	**Selezionata:** attiva l'allarme (impostazione di default). **Deselezionata:** disattiva l'allarme.
Allarme chiusura pannello	**Selezionata:** attiva l'allarme (impostazione di default). **Deselezionata:** disattiva l'allarme.
Segnale acustico di sistema	**Selezionata:** attiva l'allarme (impostazione di default). **Deselezionata:** disattiva l'allarme.

Scheda Risoluzione dei problemi

Questa finestra consente di impostare le condizioni per l'attivazione delle funzioni di risparmio energetico quando il computer riceve l'alimentazione dalla batteria.

Per attivare o disattivare le funzioni elencate di seguito, fare clic sulla casella di controllo corrispondente (selezionare la casella per disattivare la funzione, deselezionarla per attivarla). Come impostazione di default, tutte le funzioni sono attivate (casella deselezionata):

- **Disattiva controllo automatico velocità della CPU in base alla carica residua**

  Disattivando questa casella di controllo, si attiva il controllo automatico della CPU basato sul livello di carica della batteria. Un livello basso determina un abbassamento della velocità della CPU.

- **Disattiva controllo automatico della luminosità LCD in base alla carica residua**

  Disattivando questa casella di controllo, si attiva il controllo automatico della luminosità dello schermo LCD basato sul livello di carica della batteria. Un basso livello di carica della batteria riduce la luminosità dello schermo.

- **Disattiva sospensione della CPU**

  Disattivando questa casella di controllo, si attiva la modalità di sospensione della CPU, che riduce la fornitura di alimentazione alla CPU quando non viene utilizzata per un intervallo di tempo prestabilito.

- **Disattiva sospensione dispositivi PCI**

  Disattivando questa casella di controllo, si attiva la modalità di sospensione PCI, che riduce la fornitura di alimentazione ai dispositivi PCI quando non vengono utilizzati.

Windows 98

La scheda **Gestione dell'alimentazione Toshiba** della finestra Proprietà Risparmio energia di Windows 98 contiene i seguenti elementi:

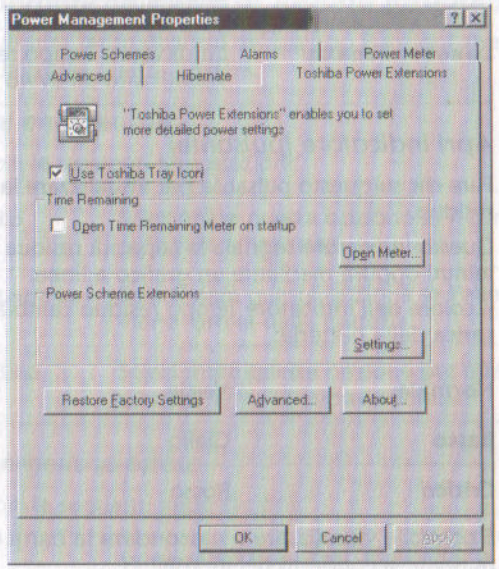

Gestione dell'alimentazione Toshiba in Windows 98

Usa icona Toshiba (casella di controllo)

Sono disponibili due impostazioni: Sì e No.

Sì	Viene visualizzata l'icona **Gestione dell'alimentazione Toshiba** (impostazione di default).
No	Viene visualizzata l'icona standard di Windows **Risparmio energia**.

Tempo residuo (gruppo)

Questo gruppo contiene due elementi: una casella di controllo, **Apri indicatore tempo residuo all'avvio**, e un pulsante, **Apri indicatore**.

Apri indicatore tempo residuo all'avvio (casella di controllo)

Selezionata	L'indicatore Tempo residuo viene visualizzato all'avvio del computer. Questa è l'impostazione di default.
Deselezionata	L'indicatore Tempo residuo non viene visualizzato all'avvio del computer.

Apri indicatore (pulsante)

Fare clic su questo pulsante per visualizzare la finestra di dialogo Tempo residuo.

Questo indicatore segnala la capacità residua della batteria in ore e minuti oppure mediante un grafico a linee.

Il colore dell'indicatore Tempo residuo cambia a seconda del livello di carica della batteria:

Normale	Verde
Basso	Giallo
Critico	Rosso

È possibile visualizzare o nascondere la barra del titolo facendo clic sul pulsante secondario del mouse.

Funzioni energetiche estese (gruppo)

Questo gruppo contiene un unico pulsante, **Impostazioni**.

Impostazioni (pulsante)

Fare clic su questo pulsante per aprire la finestra **Funzioni energetiche estese di Toshiba**, descritta più avanti in questa sezione.

Ripristina impostazioni originali (pulsante)

Fare clic su questo pulsante per ripristinare i valori di default di tutte le impostazioni.

Avanzate (pulsante)

Fare clic su questo pulsante per aprire la finestra **Impostazioni energetiche avanzate Toshiba**, descritta più avanti in questa sezione.

Informazioni su (pulsante)

Fare clic su questo pulsante per visualizzare la versione del programma.

Funzioni energetiche estese di Toshiba (gruppo)

Fare clic sul pulsante **Impostazioni** del gruppo Funzioni energetiche estese per visualizzare questa finestra.

Impostazioni energetiche

Sono disponibili le seguenti impostazioni:

Casa/Ufficio	Selezionare questa opzione se il computer è collegato all'adattatore di rete.
Portatile/Laptop	Selezionare questa opzione se l'alimentazione viene fornita dalla batteria.
Sempre attivo	Selezionare questa opzione per effettuare manualmente le impostazioni.

Funzioni energetiche estese

Sono disponibili le seguenti impostazioni:

Luminosità schermo LCD	Selezionare **Massima**, **Normale** o **Ridotta**.
Velocità CPU	Selezionare **Alta** (100%) o **Bassa** (50%).
Modalità di raffreddamento	Selezionare **Ventola** o **Velocità ridotta**.

Per ottimizzare la durata della batteria, lasciare selezionare automaticamente dal sistema le impostazioni adeguate per le opzioni Luminosità schermo LCD e Velocità CPU. Per ulteriori informazioni, consultare il paragrafo relativo alla scheda Risoluzione dei problemi, *più avanti in questa sezione.*

Finestra Impostazioni energetiche avanzate Toshiba

Fare clic sul pulsante **Avanzate** per aprire questa finestra, nella quale sono disponibili tre schede: **Ibernazione**, **Configurazione hardware** e **Risoluzione dei problemi**.

Scheda Ibernazione

Questa scheda contiene i seguenti elementi: i gruppi **Attivazione ibernazione per esaurimento batteria** e **Ibernazione ad alta velocità** e il pulsante **Default**. Se il computer è dotato di programmi di controllo dell'ibernazione ad alta velocità, utilizzare il gruppo Ibernazione ad alta velocità.

Attivazione ibernazione per esaurimento batteria

Questo gruppo contiene i seguenti elementi:

Visualizza avvertimento se l'ibernazione è disattivata e il livello della batteria si abbassa	**Selezionata:** abilita la visualizzazione dell'avvertimento relativo all'esaurimento della batteria quando l'ibernazione è disattivata. **Deselezionata:** disabilita la visualizzazione dell'avvertimento relativo all'esaurimento della batteria quando l'ibernazione è disattivata (impostazione di default).

Campo: visualizza il livello di carica della batteria al raggiungimento del quale viene attivato il segnale di allarme per batteria in esaurimento. L'impostazione di default è 20%.

Dispositivo di scorrimento: utilizzarlo per impostare il livello della batteria.

Ibernazione ad alta velocità

Questo gruppo contiene un dispositivo di scorrimento per l'impostazione della velocità di ibernazione. L'impostazione di default è Media.

Scheda Configurazione hardware

Questa finestra consente di impostare le condizioni di attivazione per i segnali di allarme acustici.

Dispositivo di scorrimento: spostare il dispositivo di scorrimento per impostare il volume di allarme su 100%, 66% o 33%. Per disattivare i segnali di allarme acustici, spostare il dispositivo di scorrimento su 0%. L'impostazione di default è 100%.

Fare clic sulle caselle per attivare o disattivare le seguenti funzioni:

Allarme scaricamento batteria	**Selezionata:** attiva l'allarme (impostazione di default). **Deselezionata:** disattiva l'allarme.
Allarme chiusura pannello	**Selezionata:** attiva l'allarme (impostazione di default). **Deselezionata:** disattiva l'allarme.
Segnale acustico di sistema	**Selezionata:** attiva l'allarme (impostazione di default). **Deselezionata:** disattiva l'allarme.

Scheda Risoluzione dei problemi

Questa finestra consente di impostare le condizioni per l'attivazione delle funzioni di risparmio energetico quando il computer riceve l'alimentazione dalla batteria.

Per attivare o disattivare le funzioni elencate di seguito, fare clic sulla casella di controllo corrispondente (selezionare la casella per disattivare la funzione, deselezionarla per attivarla). Come impostazione di default, tutte le funzioni sono attivate (casella deselezionata):

- ❑ **Disattiva controllo automatico velocità della CPU in base alla carica residua**

  Disattivando questa casella di controllo, si attiva il controllo automatico della CPU basato sul livello di carica della batteria. Un livello basso determina un abbassamento della velocità della CPU.

- ❑ **Disattiva controllo automatico della luminosità LCD in base alla carica residua**

  Disattivando questa casella di controllo, si attiva il controllo automatico della luminosità dello schermo LCD basato sul livello di carica della batteria. Un basso livello di carica della batteria riduce la luminosità dello schermo.

- ❑ **Disattiva sospensione dispositivi PCI**

  Disattivando questa casella di controllo, si attiva la modalità di sospensione PCI, che riduce la fornitura di alimentazione ai dispositivi PCI quando non vengono utilizzati.

TSETUP

TSETUP è un programma che opera in ambiente MS-DOS e le cui funzioni sono simili a quelle di Hardware Setup e Gestione dell'alimentazione Toshiba. Le impostazioni relative alla modalità del disco fisso, illustrata in questo capitolo, non possono essere effettuate all'interno di Hardware Setup. La schermata SYSTEM SETUP viene visualizzata quando si esegue il file TSETUP.EXE, memorizzato nella sottodirectory Windows del disco fisso.

Se è stata impostata la parola d'ordine supervisore e si apre una sessione di lavoro sul computer mediante la parola d'ordine utente, non è possibile accedere al programma TSETUP.

Esecuzione di TSETUP

1. Selezionare **Riavvia il sistema in modalità MS-DOS** dalla finestra **Fine della sessione di lavoro**.
2. Quando il computer viene riavviato in MS-DOS, digitare **TSETUP** e premere **Enter**. TSETUP visualizza la schermata SYSTEM SETUP.

La schermata è divisa in due pagine: SYSTEM SETUP (1/2) e SYSTEM SETUP (2/2).

```
                    SYSTEM SETUP (1/2)                ACPI BIOS version = x.xx
 MEMORY                                      BOOT PRIORITY
 Total                  = 32768 KB           Boot Priority  = FDD->HDD->CD-ROM

 PASSWORD                                    DISPLAY
 Not Registered                              Power On Display     = Auto-Selected
                                             LCD Display Stretch  = Disabled
 BATTERY                                     Multi Display Adapt.= Single Adapt.
 Battery Save Mode      = Full power
                                             OTHERS
 PERIPHERAL                                  Power-up Mode        = Resume
                                             CPU Cache            = Enabled
 Pointing Devices       = Auto-Selected      Level 2 Cache        = Enabled
 Ext Keyboard "Fn"      = Disabled           Auto Power On        = Disabled
 USB Legacy Emulation   = Disabled           Alarm Volume         = High
 Parallel Port Mode     = ECP                System Beep          = Enabled
 Hard Disk Mode = Enhanced IDE (Normal)      Panel Power On/Off   = Disabled

                    SYSTEM SETUP (2/2)                ACPI BIOS version = x.xx
 CONFIGURATION                               PC CARD
 Device Config.     = All Devices            Controller Mode     = Auto-Selected

 I/O PORTS                                   DRIVES I/O
 Serial             = COM1(3F8H/IRQ4)        HDD          = Primary IDE(1F0H/IRQ14)
 Built-in Modem     = COM2(2F8H/IRQ3)        CD-ROM       = Secondary IDE(170H/IRQ15)
 Parallel           = LPT1(378H/IRQ7/CH3)

 DISPLAY                                     FLOPPY DISK I/O
 VGA Segment Address  = C000H                Floppy Disk   = (3F2H/IRQ6/CH2)

 PCI BUS
 PCI BUS              =IRQ11

⇧⇩⇦⇨: Select items  Space, BkSp: Change values PgDn, PgUp: Change pages
Esc: Exit without saving  Home: Set default values  End: Save changes and Exit
```

La schermata System Setup

L'opzione **Panel Power On/Off** *appare solo quando il computer è in* modalità Resume.

Modifica dei valori nel menu TSETUP

1. Premere ⇦ e ⇨ per spostarsi tra le due colonne. Premere ⇧ e ⇩ per spostarsi tra le opzioni di una colonna.
2. Premere la barra spaziatrice o **BkSp** per modificare il valore.
3. Premere **PgUp** per passare alla pagina precedente e **PgDn** per passare alla pagina successiva.

Su entrambe le pagine, è possibile spostarsi direttamente su un gruppo specifico premendo la prima lettera (evidenziata) del nome. Per esempio, premere **B** *per passare al gruppo* **Battery**.

Conferma delle modifiche e uscita da SYSTEM SETUP

1. Premere **End** per confermare le modifiche effettuate.

   Se l'impostazione modificata non richiede il riavvio del sistema, viene visualizzato il seguente messaggio:

   Are you sure? (Y/N)

   Se, al contrario, il sistema deve essere riavviato, viene visualizzato il seguente messaggio:

   Are you sure? (Y/N)
   The changes you made will cause the system to reboot.
2. Per effettuare altre modifiche, premere **N** e ripetere i passaggi appena descritti.
3. Per confermare le modifiche, premere **Y**.

Per uscire in qualsiasi momento senza salvare le modifiche, premere **Esc**. *TSETUP chiede di confermare che non si vogliono salvare le modifiche.*

Configurazione di default

Quando si accede a TSETUP, viene visualizzata la configurazione corrente.

1. Per visualizzare la configurazione di default, premere **Home**.
2. Per accettare le impostazioni di default, premere **End** e quindi **Y**.

Quando si attiva la configurazione di default, le seguenti impostazioni non vengono cambiate:

- *Modalità del disco fisso*
- *Parola d'ordine*
- *Sistema sonoro*
- *Modalità di scrittura della cache*

Opzioni di TSETUP

Lo schermo SYSTEM SETUP è suddiviso in gruppi logici. In questa sezione vengono descritti i singoli gruppi e le relative opzioni.

La maggior parte delle funzioni descritte in questa sezione può essere modificata anche mediante i programmi Hardware Setup e Gestione dell'alimentazione Toshiba *in Windows. Per impostare la porta I/O, l'IRQ e il canale DMA, utilizzare la funzione Gestione periferiche di Windows 95/98.*

Prima pagina di TSETUP

Memory

Questo gruppo di opzioni visualizza la memoria totale del sistema.

Password

Questa opzione permette di impostare o modificare la parola d'ordine utente per l'accensione e la protezione istantanea del sistema.

Registered	La parola d'ordine utente è stata registrata.
Not registered	La parola d'ordine utente non è stata registrata.

Se è stata registrata la parola d'ordine supervisore, quest'ultima deve essere inserita per poter accedere a questa e ad altre funzioni di TSETUP e di Hardware Setup.

Per informazioni dettagliate sull'impostazione delle parole d'ordine, consultare la sezione Protezione mediante parola d'ordine in questo capitolo.

Battery

Queste opzioni permettono di impostare le funzioni di risparmio della batteria per migliorare le prestazioni del sistema o diminuire il consumo energetico.

Battery Save Mode

Questa opzione consente di selezionare le impostazioni **Full Power**, **Low Power** o **User Setting** per le opzioni di risparmio della batteria (**BATTERY SAVE OPTIONS**).

Full Power

Di seguito vengono illustrate le impostazioni relative all'opzione **Full Power** (impostazione di default).

```
BATTERY SAVE OPTIONS
Processing Speed = High
CPU Sleep Mode   = Enabled
Display Auto Off = 30Min.
HDD Auto Off     = 30Min.
System Auto Off  = Disabled
                   (Resume mode only)
LCD Brightness   = Super-Bright or
                   Bright*
Cooling Method   = Performance
```

* *Super-Bright viene visualizzato quando è collegato l'adattatore di rete, Bright quando si utilizza la batteria. Il modello 4030DS non prevede l'impostazione Super-Bright.*

Low Power

Di seguito vengono illustrate le impostazioni relative all'opzione **Low Power**.

```
BATTERY SAVE OPTIONS
Processing Speed = Low
CPU Sleep Mode   = Enabled
Display Auto Off = 03Min.
HDD Auto Off     = 03Min.
System Auto Off  = 30Min. (Resume mode only)
LCD Brightness   = Bright or Semi-Bright*
Cooling Method   = Quiet
```

* *Visualizza Bright quando l'adattatore di rete è collegato e Semi-Bright quando viene utilizzata l'alimentazione della batteria.*

Nella modalità di caricamento, l'impostazione **System Auto Off** *è disabilitata e non viene visualizzata.*

User Setting	Questa opzione consente di impostare i parametri di risparmio della batteria nella scheda **BATTERY SAVE OPTIONS**. Quando si seleziona questa opzione, la funzione di impostazione automatica (**Full Power** o **Low Power**) viene disabilitata e diventano attivi i parametri definiti dall'utente.

Per ulteriori informazioni su queste impostazioni, fare riferimento alle opzioni di Gestione dell'alimentazione Toshiba.

Peripheral

Questo gruppo di opzioni consente di determinare le modalità di interazione con il computer di varie periferiche interne ed esterne.

Pointing Devices

Utilizzare questa opzione per attivare o disattivare il MousePoint quando al computer viene collegato un mouse PS/2. Per ulteriori informazioni, fare riferimento al programma Hardware Setup.

Ext. Keyboard "Fn"

Questa opzione consente di impostare l'equivalente del tasto **Fn** per una tastiera esterna. Per ulteriori informazioni, fare riferimento al programma Hardware Setup.

USB Legacy Emulation

Utilizzare questa opzione per abilitare o disabilitare l'emulazione USB Legacy. Per ulteriori informazioni, fare riferimento al programma Hardware Setup.

Parallel Port Mode

Utilizzare questa opzione per impostare la modalità della porta parallela. Per ulteriori informazioni, fare riferimento al programma Hardware Setup.

Hard Disk Mode

Utilizzare questa opzione per selezionare la modalità del disco fisso. Questa operazione può essere eseguita solo in TSETUP.

I formati Enhanced IDE e Standard IDE sono diversi. Se si cambia l'impostazione, sarà necessario riformattare il disco fisso per l'impostazione desiderata.

Enhanced IDE (Normal)	Selezionare questa modalità se si utilizza MS-DOS, Windows per Workgroup, Windows 95/98 o OS/2™. Questa è la modalità di default.
Standard IDE	Selezionare questa modalità se si utilizza Novell® NetWare® o UNIX®. Quando si seleziona questa modalità, la capacità logica massima del disco fisso è di 504 MB anche se il disco ha una capacità superiore.

Boot priority

Questa opzione consente di impostare l'ordine delle unità su cui il computer cerca i file di avvio. Per ulteriori informazioni, fare riferimento al programma Hardware Setup.

Display

Questo gruppo di opzioni permette di configurare lo schermo del computer. Per informazioni dettagliate sulle impostazioni, fare riferimento al programma Hardware Setup.

Power On Display

Questa opzione consente di selezionare lo schermo che viene attivato all'avvio del computer. Per informazioni dettagliate sulle impostazioni, fare riferimento al programma Hardware Setup.

LCD Display Stretch

Questa opzione consente di abilitare e disabilitare la modalità LCD Display Stretch, che permette di utilizzare un'area di visualizzazione più grande. Per informazioni dettagliate sulle impostazioni, fare riferimento al programma Hardware Setup.

Others

La necessità di utilizzare questo gruppo di opzioni per configurare il computer dipende principalmente dal tipo di software e dalle periferiche in uso.

Power-up Mode

Questa opzione permette di scegliere tra la modalità di ripristino (Resume) e quella di caricamento (Boot).

CPU Cache

Utilizzare questa funzione per attivare o disattivare la cache della CPU e impostarne la modalità di scrittura. Per informazioni dettagliate sulle impostazioni, fare riferimento al programma Hardware Setup.

Level 2 Cache

Utilizzare questa funzione per attivare o disattivare la cache di secondo livello. Per informazioni dettagliate sulle impostazioni, fare riferimento al programma Hardware Setup.

Auto Power On

Questa opzione consente di impostare un'ora e una data per l'accensione automatica del computer e di abilitare o disabilitare la funzione di accensione via modem (Ring Indicator). L'opzione **Ring Indicator** appare solo quando il computer è in modalità Resume. Questa funzione è disponibile solo se è installato un modem interno.

```
OPTIONS
Alarm Time              =    00:00:00
Alarm Date Option       =    Disabled
Ring Indicator          =    Disabled
```

Per l'opzione **Alarm Time** vengono impostate prima le ore e poi i minuti, mentre i secondi non sono modificabili. Per l'opzione **Alarm Date Option** si imposta prima il mese e poi il giorno. Se questa opzione è impostata su **Disabled** (disabilitata), il computer viene acceso al raggiungimento dell'ora specificata. Quando si impostano data e ora, premere ⇩ per spostare il cursore a destra e ⇧ per spostarlo a sinistra.

Alarm Volume

Questa opzione permette di disattivare o regolare il volume del segnale di allarme del sistema. Se l'opzione viene impostata su Off, vengono disabilitati tutti i segnali di avvertimento del computer. L'opzione può essere impostata anche con i tasti di scelta rapida.

Off	Disabilita il segnale di allarme.
Low	Imposta il volume basso per l'allarme.
Medium	Imposta il volume medio per l'allarme.
High	Imposta il volume alto per l'allarme (impostazione di default).

Quando si seleziona **Alarm Volume**, appare la scheda illustrata di seguito, che consente di attivare o disattivare alcune funzioni.

```
ALARM VOLUME OPTIONS
Low Battery Alarm       =    Enabled
Panel Close Alarm       =    Enabled
```

System Beep

Utilizzare questa funzione per attivare o disattivare il segnale acustico del sistema.

Panel Power On/Off

Questa opzione consente di accendere o spegnere automaticamente il computer rispettivamente aprendo o chiudendo il pannello di visualizzazione. Per ulteriori informazioni, fare riferimento alle opzioni di Gestione dell'alimentazione Toshiba.

Configuration

Questa opzione consente di impostare il metodo di configurazione.

Setup by OS	Utilizzare questa impostazione se si utilizza un sistema operativo plug-and-play.
All Devices	Selezionare questa opzione se il sistema operativo non è dotato di funzioni plug-and-play (impostazione di default).

I/O Ports

Questa opzione consente di specificare le impostazioni relative alle porte seriali e parallela e al sistema sonoro. Per modificare queste impostazioni, utilizzare la funzione Gestione periferiche e consultare la documentazione di Windows 95/98.

Serial

Questa opzione consente di impostare il livello COM della porta seriale.

La tabella che segue mostra il livello di interrupt (IRQ) della porta seriale e l'indirizzo base della porta I/O per ogni livello COM.

Livello COM	Indirizzo I/O	Livello di interrupt
COM1	3F8H	4 (Impostazione di default)
COM2	2F8H	3
COM3	3E8H	4
COM3	3E8H	5
COM3	3E8H	7
COM4	2E8H	3
COM4	2E8H	5
COM4	2E8H	7
Not used		(Porta disabilitata)
Others		(Altre impostazioni effettuate automaticamente dai sistemi operativi plug-and-play)

Built-in modem

Questa opzione consente di impostare il livello COM della porta per modem interno.

Se non è installato un modem interno (non disponibile in alcuni mercati), questa impostazione non è attiva.

La tabella che segue mostra il livello di interrupt (IRQ) della porta per modem interno e l'indirizzo base della porta I/O per ogni livello COM.

Livello COM	Indirizzo I/O	Livello di interrupt
COM1	3F8H	4
COM2	2F8H	3 (Impostazione di default)
COM3	3E8H	4
COM4	2E8H	3
Not used		(Porta disabilitata)
Others		(Altre impostazioni effettuate automaticamente dai sistemi operativi plug-and-play)

Se l'impostazione del modem interno è uguale a quella dell'opzione Serial (porta seriale) o Parallel (porta parallela), la porta viene impostata su **Not Used** *(non utilizzata) oppure viene disabilitata.*

Parallel

Per modificare queste impostazioni, utilizzare la funzione Gestione periferiche di Windows 95/98 e consultare la documentazione di Windows 95/98. Il campo Parallel Port consente di impostare l'indirizzo I/O della porta parallela e la modalità della porta.

Quando l'opzione Parallel Port Mode è impostata su Standard Bi-directional, le impostazioni sono le seguenti:

Impostazione LPT	Indirizzo I/O	Livello di interrupt
LPT 1	378H	7
LPT 2	278H	5
LPT 3	3BCH	7
Not Used		(Porta disabilitata)
Others		(Altre impostazioni effettuate automaticamente dai sistemi operativi plug-and-play)

Quando l'opzione Parallel Port Mode è impostata su ECP (vedere di seguito), anche il canale DMA può essere impostato su 1, 2 o 3. L'impostazione di default è 3.

Impostazione LPT	Indirizzo I/O	Livello di interrupt	Canale DMA
LPT 1	378H	7	3 (impostazione di default)
LPT 2	278H	5	3
LPT 3	3BCH	7	3
Not Used		(Porta disabilitata)	
Others		(Altre impostazioni effettuate automaticamente dai sistemi operativi plug-and-play)	

Display

Questa opzione consente di impostare l'indirizzo del segmento VGA. Per informazioni sulle impostazioni, fare riferimento al programma Hardware Setup.

PCI bus

Questa opzione è solo informativa e non può essere modificata. Viene visualizzata solo in TSETUP.

`PCI BUS = IRQ**` (viene visualizzato il livello di interrupt)

PC Card

Questa opzione consente di impostare la modalità dell'unità di controllo per PC Card. Per ulteriori informazioni, fare riferimento al programma Hardware Setup.

Drives I/O

Questa opzione visualizza le unità disco fisso e/o CD-ROM installate: disco fisso, unità CD-ROM o nessuna unità. Viene visualizzata solo in TSETUP.

Impostazioni dell'unità disco fisso

`HDD` = `Primary IDE (1F0H/IRQ14)` (unità disco fisso pronta)

Impostazioni dell'unità CD-ROM

`CD-ROM` = `Secondary IDE (170H/IRQ15)` (unità CD-ROM pronta)

Floppy disk I/O

Questa opzione visualizza l'indirizzo, il livello di interrupt e il canale dell'unità dischetti. Viene visualizzata solo in TSETUP.

`Floppy Disk = (3F2H/IRQ6/CH2)`

Protezione mediante parola d'ordine

Sono disponibili due livelli di sicurezza: supervisore e utente. La parola d'ordine supervisore serve agli amministratori di sistema o ad altre persone che devono controllare le impostazioni del computer. Se non occorre limitare l'accesso alle impostazioni del computer da parte di persone non autorizzate, si consiglia di registrare soltanto la parola d'ordine utente.

Quando si registrano entrambe le parole d'ordine (supervisore e utente), sono attivi i limiti di accesso al sistema riportati di seguito. Tali limiti non sono validi se è stata registrata solo la parola d'ordine utente.

Accesso con parola d'ordine utente

Quando si accede al sistema con la parola d'ordine utente, esistono i seguenti limiti:

TSETUP	Accesso non disponibile
Hardware Setup	Accesso non disponibile
Tasti F, B, C	Non è possibile utilizzare i tasti **F, B, C** per cambiare la priorità di avvio.

Accesso con parola d'ordine supervisore

Quando si accede al sistema con la parola d'ordine supervisore, esistono i seguenti limiti:

Protezione istantanea	Con la parola d'ordine utente non è possibile accedere al computer.
Modalità Resume	Con la parola d'ordine utente non è possibile accedere al computer.

La parola d'ordine supervisore consente di accedere al computer dalla modalità Resume *anche se per l'accesso è stata usata la parola d'ordine utente. Il livello di accesso, tuttavia, rimane quello di utente.*

Impostazione delle parole d'ordine

Questa sezione spiega come impostare la parola d'ordine utente e supervisore. La parola d'ordine supervisore non può essere impostata mediante il programma Hardware Setup.

Per inserire una parola d'ordine, si possono utilizzare indifferentemente lettere maiuscole o minuscole.

Parola d'ordine supervisore

Il programma SVPW funziona solo in ambiente MS-DOS ed è archiviato nella directory Windows. Per impostare la parola d'ordine supervisore, procedere nel modo seguente:

1. Dal prompt del DOS, digitare **SVPW** e premere **Enter**.
2. Se la parola d'ordine non è stata registrata, verrà visualizzato il seguente messaggio:

```
SUPERVISOR PASSWORD = Not Registered
Do you want to register the supervisor password
<Y/N>?
```

3. Premere **Y** per immettere una parola d'ordine. Appare quindi la seguente riga:

```
Enter Password --->
```

4. Immettere una parola d'ordine composta da un massimo di 10 caratteri. La stringa di caratteri immessa viene visualizzata con degli asterischi. Per esempio, se si immette una parola composta da quattro caratteri, viene visualizzato:

```
Enter Password ---> ****
```

5. Premere **Enter**. Apparirà il seguente messaggio, che permette di verificare l'esattezza della parola d'ordine:

```
Verify Password --->
```

6. Se le due stringhe di caratteri corrispondono, la parola d'ordine viene memorizzata e appare il messaggio seguente:

```
SUPERVISOR PASSWORD = Registered
```

Se le stringhe non corrispondono, viene visualizzato il seguente messaggio:

```
Password verify error!
Do you want to retry <Y/N>?
```

Premere **Y** per tornare al punto 3. Premere **N** per tornare al DOS.

Parola d'ordine utente

Per inserire una parola d'ordine utente, eseguire TSETUP e procedere nel modo seguente:

1. Portarsi sulla voce **Password** e premere la **barra spaziatrice** o il tasto **BkSp** per visualizzare il seguente messaggio:

```
Password =
```

2. Inserire una parola d'ordine composta da un massimo di 10 caratteri. La stringa di caratteri immessa viene visualizzata con degli asterischi. Per esempio, se si immette una parola composta da quattro caratteri, viene visualizzato:

```
Password = ****
```

Se si preme **Enter** *prima di inserire la parola d'ordine, apparirà il messaggio* **Not registered.**

3. Premere **Enter**. Verrà visualizzato il seguente messaggio, che consente di verificare l'esattezza della parola d'ordine:

```
Verify Password =
```

4. Se le due stringhe di caratteri corrispondono, la parola d'ordine viene memorizzata e appare il seguente messaggio:

```
Registered
```

Se le due stringhe non corrispondono, viene visualizzato il seguente messaggio accompagnato da un segnale acustico, che indica di ripetere la procedura dal punto 2:

```
Entry Error!!
```

Reimpostazione delle parole d'ordine

Questa sezione descrive le procedure da seguire per reimpostare la parola d'ordine supervisore e utente.

Parola d'ordine supervisore

1. Dal prompt del DOS, digitare **SVPW** e premere **Enter**.
2. Se la parola d'ordine è stata registrata, verrà visualizzato il seguente messaggio:

```
SUPERVISOR PASSWORD = Registered
Do you want to delete the supervisor password
<Y/N>?
```

3. Premere **Y** per cancellare la parola d'ordine. Viene visualizzato il seguente messaggio:

```
Enter Password --->
```

4. Inserire la parola d'ordine corrente. La stringa di caratteri digitata viene visualizzata con degli asterischi. Per esempio, se si immette una parola composta da quattro caratteri, viene visualizzato:

```
Enter Password ---> ****
```

5. Premere **Enter**. Se la stringa di caratteri corrisponde alla parola d'ordine registrata, la parola d'ordine viene registrata e appare il seguente messaggio:

```
SUPERVISOR PASSWORD = Not Registered
```

Se le due stringhe non corrispondono, appare il seguente messaggio:

```
Password verify error!
Do you want to retry <Y/N>?
```

Premere **Y** per tornare al punto 3. Premere **N** per tornare al DOS.

Se si inserisce per tre volte una parola d'ordine errata, il sistema visualizzerà il seguente messaggio:

```
Password access denied!
```

In questo caso, non è possibile accedere alla voce Password del menu TSETUP. *È necessario spegnere il computer, riaccenderlo e ripetere la procedura.*

6. Per impostare una nuova parola d'ordine supervisore, seguire le stesse procedure della sezione precedente, Impostazione delle parole d'ordine.

Dopo la registrazione o la cancellazione di una parola d'ordine supervisore, se si preme il pulsante di reset prima di spegnere il computer, l'ultima impostazione relativa alla parola d'ordine supervisore viene annullata.

Parola d'ordine utente

Per cancellare la parola d'ordine utente, eseguire TSETUP e procedere nel modo seguente:

1. Premere la **barra spaziatrice** o il tasto **BkSp** per visualizzare il seguente messaggio:

```
Password =
```

2. Inserire la parola d'ordine corrente. La stringa di caratteri digitata viene visualizzata con degli asterischi.

```
Password = ****
```

Se si preme **Enter** *prima di inserire la parola d'ordine, apparirà il messaggio* `Registered`.

3. Premere **Enter**. Se la stringa di caratteri digitata corrisponde alla parola d'ordine registrata, l'opzione viene reimpostata e appare il seguente messaggio:

```
Not Registered
```

Se le due stringhe non corrispondono, appare il seguente messaggio accompagnato da un segnale acustico, che indica all'utente di ripetere la procedura dal punto 2:

```
Entry Error!!
```

Se si inserisce per tre volte una parola d'ordine errata, il sistema visualizzerà il seguente messaggio:

```
Access denied!!
```

In questo caso, non è possibile accedere alla voce Password del menu TSETUP. *È necessario spegnere il computer, riaccenderlo e ripetere la procedura.*

4. Per impostare una nuova parola d'ordine utente, seguire le stesse procedure della sezione precedente, Impostazione delle parole d'ordine.

Dopo la registrazione o la cancellazione di una parola d'ordine utente, se si preme il pulsante di reset prima di spegnere il computer, l'ultima impostazione relativa alla parola d'ordine utente viene annullata.

Abilitazione dell'accesso a Hardware Setup e TSETUP con parola d'ordine utente

Un'opzione del comando che imposta la parola d'ordine supervisore consente di abilitare e disabilitare l'accesso a Hardware Setup e TSETUP nella modalità 'parola d'ordine utente'.

1. Al prompt del DOS, digitare **SVPW/ U** e premere **Enter**. Viene visualizzato uno dei seguenti messaggi:
   - Se l'accesso a TSETUP è disabilitato (e sono attive altre restrizioni):

     ```
     USER PASSWORD MODE = Unable to run SETUP
     Do you want to change the setting <Y/N>?
     ```

     Selezionare **Y** per abilitare l'accesso a TSETUP (e disattivare le altre restrizioni). Viene visualizzato il seguente messaggio:

     ```
     USER PASSWORD MODE = Able to run SETUP
     ```

   - Se l'accesso a TSETUP è abilitato (e non sono attive altre restrizioni):

     ```
     USER PASSWORD MODE = Able to run SETUP
     Do you want to change the setting <Y/N>?
     ```

     Selezionare **Y** per disabilitare l'accesso a TSETUP (e attivare altre restrizioni). Viene visualizzato il seguente messaggio:

     ```
     USER PASSWORD MODE = Unable to run SETUP
     ```

2. Selezionando **N** per uno dei due messaggi, si tornerà al prompt del DOS.

Per impedire a un utente di utilizzare questa opzione per accedere a TSETUP, *il supervisore dovrà copiare il file SVPW.EXE su un dischetto e cancellarlo dal disco fisso.*

3. Se la parola d'ordine supervisore non è stata registrata, quando si digita **SVPW /U** viene visualizzato il seguente messaggio:

   ```
   Unable to change user password mode because
   supervisor password is not registered.
   ```


Creazione di un disco di definizione della parola d'ordine

Se si dimentica la parola d'ordine impostata, questo disco permette di ignorare la funzione di avvio con parola d'ordine. Per creare un disco di definizione della parola d'ordine, occorre un dischetto da 3½ pollici (a doppia densità o alta densità) che non contenga dati importanti.

Non è possibile creare un disco di definizione per la parola d'ordine supervisore.

Eseguire le seguenti operazioni:

1. Impostare la parola d'ordine come descritto in precedenza.
2. Inserire un dischetto da 3½ pollici nell'unità dischetti.
3. Premere **End**.

   Se la modifica eseguita non richiede il riavvio del sistema, viene visualizzato il seguente messaggio:

   ```
   Are you sure? (Y/N)
   Insert password service disk if necessary.
   ```

   Se la modifica eseguita richiede il riavvio del sistema, viene visualizzato il seguente messaggio:

   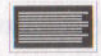

   ```
   Are you sure? (Y/N)
   The changes you made will cause the system to
   reboot.
   Insert password service disk if necessary.
   ```

4. Premere **Y**. Verrà visualizzato il seguente messaggio:

   ```
   Password Service Disk Type? (1:2HD, 2:2DD)
   ```

5. Selezionare **1** per un dischetto ad alta densità e **2** per un dischetto a doppia densità.

   Dopo che i dati relativi alla parola d'ordine sono stati memorizzati sul dischetto, la spia dell'unità si spegne e viene visualizzato il seguente messaggio:

   ```
   Remove the password service disk, then press any
   key.
   ```

6. Estrarre il dischetto.

Si consiglia vivamente di creare sempre un disco di definizione della parola d'ordine. In caso contrario, se si dimentica la parola d'ordine è necessario rivolgersi al proprio rivenditore. Il disco di definizione della parola d'ordine non può essere utilizzato quando il computer è in modalità Resume.

Quando si crea un disco di definizione della parola d'ordine, il computer sovrascrive tutti i dati contenuti sul dischetto. Assicurarsi pertanto che il dischetto utilizzato non contenga dati che si vogliono conservare.

Se il computer è protetto da una parola d'ordine di accensione, al momento dell'avvio appare il seguente messaggio:

```
password =
```

Se il computer viene avviato dalla funzione di accensione automatica ed è attiva la modalità Resume, *l'avvio viene eseguito con la funzione di protezione istantanea attiva e il messaggio precedente non viene visualizzato.*

In entrambi i casi, sarà necessario inserire la parola d'ordine. Se si immette una parola d'ordine non valida per tre volte di seguito, il computer si blocca. Per provare nuovamente a immettere la parola d'ordine corretta, è necessario spegnere e riaccendere il computer.

Capitolo 9

Dispositivi opzionali

I dispositivi opzionali consentono di potenziare le capacità e la versatilità del computer. Questo capitolo descrive le procedure di collegamento e installazione dei seguenti tipi di dispositivi:

Schede/memoria

- ❑ PC Card
- ❑ Moduli di memoria

Dispositivi di alimentazione

- ❑ Gruppo batterie supplementare
- ❑ Caricatore di batteria

Unità periferiche

- ❑ Stampante parallela
- ❑ Monitor esterno
- ❑ Mouse PS/2
- ❑ Tastiera PS/2
- ❑ Blocco di sicurezza
- ❑ Card Station III
- ❑ Replicatore di porte
- ❑ Distanziatore

PC Card

Il computer è dotato di uno slot di espansione per PC Card nel quale è possibile inserire due schede da 5 mm Tipo II o una scheda da 10,5 mm Tipo III. È possibile installare qualsiasi PC Card standard (prodotta da Toshiba o da altri fornitori). Gli slot supportano le PC Card a 16 bit, comprese le PC Card 16 multifunzionali e le PC Card CardBus.

Il bus CardBus supporta il nuovo standard per PC Card a 32 bit, e grazie alle sue prestazioni di livello superiore è in grado di soddisfare le esigenze di potenza della trasmissione di dati multimediali.

Installazione di una PC Card

Sul lato sinistro del computer si trovano, uno sopra l'altro, due connettori per PC Card, entrambi accessibili dallo stesso slot. È possibile installare due schede Tipo II, una per ogni connettore, oppure una scheda Tipo III nel connettore inferiore.

La funzione di installazione a caldo di Windows consente di installare le PC Card quando il computer è acceso.

Per installare una PC Card, procedere nel modo seguente:

1. Sbloccare il blocco per PC Card.
2. Inserire la scheda e premere leggermente per assicurare un collegamento corretto.
3. Estrarre il pulsante di espulsione, quindi piegarlo verso il basso.

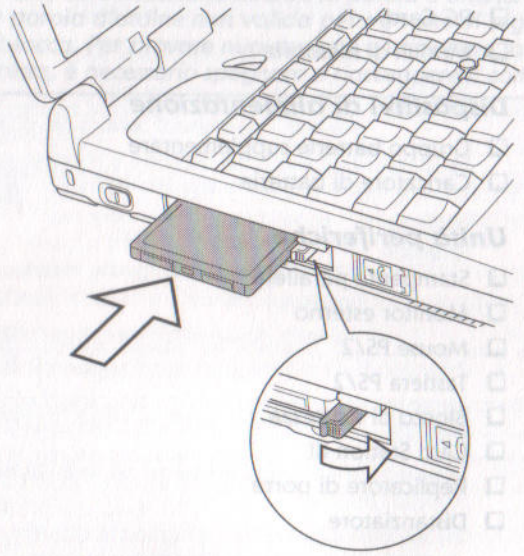

Installazione di una PC Card

4. Fare scorrere il blocco per PC Card nella posizione di blocco.

Se si collega un cavo di sicurezza al computer, il blocco della PC Card sarà ostruito. Per estrarre o installare una scheda sarà necessario rimuovere il cavo di sicurezza.

Dopo avere installato la PC Card, consultarne la documentazione e controllare la configurazione di Windows per verificare che sia appropriata per la scheda installata.

Estrazione di una PC Card

Prima di estrarre una PC Card, controllare la procedura corretta nella documentazione della scheda e utilizzare il programma di utilità Proprietà PC Card di Windows per deselezionarla. Per accedere a **`Proprietà PC Card`**, *fare clic su* **`Avvio`**, *scegliere* **`Impostazioni`**, *fare clic su* **`Pannello di controllo`** *e quindi doppio clic sull'icona* **PC Card (PCMCIA)**.

1. Sbloccare il blocco per PC Card.
2. Estrarre il pulsante di espulsione accanto alla PC Card da rimuovere e premerlo per fare uscire leggermente la scheda.
3. Estrarre la PC Card dal computer.

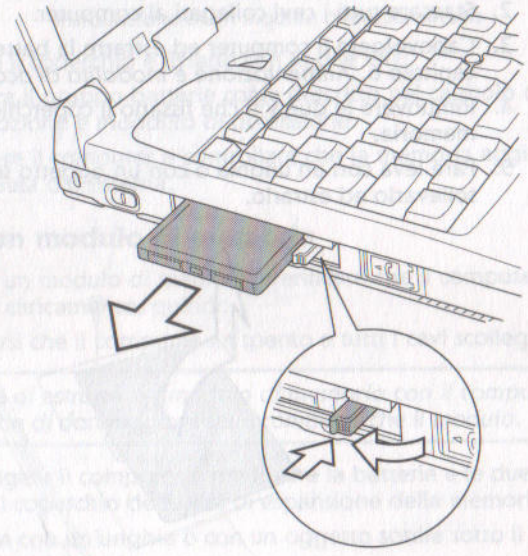

Estrazione di una PC Card

Espansione di memoria

È possibile installare memoria aggiuntiva nell'apposito slot per moduli di memoria del computer e aumentare così la quantità di RAM. Questa sezione spiega come installare e rimuovere i moduli di memoria.

Installazione di un modulo di memoria

Per installare un modulo di memoria, procedere nel modo seguente:

1. Impostare la modalità di caricamento e spegnere il computer.

Non tentare di installare un modulo di memoria con il computer acceso: si rischierebbe di danneggiare sia il computer che il modulo.

2. Staccare tutti i cavi collegati al computer.
3. Capovolgere il computer ed estrarre la batteria (fare riferimento al capitolo 6, *Alimentazione e modalità di accensione*).
4. Rimuovere le due viti che fissano il coperchio dello slot del modulo di memoria.
5. Fare leva con un'unghia o con un oggetto sottile sotto il coperchio, sollevarlo ed estrarlo.

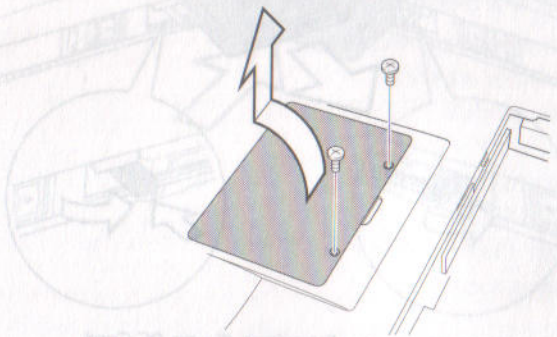

Rimozione del coperchio dello slot di espansione della memoria

6. Inserire i connettori del modulo in quelli del computer a un'angolazione di circa 45° e spingere delicatamente il modulo per assicurare un collegamento corretto.

Non toccare i connettori del modulo di memoria o del computer. Eventuali depositi sui connettori possono causare problemi di accesso alla memoria.

7. Premere sul modulo per metterlo in piano. I fermi su entrambi i lati scatteranno per fissare il modulo al computer.

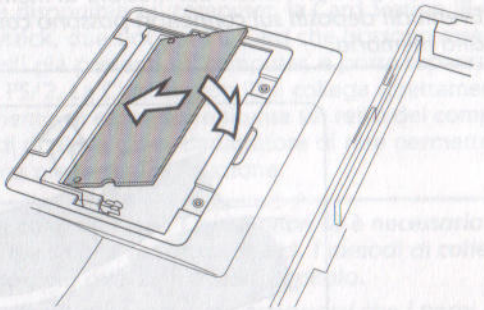

Installazione di un modulo a mezza altezza

8. Montare il coperchio e fissarlo con le due viti.
9. Reinserire il gruppo batterie come descritto nel capitolo 6, *Alimentazione e modalità di accensione*.
10. Accendere il computer e controllare che la memoria aggiunta venga riconosciuta dal sistema.

Estrazione di un modulo di memoria

Per estrarre un modulo di memoria, verificare che il computer sia in modalità di caricamento, quindi:

1. Assicurarsi che il computer sia spento e tutti i cavi scollegati.

Non tentare di estrarre un modulo di memoria con il computer acceso: si rischierebbe di danneggiare sia il computer che il modulo.

2. Capovolgere il computer e rimuovere la batteria e le due viti che fissano il coperchio dello slot di espansione della memoria.
3. Fare leva con un'unghia o con un oggetto sottile sotto il coperchio, sollevarlo ed estrarlo.
4. Spingere verso l'esterno i due fermi laterali in modo da rilasciare il modulo. Una molla farà sollevare un'estremità del modulo.

Lato anteriore

La figura seguente mostra la parte anteriore della Card Station III.

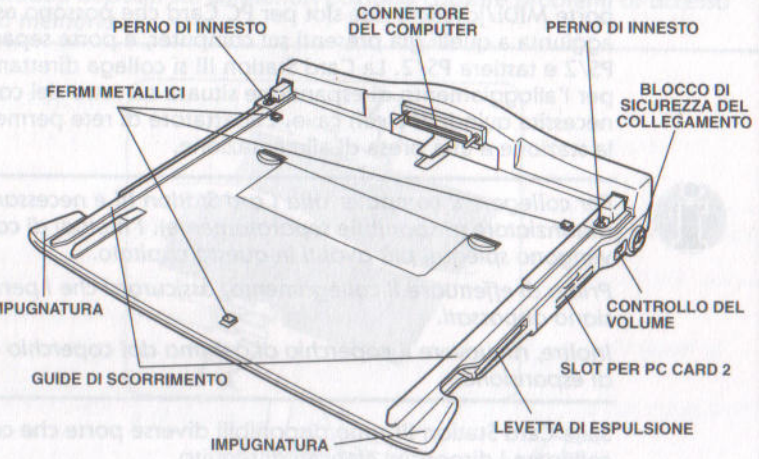

Connettore del computer — È l'interfaccia con il computer; si collega direttamente al computer mediante la porta per l'alloggiamento di espansione.

Impugnature — Usare queste impugnature per tenere ferma la Card Station III mentre si spinge in avanti il computer con i pollici.

Guide di scorrimento — Le guide di scorrimento consentono di collegare correttamente il computer alla Card Station III.

Fermi metallici — Questi fermi si innestano in apposite tacche ricavate nella base del computer, fissandolo saldamente alla Card Station III.

Perni di innesto — Questi perni si innestano negli appositi fori del computer per consentire un collegamento saldo.

Lato destro

Per individuare la posizione degli elementi situati sul lato destro della Card Station III, fare riferimento alla figura precedente.

Levetta di espulsione — Questa levetta serve a scollegare facilmente il computer dalla Card Station III.

Slot per PC Card — Lo slot per PC Card (**Slot 2**) permette di inserire una scheda da 5 mm (Tipo II) o una scheda da 10,5 mm (Tipo III). Supporta lo standard CardBus.

Controllo del volume — Utilizzare questa rotellina per regolare il volume della cuffia.

Blocco di sicurezza del collegamento — Questo dispositivo di blocco impedisce di scollegare accidentalmente il computer dalla Card Station III e blocca la PC Card di destra. Ruotare il blocco di 90 gradi per fissare solo il computer, ruotarlo di 180 gradi per bloccare sia il computer che la PC Card.

Lato posteriore

La figura seguente mostra la parte posteriore della Card Station III.

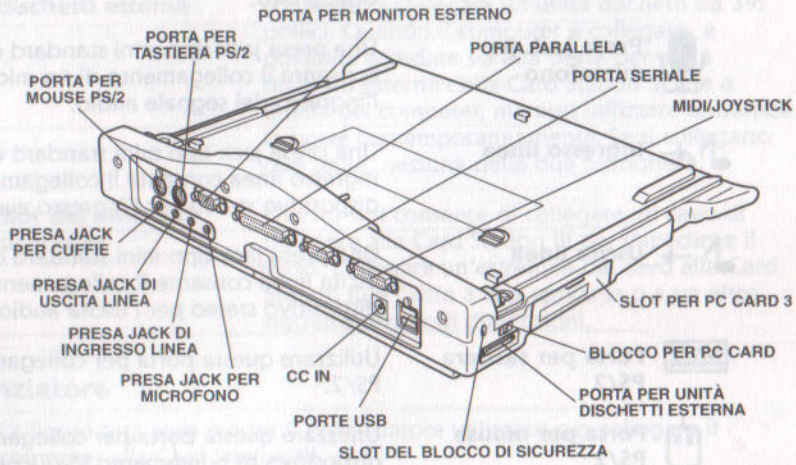

INGRESSO CC 15 V — L'adattatore di rete si collega direttamente a questa presa.

Porta MIDI/joystick — Questa porta consente il collegamento di un joystick MIDI per giochi e altro software specializzato.

Porta parallela — Utilizzare questa porta parallela a 25 piedini Centronics-compatibile per collegare una stampante o un'altra periferica parallela. Sostituisce la porta parallela del computer.

Porta per monitor esterno — Questa porta a 15 piedini consente di collegare un monitor esterno. Si tenga presente che la modalità Resume funziona anche con un monitor esterno.

Porta seriale	Usare questa porta a 9 piedini per collegare dispositivi seriali come un modem esterno, un mouse seriale o una stampante seriale. Sostituisce la porta seriale del computer.
Porte USB	Due porte USB (bus seriale universale) consentono di collegare a catena una serie di dispositivi dotati di USB alla stessa porta USB.
Presa jack per cuffie	Una presa jack tipo mini standard da 3,5 mm consente il collegamento di un paio di cuffie stereo (minimo 16 ohm) o di un altro dispositivo di uscita audio. Quando si collegano le cuffie, l'altoparlante interno viene automaticamente disabilitato.
Presa jack per microfono	Una presa jack tipo mini standard da 3,5 mm consente il collegamento di un microfono per l'ingresso del segnale audio.
Ingresso linea	Una presa jack tipo mini standard da 3,5 mm di ingresso linea consente il collegamento di un dispositivo stereo per l'ingresso audio.
Uscita linea	Una presa jack tipo mini standard da 3,5 mm di uscita linea consente il collegamento di un dispositivo stereo per l'uscita audio.
Porta per tastiera PS/2	Utilizzare questa porta per collegare una tastiera PS/2.
Porta per mouse PS/2	Utilizzare questa porta per collegare un dispositivo di puntamento PS/2-compatibile.

Lato sinistro

Per individuare la posizione degli elementi situati sul lato sinistro della Card Station III, fare riferimento alla figura precedente.

Slot per PC Card	Lo slot per PC Card (**Slot 3**) permette di inserire una scheda da 5 mm (Tipo II) o una scheda da 10,5 mm (Tipo III). Supporta lo standard CardBus.
Blocco per PC Card	Spingere questa leva verso la parte anteriore della Card Station III per bloccare la PC Card; tirarla indietro per sbloccare la scheda.
Porta per unità dischetti esterna	Questa porta, protetta da un coperchio, consente di collegare un'unità dischetti da 3½ pollici. Quando il computer è collegato, è possibile accedere sia alla porta per unità dischetti esterna della Card Station III che a quella del computer, ma non utilizzare entrambe le porte contemporaneamente. Se si collegano due unità, nessuna delle due funzionerà.
Slot del blocco di sicurezza	Questo slot consente di collegare un cavo di sicurezza alla Card Station III per impedirne il furto. Collegare un'estremità del cavo alla Card Station III e l'altra a una scrivania o a un altro oggetto di grandi dimensioni.

Distanziatore

La figura seguente mostra il distanziatore utilizzato per collegare il computer alla Card Station III.

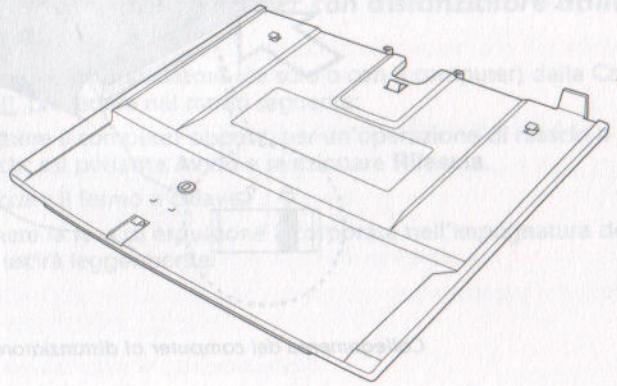

Distanziatore

Collegamento del computer alla Card Station III

Per collegare il computer alla Card Station III è necessario utilizzare un distanziatore, che può essere inserito anche da solo nella Card Station III o nel computer. Quando il distanziatore è collegato alla Card Station III, è anche possibile impedire o abilitare lo scollegamento del computer dal distanziatore.

Questa sezione descrive tre modi per collegare la Card Station III:

- ❑ Computer con distanziatore (bloccato)
- ❑ Computer con distanziatore (sbloccato)
- ❑ Distanziatore da solo

Collegamento del computer con distanziatore (bloccato) alla Card Station III

Questa sezione spiega come collegare il distanziatore al computer e, quindi, il computer con distanziatore alla Card Station III. Bloccando il distanziatore, è possibile impedirne lo scollegamento dal computer senza rilasciare il distanziatore della Card Station III.

1. Togliere il coperchio di gomma dalla porta per interfaccia di espansione del computer, quindi sbloccare il fermo del computer situato sul fondo del distanziatore.
2. Posizionare il computer tra le guide del distanziatore e spingerlo in avanti. Fissare il distanziatore al computer mediante l'apposito fermo.

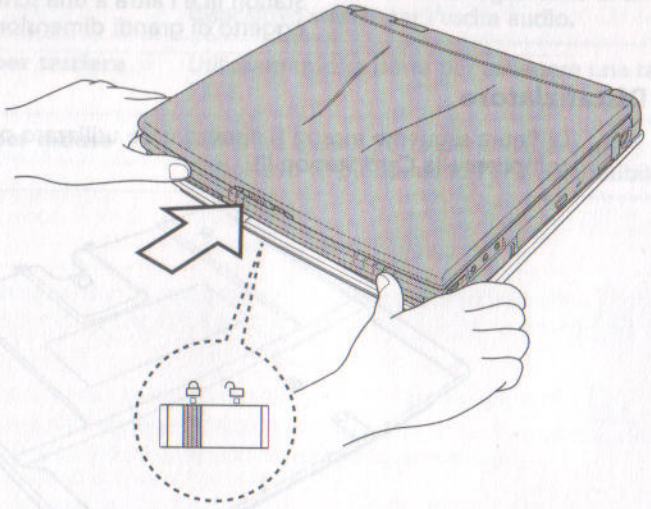

Collegamento del computer al distanziatore (bloccato)

3. Assicurarsi che i perni di innesto della Card Station III siano abbassati (tirare in avanti la leva di rilascio).
4. Posizionare il distanziatore tra le guide della Card Station III.
5. Prendere la Card Station III per le impugnature e spingere lentamente il computer verso il connettore.

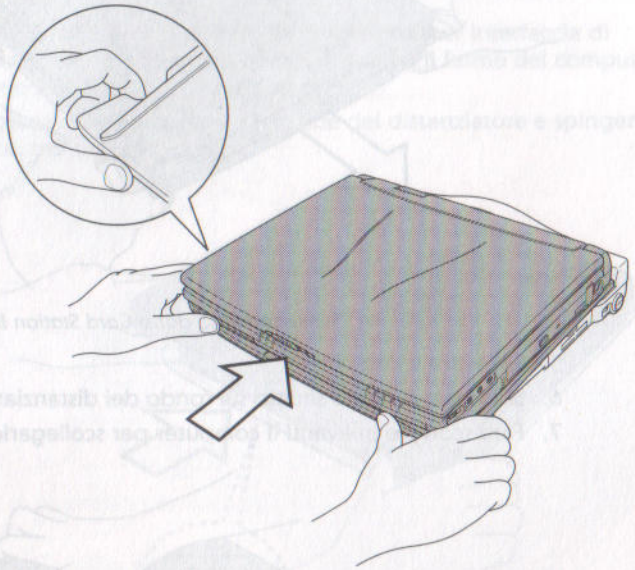

Collegamento del computer alla Card Station III

6. Girare il fermo di 90 gradi per fissare il computer alla Card Station III, oppure di 180 gradi per fissare sia il computer che la PC Card.

Scollegamento del computer con distanziatore dalla Card Station III

Per scollegare il distanziatore (da solo o con il computer) dalla Card Station III, procedere nel modo seguente:

1. Spegnere il computer oppure, per un'operazione di rilascio a caldo, fare clic sul pulsante **Avvio** e selezionare **Rilascia**.
2. Sbloccare il fermo a chiave.
3. Premere la leva di espulsione incorporata nell'impugnatura destra. La leva uscirà leggermente.

4. Orientare la leva a un angolo di 90 gradi, quindi tirarla con decisione per scollegare il computer.

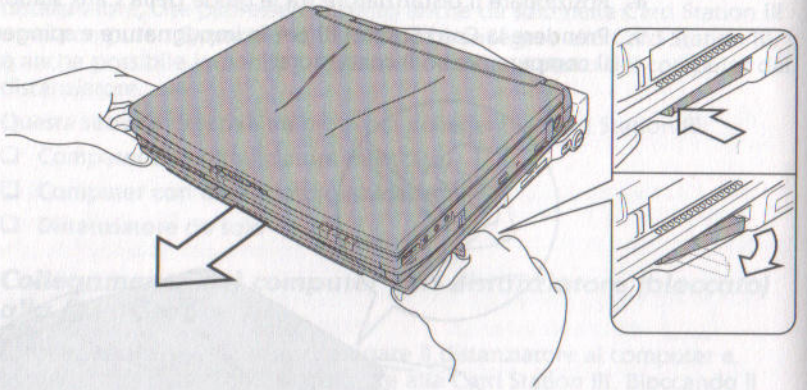

Scollegamento dalla Card Station III

5. Sollevare il computer.
6. Sbloccare il fermo situato sul fondo del distanziatore.
7. Fare scorrere in avanti il computer per scollegarlo dal distanziatore.

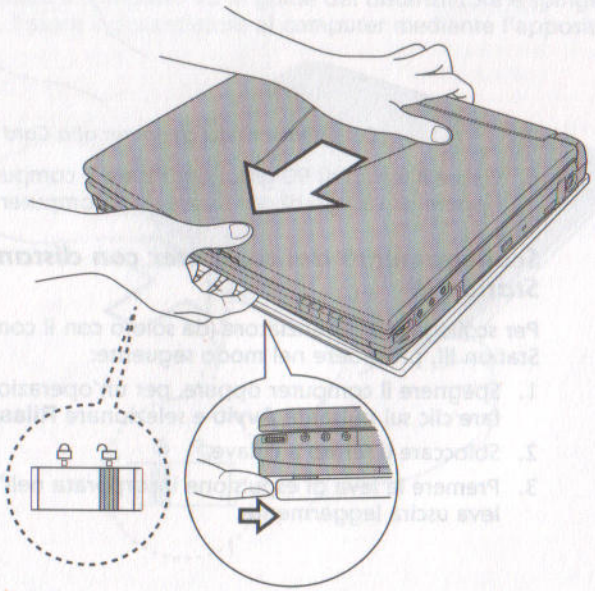

Scollegamento dal distanziatore

Collegamento del computer con distanziatore (sbloccato) alla Card Station III

Questa sezione spiega come collegare il distanziatore al computer e, quindi, il computer con distanziatore alla Card Station III. Quando il distanziatore è sbloccato, è possibile scollegarlo dal computer senza staccarlo dalla Card Station III.

1. Togliere il coperchio di gomma dalla porta per interfaccia di espansione del computer, quindi sbloccare il fermo del computer situato sul fondo del distanziatore.
2. Posizionare il computer tra le guide del distanziatore e spingerlo in avanti per fissarlo.

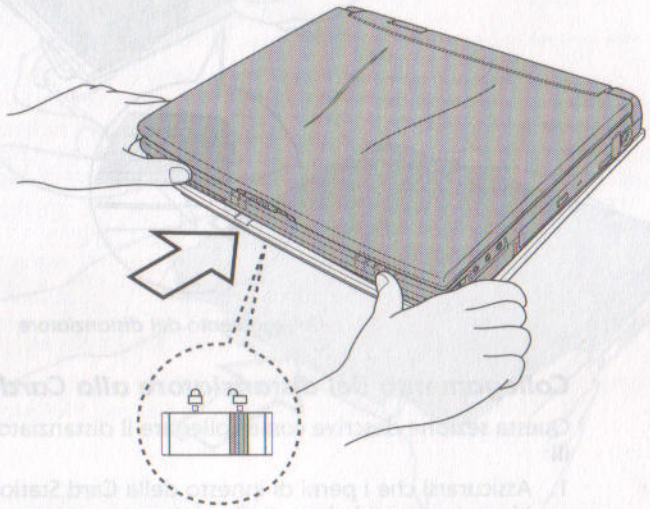

Collegamento del computer al distanziatore (bloccato)

3. Collegare il distanziatore (inserito nel computer) alla Card Station III nel modo descritto nella sezione precedente.

Scollegamento del computer senza distanziatore

Per scollegare il distanziatore (da solo o con il computer) dalla Card Station III, procedere nel modo seguente:

1. Spegnere il computer oppure, per un'operazione di rilascio a caldo, fare clic sul pulsante **Avvio** e selezionare **Rilascia**.
2. Mettere una mano sulla parte anteriore del computer e l'altra sulla parte posteriore.

3. Con la mano sulla parte posteriore, spingere in avanti il computer per scollegarlo, senza tuttavia esercitare una pressione eccessiva.

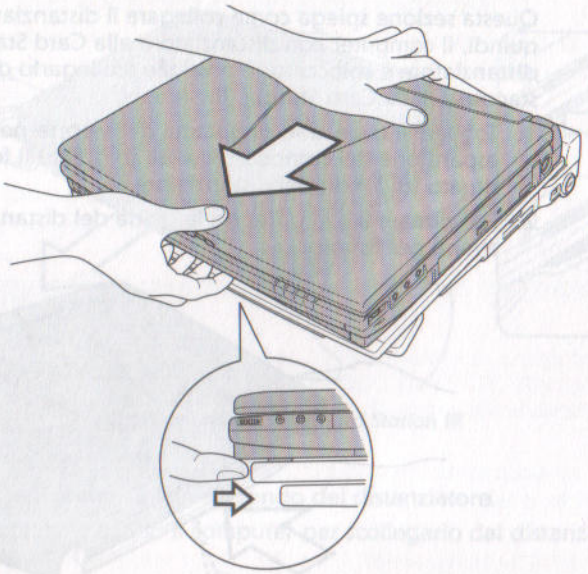

Collegamento del distanziatore

Collegamento del distanziatore alla Card Station III

Questa sezione descrive come collegare il distanziatore alla Card Station III:

1. Assicurarsi che i perni di innesto della Card Station III siano abbassati (tirare in avanti la leva di rilascio).
2. Posizionare il distanziatore tra le guide della Card Station III.

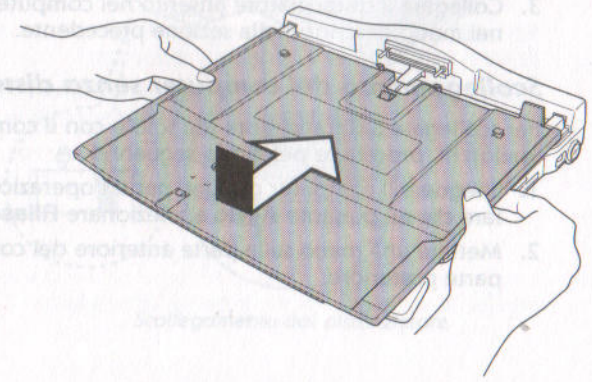

Collegamento del distanziatore

3. Tenere la Card Station III e il distanziatore insieme su entrambi i lati e fare scorrere il distanziatore in avanti spingendolo con i pollici.
4. Togliere il coperchio di gomma dalla porta per interfaccia di espansione del computer, quindi sbloccare il fermo del computer situato sul fondo del distanziatore.
5. Assicurarsi che i perni di innesto siano abbassati (tirare in avanti la leva di rilascio).
6. Posizionare il computer tra le guide del distanziatore e spingerlo in avanti per fissarlo alla Card Station III.

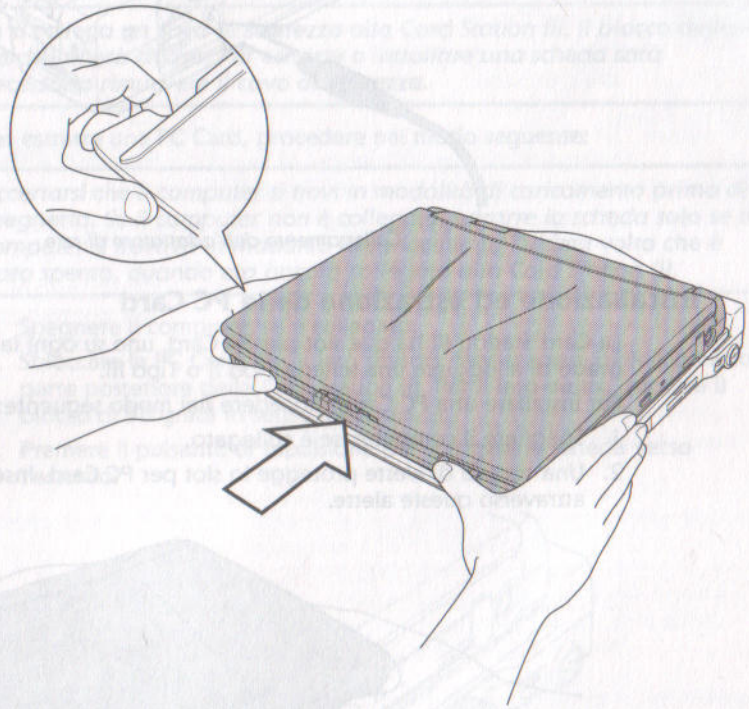

Collegamento del computer

Scollegamento del computer con distanziatore dalla Card Station III

Per scollegare il distanziatore (da solo o con il computer) dalla Card Station III, utilizzare la procedura descritta nella sezione Collegamento del computer con distanziatore (bloccato) alla Card Station III.

Collegamento dell'adattatore di rete

Per fornire alimentazione al computer, collegare l'adattatore di rete come illustrato in figura.

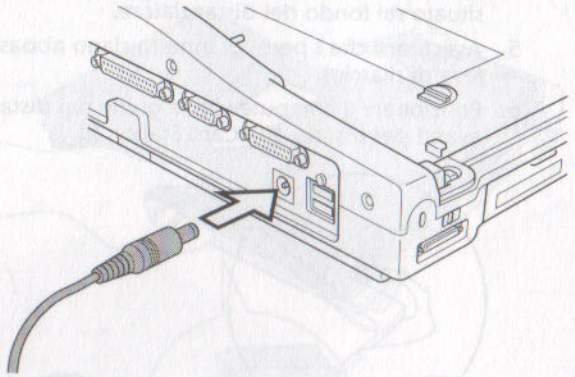

Collegamento dell'adattatore di rete

Installazione ed estrazione delle PC Card

La Card Station III ha due slot per PC Card, uno su ogni lato, ciascuno in grado di alloggiare una scheda Tipo II o Tipo III.

Per installare una PC Card, procedere nel modo seguente:

1. Spegnere il computer, se è collegato.
2. Una coppia di alette protegge lo slot per PC Card. Inserire la scheda attraverso queste alette.

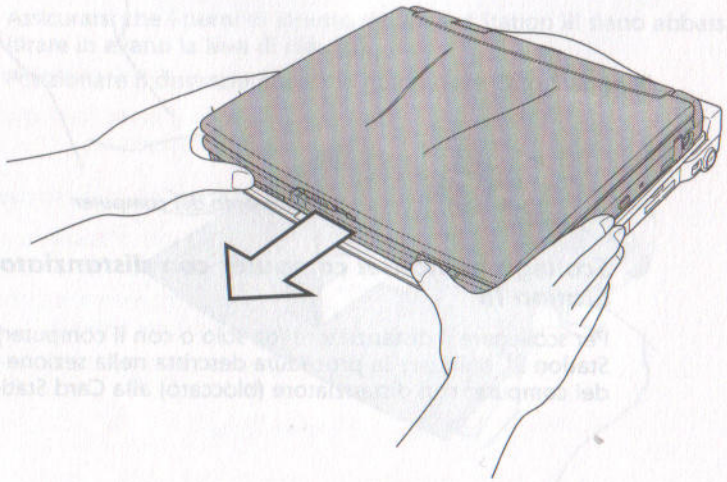

Installazione di una PC Card nella Card Station III

3. Quando la scheda è quasi completamente inserita, si sentirà una certa resistenza. Per assicurare un inserimento corretto, esercitare una leggera pressione sulla scheda, senza tuttavia forzarla.

Prima di inserire l'alimentazione, accertarsi che il computer si trovi in modalità di caricamento.

4. Regolare il blocco per la PC Card appropriata. Per il lato sinistro, fare scorrere il blocco verso la parte anteriore della Card Station III; per il lato destro, ruotare il blocco di 180 gradi.

Se si collega un cavo di sicurezza alla Card Station III, il blocco della PC Card risulterà chiuso. Per estrarre o installare una scheda sarà necessario rimuovere il cavo di sicurezza.

Per estrarre una PC Card, procedere nel modo seguente:

Accertarsi che il computer si trovi in modalità di caricamento prima di spegnerlo. Se il computer non è collegato, estrarre la scheda solo se il computer si trovava in modalità di caricamento l'ultima volta che è stato spento, quando era ancora collegato alla Card Station III.

1. Spegnere il computer, se è collegato.
2. Sbloccare la PC Card. Per il lato sinistro, fare scorrere il blocco verso la parte posteriore della Card Station III. Per il lato destro, ruotare il blocco di 90 gradi in senso inverso.
3. Premere il pulsante di espulsione per spingere la scheda verso l'esterno.

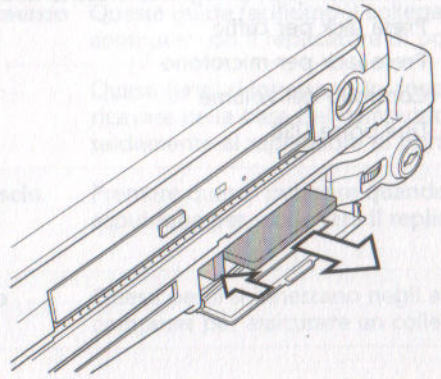

Estrazione di una PC Card dalla Card Station III

4. Afferrare la scheda ed estrarla.

Replicatore di porte

Oltre alle porte disponibili sul computer, il replicatore di porte è dotato di porte MIDI/joystick e porte separate per mouse PS/2 e tastiera PS/2. Il replicatore di porte si collega direttamente alla porta per l'alloggiamento di espansione situata sul retro del computer e non necessita quindi di alcun cavo. L'adattatore di rete permette di collegare il replicatore di porte a una presa di alimentazione.

Prima di effettuare il collegamento, assicurarsi che i perni di innesto siano abbassati.

Inoltre, rimuovere il coperchio di gomma dal coperchio dell'interfaccia di espansione.

Sul replicatore di porte sono disponibili diverse porte che consentono di collegare i dispositivi elencati di seguito. I metodi di collegamento vengono spiegati più avanti in questo capitolo.

- ❑ Monitor esterno
- ❑ Stampante parallela
- ❑ Dispositivi seriali
- ❑ Mouse PS/2
- ❑ Tastiera PS/2
- ❑ Presa CC IN
- ❑ Slot del blocco di sicurezza
- ❑ MIDI/Joystick
- ❑ Connettori jack di ingresso e uscita audio
- ❑ Presa jack per cuffie
- ❑ Presa jack per microfono
- ❑ Controllo del volume
- ❑ Due porte USB

Lato anteriore

La figura seguente mostra il lato anteriore del replicatore di porte.

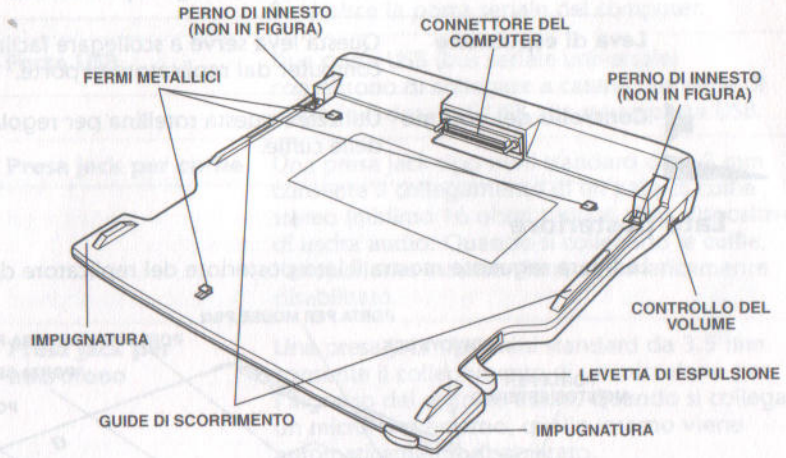

Connettore del computer	È l'interfaccia con il computer; si collega direttamente al computer mediante la porta per l'alloggiamento di espansione.
Impugnature	Usare queste impugnature per tenere fermo il replicatore di porte mentre si spinge in avanti il computer con i pollici.
Guide di scorrimento	Queste guide facilitano il collegamento del computer con il replicatore di porte.
Fermi metallici	Questi fermi si innestano in apposite fessure ricavate nella base del computer, fissandolo saldamente al replicatore di porte.
Pulsante di rilascio della leva di espulsione	Premere questo pulsante quando si tira la leva di espulsione per scollegare il replicatore di porte.
Perni di innesto	Questi perni si innestano negli appositi fori del computer per assicurare un collegamento saldo.

Lato destro

Per individuare la posizione degli elementi situati sul lato destro del replicatore di porte, fare riferimento alla figura precedente.

Leva di espulsione Questa leva serve a scollegare facilmente il computer dal replicatore di porte.

Controllo del volume Utilizzare questa rotellina per regolare il volume delle cuffie.

Lato posteriore

La figura seguente mostra il lato posteriore del replicatore di porte.

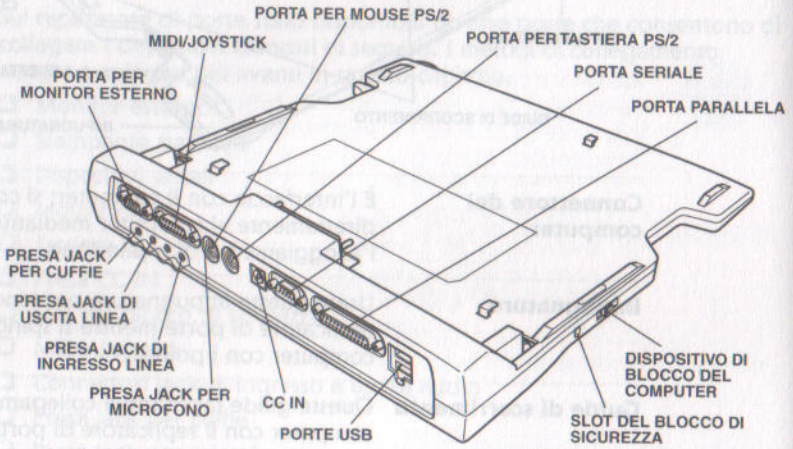

INGRESSO CC 15 V L'adattatore di rete si collega direttamente a questa presa.

Porta MIDI/joystick Questa porta consente il collegamento di un joystick MIDI per giochi e altro software specializzato.

Porta parallela Utilizzare questa porta parallela a 25 piedini Centronics-compatibile per collegare una stampante o un'altra periferica parallela. Sostituisce la porta parallela del computer.

Porta per monitor esterno Questa porta a 15 piedini consente di collegare un monitor esterno. Si tenga presente che la modalità Resume funziona anche con un monitor esterno.

Porta seriale Usare questa porta a 9 piedini per collegare dispositivi seriali come un modem esterno, un mouse seriale o una stampante seriale. Sostituisce la porta seriale del computer.

Porte USB Due porte USB (bus seriale universale) consentono di collegare a catena una serie di dispositivi dotati di USB alla stessa porta USB.

Presa jack per cuffie Una presa jack tipo mini standard da 3,5 mm consente il collegamento di un paio di cuffie stereo (minimo 16 ohm) o di un altro dispositivo di uscita audio. Quando si collegano le cuffie, l'altoparlante interno viene automaticamente disabilitato.

Presa jack per microfono Una presa jack tipo mini standard da 3,5 mm consente il collegamento di un microfono per l'ingresso del segnale audio. Quando si collega un microfono esterno, quello interno viene automaticamente disabilitato.

Ingresso linea Una presa jack tipo mini standard da 3,5 mm di ingresso linea consente il collegamento di un dispositivo stereo per l'ingresso audio.

Uscita linea Una presa jack tipo mini standard da 3,5 mm di uscita linea consente il collegamento di un dispositivo stereo per l'uscita audio.

Porta per tastiera PS/2 Utilizzare questa porta per collegare una tastiera PS/2.

Porta per mouse PS/2 Utilizzare questa porta per collegare un dispositivo di puntamento PS/2-compatibile.

Lato sinistro

Per individuare la posizione degli elementi situati sul lato sinistro del replicatore di porte, fare riferimento alla figura precedente.

Fermo del computer Fare scorrere questo fermo all'indietro per consentire il collegamento o scollegamento del computer dal replicatore di porte, oppure in avanti per fissare il computer al replicatore.

Slot del blocco di sicurezza Questo slot consente di collegare un cavo di sicurezza al replicatore di porte per impedirne il furto. Collegare un'estremità del cavo al replicatore di porte e l'altra a una scrivania o a un altro oggetto di grandi dimensioni.

Collegamento del replicatore di porte

Il replicatore di porte è stato progettato in modo da poter essere collegato correttamente con poche e semplici operazioni.

Per collegare il replicatore di porte, procedere nel modo seguente:

1. Togliere il coperchio di gomma dalla porta per interfaccia di espansione.
2. Assicurarsi che i perni di innesto del replicatore di porte siano abbassati.
3. Posizionare il computer tra le guide del replicatore di porte.
4. Prendere il replicatore di porte per le impugnature e spingere lentamente il computer verso il connettore.

Sul lato destro, mettere un dito dietro la leva di espulsione.

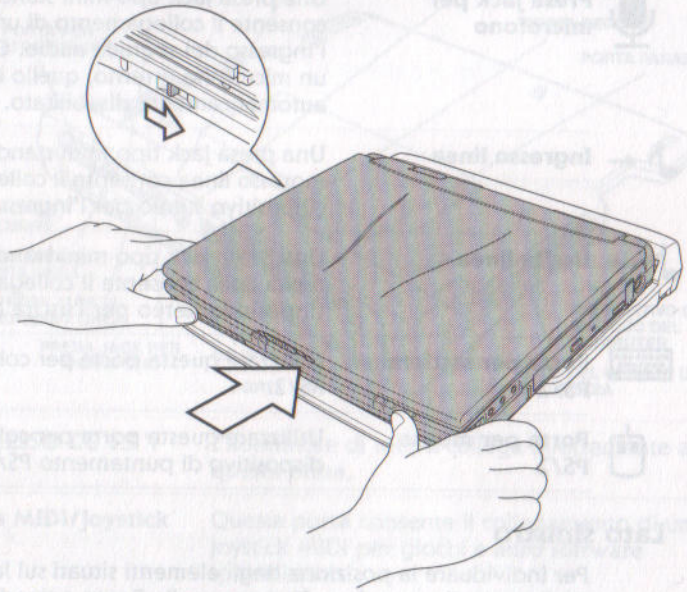

Collegamento del computer al replicatore di porte

5. Premere con decisione per assicurare un collegamento corretto.
6. Fare scorrere il avanti il fermo del computer per impedire il rilascio involontario del computer dal replicatore di porte.

Collegamento dell'adattatore di rete

Per fornire alimentazione al computer, collegare l'adattatore di rete come illustrato in figura.

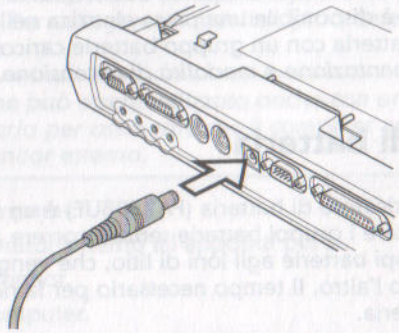

Collegamento dell'adattatore di rete

Scollegamento del replicatore di porte

Per scollegare il replicatore di porte, procedere nel modo seguente:

1. Spegnere il computer oppure, per un'operazione di rilascio a caldo, fare clic sul pulsante **Avvio** e selezionare **Rilascia**.
2. Assicurarsi che il fermo del computer sia sbloccato, in modo da consentire lo scollegamento del computer dal replicatore di porte.
3. Premere il pulsante di rilascio della leva di espulsione, situato nella parte anteriore del computer, e tirare la leva di espulsione per scollegare il computer.

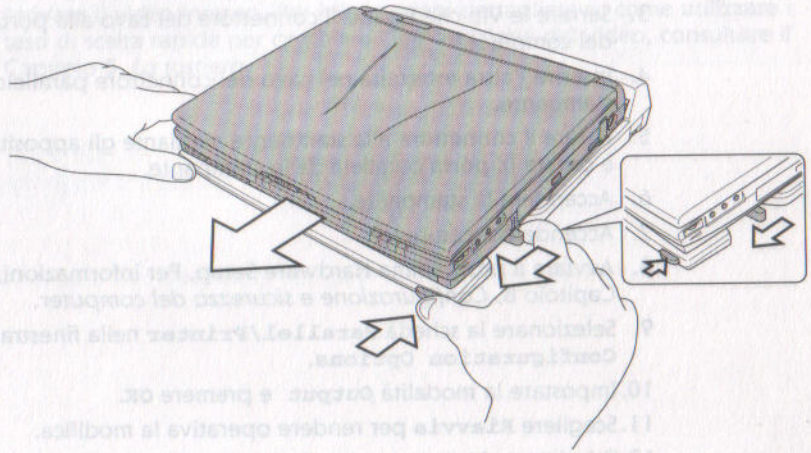

Scollegamento del computer dal replicatore di porte

4. Sollevare il computer.

Gruppo batterie supplementare

Un gruppo batterie supplementare (PA2487U) consente di aumentare l'autonomia del computer. Se il livello di carica della batteria è basso e non è disponibile una presa elettrica nelle vicinanze, è possibile sostituire la batteria con un gruppo batterie carico. Consultare il Capitolo 6, *Alimentazione e modalità di accensione*.

Caricatore di batteria

Il caricatore di batteria (PA2488UE) è un utile dispositivo che permette di caricare i gruppi batterie senza ricorrere al computer. Può contenere due gruppi batterie agli ioni di litio, che vengono ricaricati in sequenza, uno dopo l'altro. Il tempo necessario per la ricarica è di circa 4 ore per batteria.

Stampante parallela

È possibile collegare al computer una qualsiasi stampante parallela standard Centronics-compatibile. Occorre semplicemente un cavo per stampante parallela per PC IBM, che può essere richiesto al proprio rivenditore o acquistato presso un negozio di prodotti informatici.

I connettori dei cavi hanno caratteristiche tali da rendere praticamente impossibile qualsiasi errore di collegamento. Per collegare una stampante, eseguire la procedura riportata di seguito:

1. Spegnere il computer.
2. Inserire un'estremità del cavo nella porta parallela del computer.
3. Serrare le viti che fissano il connettore del cavo alla porta parallela del computer.
4. Inserire l'altra estremità nel cavo del connettore parallelo della stampante.
5. Fissare il connettore alla stampante mediante gli appositi fermi di cui è dotata la porta parallela della stampante.
6. Accendere la stampante.
7. Accendere il computer.
8. Avviare il programma Hardware Setup. Per informazioni, consultare il Capitolo 8, *Configurazione e sicurezza del computer*.
9. Selezionare la scheda **`Parallel/Printer`** nella finestra **`Hardware Configuration Options`**.
10. Impostare la modalità **`Output`** e premere **`OK`**.
11. Scegliere **`Riavvia`** per rendere operativa la modifica.
12. Selezionare la stampante nella funzione **`Installazione stampante`** di Windows. Per accedere a questo programma di utilità, fare clic su **Avvio**, scegliere **`Impostazioni`**, fare clic su **`Stampanti`** e doppio clic sull'icona **Aggiungi stampante**.

Monitor esterno

È possibile collegare un monitor analogico esterno alla porta per monitor esterno del computer. Il computer supporta le modalità video VGA e Super VGA. Per collegare un monitor, procedere nel modo descritto di seguito.

La funzione Resume può essere utilizzata anche con un monitor esterno. È sufficiente abilitarla per assicurare che il computer conservi i dati visualizzati sul monitor esterno.

1. Spegnere il computer.
2. Collegare il monitor esterno all'apposita porta.
3. Accendere il monitor.
4. Accendere il computer.

Il computer riconosce automaticamente il monitor e determina se è a colori o in bianco e nero.

Si può utilizzare il programma Hardware Setup o TSETUP per selezionare l'opzione di visualizzazione **`Auto-Selected`** o **`Simultaneous`**. Per informazioni dettagliate sulle impostazioni, consultare il Capitolo 8, *Configurazione e sicurezza del computer*.

Se è stata scelta l'impostazione **`Simultaneous`** nelle opzioni **`Display`** del programma Hardware Setup o TSETUP, sia il monitor esterno che lo schermo LCD interno verranno attivati quando si accende il computer. Se è stata selezionata l'impostazione **`Auto-Selected`**, sarà attivo solo il monitor esterno.

Per modificare le impostazioni di visualizzazione, premere **Fn + F5**. Se si scollega il monitor prima di spegnere il computer, premere **Fn + F5** per attivare il video interno. Per informazioni dettagliate su come utilizzare i tasti di scelta rapida per cambiare l'impostazione del video, consultare il Capitolo 5, *La tastiera*.

Mouse PS/2

Utilizzare la porta per mouse/tastiera PS/2 del computer.

Per la porta del mouse PS/2, è necessario avere un cavo provvisto di connettore a 6 piedini. Se il cavo del mouse non è compatibile, richiedere un adattatore al proprio rivenditore.

Il modo in cui il computer gestisce il collegamento con un mouse PS/2 dipende dall'impostazione di **`Pointing Devices`** *nel gruppo di opzioni* **`Others`** *del programma di configurazione. Se si seleziona l'opzione* **`Simultaneous`***, è possibile utilizzare contemporaneamente il MousePoint e il mouse PS/2. Se si imposta l'opzione* **`Auto Selected`***, il MousePoint viene disabilitato quando si collega un mouse PS/2.*

Per collegare un mouse PS/2, procedere nel modo seguente:

1. Spegnere il computer.
2. Collegare il mouse PS/2 alla porta per mouse/tastiera PS/2 del computer, spingendo leggermente per ottenere un collegamento saldo.
3. Accendere il computer.

Per scollegare il mouse, spegnere il computer ed estrarre il connettore del mouse.

Per le istruzioni di installazione del software necessario, consultare il manuale del mouse.

Tastiera PS/2

Utilizzare la porta per mouse/tastiera PS/2 del computer. Quando è collegata una tastiera esterna, è possibile utilizzare sia questa che quella interna del computer. Per collegare una tastiera PS/2, procedere nel modo seguente:

1. Spegnere il computer.
2. Collegare il connettore della tastiera PS/2 alla porta per mouse/tastiera PS/2 del computer, spingendo leggermente per ottenere un collegamento saldo.
3. Accendere il computer.

Per scollegare la tastiera, spegnere il computer ed estrarre il connettore.

Blocco di sicurezza

Il blocco di sicurezza consente di fissare il computer a una scrivania o a un oggetto pesante per impedire che venga spostato da persone non autorizzate.

Collegare un'estremità dell'apposito cavo alla scrivania e l'altra allo slot del blocco di sicurezza situato sul lato destro del computer.

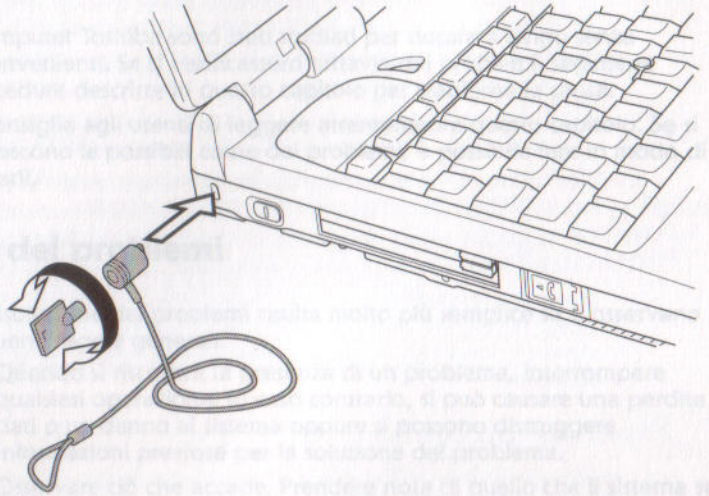

Blocco di sicurezza

Se si collega un cavo di sicurezza al computer quando il blocco per PC Card è nella posizione di blocco, non sarà possibile estrarre o inserire una PC Card; per farlo, sarà necessario staccare il cavo di sicurezza.

Capitolo 10

Risoluzione dei problemi

I computer Toshiba sono stati studiati per durare a lungo senza inconvenienti. Se si verificassero tuttavia dei problemi, seguire le procedure descritte in questo capitolo per stabilirne la causa.

Si consiglia agli utenti di leggere attentamente questo capitolo. Se si conoscono le possibili cause dei problemi, è possibile fare in modo di evitarli.

Risoluzione dei problemi

La risoluzione dei problemi risulta molto più semplice se si osservano le seguenti regole generali:

- Quando si riscontra la presenza di un problema, interrompere qualsiasi operazione. In caso contrario, si può causare una perdita di dati o un danno al sistema oppure si possono distruggere informazioni preziose per la soluzione del problema.
- Osservare ciò che accade. Prendere nota di quello che il sistema sta facendo e delle operazioni eseguite immediatamente prima dell'insorgere del problema. Se è collegata una stampante, stampare una copia della schermata visualizzata mediante il tasto **PrtSc**.
- Identificare il problema. Utilizzando gli strumenti disponibili, quali i consigli contenuti in questo capitolo e il programma di diagnostica TDIAGS, cercare di individuare le operazioni che hanno causato il problema.

Le domande e le procedure riportate in questo capitolo hanno funzione di guida e non devono essere considerate come vere e proprie tecniche per la soluzione dei problemi. Molti problemi possono essere risolti con facilità, ma in alcuni casi può essere necessario l'intervento del rivenditore. Se si decide di rivolgersi al proprio rivenditore, o a un altro, preparare una descrizione dettagliata del problema.

Controllo preliminare

Considerare innanzitutto la soluzione più semplice. L'elenco che segue comprende accorgimenti molto semplici, che tuttavia, se omessi, possono causare problemi potenzialmente seri.

- ❑ Prima di accendere il computer, accertarsi che tutte le periferiche siano in funzione, compresi tutti i dispositivi esterni utilizzati e la stampante.
- ❑ Prima di collegare un dispositivo esterno, spegnere il computer. Quando viene riacceso, il computer rileva il nuovo dispositivo.
- ❑ Accertarsi che tutte le opzioni del programma di configurazione siano impostate correttamente.
- ❑ Controllare che tutti i cavi siano collegati saldamente. Un cavo allentato può causare errori nella trasmissione dei segnali.
- ❑ Controllare tutti i cavi di collegamento e i relativi connettori per verificare che tutti i piedini facciano contatto.
- ❑ Verificare che il dischetto o il CD-ROM sia inserito correttamente e che linguetta di protezione da scrittura sia nella posizione corretta.

Annotare le osservazioni in un registro errori aggiornato, in modo da poter descrivere eventuali problemi al proprio rivenditore. Se un errore dovesse ripetersi, il registro consentirà di individuarne più rapidamente la causa.

Analisi del problema

Talvolta il sistema fornisce indicazioni che facilitano il rilevamento di un particolare problema. È opportuno porsi sempre le domande riportate qui di seguito:

- ❑ Quale componente del sistema non funziona correttamente? La tastiera, le unità dischetti, il disco fisso, la stampante o il video? Ogni dispositivo presenta sintomi diversi.
- ❑ È corretta la configurazione del sistema operativo? Controllare le opzioni di configurazione.
- ❑ Cosa appare sullo schermo? Vengono visualizzati messaggi o caratteri a caso? Se è collegata una stampante, stampare una copia della schermata visualizzata. Confrontare quindi i messaggi con quelli riportati nei manuali del software e del sistema operativo. I cavi sono collegati saldamente e in modo corretto? Un cavo allentato può causare segnali errati o intermittenti.
- ❑ Ci sono icone accese? Quali? Di che colore sono? Sono fisse o lampeggiano? Prendere nota di ogni dato.
- ❑ Vengono emessi segnali acustici? Quanti? Sono lunghi o brevi? Il tono è alto o basso? Il computer produce rumori insoliti? Prendere nota di tutto ciò che si sente.

Annotare tutte le osservazioni, in modo da poterle descrivere al proprio rivenditore.

Software

I problemi possono essere causati dal software o dal dischetto. Se non si riesce a caricare un pacchetto software, è possibile che il supporto (di solito un dischetto) o il programma stesso sia danneggiato. Provare a caricare un'altra copia del programma.

Se viene visualizzato un messaggio di errore mentre si sta utilizzando un pacchetto software, consultare il manuale del software. La documentazione contiene di solito una sezione dedicata alla risoluzione dei problemi o un elenco riassuntivo dei messaggi di errore.

Controllare i messaggi di errore anche nel manuale del sistema operativo.

Hardware

Se non si rileva nessun problema relativo al software, controllare l'hardware. Verificare dapprima i punti riportati nel precedente elenco di controllo. Se il problema persiste, cercare di individuarne la causa. La sezione successiva fornisce una guida al rilevamento dei guasti per i singoli componenti e per le varie periferiche.

Controllo dell'hardware e del sistema

Questa sezione si occupa degli eventuali problemi causati dall'hardware del computer o dalle periferiche a esso collegate. I problemi principali possono riguardare i componenti o le procedure elencati di seguito:

- ❑ Avvio del sistema
- ❑ Autotest
- ❑ Alimentazione
- ❑ Parola d'ordine
- ❑ Tasti di scelta rapida
- ❑ Tastiera
- ❑ Pannello a cristalli liquidi
- ❑ Unità disco fisso
- ❑ Unità CD-ROM
- ❑ Unità dischetti
- ❑ Porta a raggi infrarossi
- ❑ Stampante
- ❑ MousePoint
- ❑ Mouse PS/2
- ❑ Mouse seriale
- ❑ PC Card
- ❑ Monitor esterno
- ❑ Sistema sonoro
- ❑ USB
- ❑ Ibernazione

Avvio del sistema

Se all'accensione il computer non viene avviato correttamente, controllare i seguenti elementi:

- ❑ Autotest
- ❑ Fonti di alimentazione
- ❑ Parola d'ordine all'accensione

Autotest

Quando il computer viene avviato, l'autotest viene eseguito automaticamente e viene visualizzato il seguente messaggio:

```
In Touch with Tomorrow
TOSHIBA
```

Il messaggio rimane sullo schermo per alcuni secondi.

Se l'autotest ha esito positivo, il computer cerca di caricare il sistema operativo. A seconda della priorità di avvio impostata nel programma Hardware Setup o TSETUP, il computer cerca di accedere inizialmente all'unità dischetti, al disco fisso e all'unità CD-ROM.

Se si verifica una delle seguenti circostanze, l'autotest ha avuto esito negativo:

- ❑ Il computer si arresta e non visualizza informazioni o messaggi all'infuori del logo Toshiba.
- ❑ Sullo schermo appaiono dei caratteri a caso e il sistema non funziona correttamente.
- ❑ Lo schermo visualizza un messaggio di errore.

Spegnere il computer e controllare tutti i collegamenti, compresi quelli delle PC Card e dei moduli di memoria. Se il test dà nuovamente un esito negativo, contattare il proprio rivenditore.

Alimentazione

Quando il computer non è collegato a una presa di rete, il dispositivo di alimentazione principale è il gruppo batterie. Il computer dispone tuttavia di altre risorse, quali l'alimentatore intelligente, la batteria del clock in tempo reale e la batteria ausiliaria. Questi dispositivi sono collegati tra loro e ciascuno di essi potrebbe essere la causa di apparenti problemi di alimentazione. Questa sezione contiene degli elenchi di controllo per l'alimentazione di rete e la batteria principale. Se non si riesce a risolvere un problema dopo aver tentato le soluzioni proposte, la causa potrebbe riguardare un altro dispositivo di alimentazione. Si consiglia, in tal caso, di rivolgersi al proprio rivenditore.

Spegnimento per surriscaldamento

Se la temperatura interna del computer diventa troppo alta, il sistema entra automaticamente in modalità Resume e viene disattivato.

Problema	Procedura
Il computer viene disattivato e l'icona **CC IN** lampeggia in arancione	Lasciare spento il computer finché non raggiunge la temperatura ambiente, quindi riaccenderlo. Se la temperatura del computer rimane troppo alta, l'icona **CC IN** continua a lampeggiare dopo l'accensione. Lasciar raffreddare il computer per un periodo di tempo più lungo e riprovare ad accenderlo. Se il computer ha raggiunto la temperatura ambiente ma non è comunque possibile avviarlo, oppure viene avviato ma si spegne di nuovo dopo poco tempo, contattare il proprio rivenditore.

Alimentazione CA

Se si incontrano problemi nell'accendere il computer con l'adattatore di rete collegato, controllare l'icona **CC IN**. Per ulteriori informazioni, consultare il capitolo 6, *Alimentazione e modalità di accensione*.

Problema	Procedura
L'adattatore di rete non fornisce alimentazione al computer (dovrebbe essere accesa l'icona verde **CC IN**)	Controllare i collegamenti. Verificare che l'adattatore sia collegato saldamente al computer e a una presa di alimentazione. Controllare la condizione del cavo e dei terminali. Se il cavo è consumato o danneggiato, sostituirlo. Se i terminali sono sporchi, sfregarli con del cotone o con un panno pulito. Se l'adattatore di rete continua a non alimentare il computer, rivolgersi al proprio rivenditore.

Batteria

Se si sospetta un problema alla batteria, controllare l'indicatore **CC IN** e gli indicatori della batteria. Per informazioni su icone e funzionamento della batteria, consultare il capitolo 6, *Alimentazione e modalità di accensione*.

Problema	Procedura
La batteria non fornisce alimentazione al computer	La batteria può essere scarica. Collegare il cavo di alimentazione CA per caricarla.
La batteria non si carica quando il cavo di alimentazione CA è collegato (l'icona **Batteria** non diventa arancione)	Se la batteria è completamente scarica, non comincerà subito a ricaricarsi. Attendere qualche minuto. Se non si riesce ugualmente a ricaricare la batteria, verificare che la presa utilizzata fornisca corrente elettrica. Collegare un'apparecchiatura elettrica per controllare che funzioni. Provare eventualmente con una presa di alimentazione diversa. Toccare la batteria per verificare se è calda o fredda. Una temperatura troppo alta o troppo bassa impedisce alla batteria di ricaricarsi correttamente. Attendere che raggiunga la temperatura ambiente. Controllare l'icona della batteria secondaria. Se è accesa in arancione, la batteria principale non si sta ricaricando perché è già in fase di ricarica la batteria secondaria. Staccare l'adattatore di rete ed estrarre la batteria per verificare che i terminali siano puliti. Se necessario, pulirli con un panno morbido inumidito con alcool. Collegare l'adattatore di rete e reinserire la batteria. Controllare l'icona **Batteria**. Se non si accende, lasciare ricaricare la batteria dal computer per almeno 20 minuti. Se l'icona **Batteria** è accesa dopo 20 minuti, lasciare che il computer continui a ricaricare la batteria per almeno altri 20 minuti prima di accenderlo. Se l'icona rimane spenta, è possibile che la batteria abbia raggiunto il termine della sua durata operativa. In tal caso sarà necessario sostituirla. Se si ritiene che la batteria non sia ancora giunta al termine della sua durata operativa, rivolgersi al proprio rivenditore.

Problema	Procedura
La batteria non fornisce alimentazione al computer per il tempo previsto	Controllare le impostazioni del consumo energetico nel programma di utilità Gestione dell'alimentazione Toshiba o in TSETUP. Considerare la possibilità di utilizzare una modalità di risparmio della batteria.

Parola d'ordine

Se si dimentica la parola d'ordine, si può avviare il computer utilizzando il dischetto di definizione della parola d'ordine. Se quest'ultimo non fosse stato creato, oppure se non funzionasse, rivolgersi al proprio rivenditore.

Problema	Procedura
Impossibile inserire la parola d'ordine	Consultare la sezione Protezione mediante parola d'ordine del capitolo 8, *Configurazione e sicurezza del computer*.

Tasti di scelta rapida

Consultare il capitolo 5, *La tastiera*, per informazioni sull'uso dei tasti di scelta rapida. Verificare che l'operazione sia corretta e provare alcune combinazioni di tasti di scelta rapida.

Problema	Procedura
I tasti di scelta rapida non funzionano	Se si sta utilizzando una tastiera esterna, controllare che l'equivalente del tasto Fn per la tastiera esterna sia impostato sulla combinazione che si sta utilizzando. Se non si riesce comunque a utilizzare i tasti di scelta rapida, rivolgersi al proprio rivenditore.

Tastiera

I problemi alla tastiera possono essere causati dalla configurazione del computer. Per maggiori informazioni, consultare il capitolo 5, *La tastiera*, e il capitolo 8, *Configurazione e sicurezza del computer*.

Problema	Procedura
I tasti di alcune lettere producono dei numeri	Controllare che non sia selezionato l'overlay del tastierino numerico. Premere **Fn + F10** e provare a digitare di nuovo.
L'output sullo schermo contiene caratteri strani	Accertarsi che il software utilizzato non stia rimappando la tastiera. La rimappatura cambia le assegnazioni di tutti i tasti. Consultare la documentazione del software. Se il problema non viene risolto, contattare il proprio rivenditore.

Pannello a cristalli liquidi

I problemi relativi al pannello a cristalli liquidi (LCD) possono essere dovuti alla configurazione del computer. Per ulteriori informazioni, consultare il capitolo 8, *Configurazione e sicurezza del computer*.

Problema	Procedura
Le righe sono spezzate	Verificare se ci si trova in modalità DOS, poiché in DOS le righe appaiono spezzate a causa dell'alta risoluzione dello schermo a cristalli liquidi. La visualizzazione in Windows dovrebbe essere normale.
Sul monitor non appare nulla	Premere la combinazione **Fn + F5** per cambiare la priorità di visualizzazione, nel caso fosse impostata su un monitor esterno. Controllare che non sia stata attivata la protezione istantanea. Se è stata definita una parola d'ordine, tentare di inserirla, oppure spegnere e riaccendere il computer per disattivare la protezione istantanea.

La protezione istantanea può essere disattivata anche premendo il pulsante di Reset. Se il computer si trova in modalità Resume, *tuttavia, i dati non vengono salvati.*

I suddetti problemi rimangono irrisolti o ne insorgono altri	Consultare la documentazione del software per determinare se il problema è dovuto al software. Eseguire il test diagnostico. Se i problemi persistono, rivolgersi al proprio rivenditore.

Unità disco fisso

Per maggiori informazioni, consultare il capitolo 8, *Configurazione e sicurezza del computer*.

Problema	Procedura
Il computer non viene avviato dal disco fisso	Inserire un dischetto di sistema e riavviare il computer. Il problema potrebbe riguardare i file del sistema operativo. Consultare il manuale del sistema operativo.
Funzionamento lento	È possibile che i file siano frammentati. Eseguire SCANDISK e un programma di compattazione per controllare le condizioni dei file e del disco. Per informazioni sull'esecuzione di SCANDISK e del programma di compattazione, consultare il manuale del sistema operativo o la guida in linea. Eseguire il test diagnostico. Prendere nota degli errori segnalati. Se **TDIAGS** non segnala alcun errore e sono già state verificate tutte le possibili cause, accertarsi di aver effettuato il backup di tutti i file. Come ultima risorsa, riformattare il disco fisso, quindi ricaricare il sistema operativo e gli altri file. Se i problemi persistono, rivolgersi al proprio rivenditore.

Unità CD-ROM

Per ulteriori informazioni, consultare il capitolo 4, *Elementi fondamentali.*

Problema	Procedura
Non è possibile accedere al CD nell'unità	Accertarsi che il cassetto dell'unità sia ben chiuso. Premere leggermente finché non è correttamente innestato. Aprire il cassetto e accertarsi che il CD sia correttamente inserito. Deve essere piatto e avere l'etichetta rivolta verso l'alto. Un corpo estraneo nel cassetto può impedire al raggio laser di leggere il CD. Accertarsi che non vi siano ostruzioni. Rimuovere eventuali corpi estranei. Controllare che il CD non sia sporco. Pulirlo, se necessario, con un panno inumidito con acqua o un detergente neutro. Per ulteriori dettagli sulla pulizia, consultare la sezione Manutenzione dei CD del capitolo 4, *Elementi fondamentali.*
Alcuni CD funzionano correttamente e altri no	Il problema potrebbe essere dovuto alla configurazione del software o dell'hardware. Verificare che la configurazione dell'hardware corrisponda ai requisiti del software. Consultare il manuale del CD. Verificare il tipo di CD che si sta usando. L'unità supporta i formati Audio CD, Photo CD, ISO 9660 e CD Plus. Se i problemi persistono, rivolgersi al proprio rivenditore.

Unità dischetti

Per ulteriori informazioni, consultare il capitolo 4, *Elementi fondamentali.*

Problema	Procedura
Alcuni programmi funzionano correttamente e altri no	Il problema potrebbe essere dovuto alla configurazione del software o dell'hardware. Verificare che la configurazione dell'hardware corrisponda ai requisiti del software.
Non è possibile accedere all'unità dischetti	Provare a usare un altro dischetto. Se si riesce ad accedere all'unità, il problema è probabilmente causato dal dischetto originale (e non dall'unità). Eseguire il programma di diagnostica **TDIAGS**. Se i problemi persistono, rivolgersi al proprio rivenditore.

Porta a raggi infrarossi

Consultare anche la documentazione del dispositivo compatibile IrDA e del relativo software.

Problema	Procedura
I dispositivi a raggi infrarossi non funzionano come previsto	Assicurarsi che non vi siano ostruzioni che bloccano la comunicazione fra il computer e il dispositivo in questione. Se i problemi persistono, rivolgersi al proprio rivenditore.

Stampante

Consultare anche la sezione Stampante parallela del capitolo 9, *Dispositivi opzionali*, le sezioni di risoluzione dei problemi e altre sezioni attinenti nella documentazione della stampante e del software.

Problema	Procedura
La stampante non si accende	Controllare che la stampante sia collegata a una presa elettrica, quindi verificare che la presa funzioni correttamente inserendovi un'altra apparecchiatura.
Il computer e la stampante non comunicano	Assicurarsi che la stampante sia accesa e pronta per l'uso (on-line). Accertarsi che il cavo di collegamento fra la stampante e il computer sia integro e inserito correttamente. Una stampante parallela deve essere collegata a una porta parallela, una stampante seriale a una porta seriale RS232C. Verificare che le porte siano configurate correttamente. Accertarsi che il software utilizzato sia configurato in modo da riconoscere la stampante. Consultare a questo proposito i manuali della stampante e del software.
Errore stampante	Eseguire il test diagnostico **TDIAGS**. Consultare la documentazione della stampante. Se i problemi persistono, rivolgersi al proprio rivenditore.

Dispositivo di puntamento

Se si utilizza un mouse PS/2 o seriale, consultare anche il capitolo 9, *Dispositivi opzionali*, e la documentazione del mouse.

MousePoint

Problema	Procedura
Il puntatore a video non risponde al movimento del MousePoint	Se è collegato un mouse PS/2 o seriale, controllare il programma Hardware Setup o TSETUP. L'opzione **`Dispositivi di puntamento/Pointing Devices`** deve essere impostata su **`Simultaneo/Simultaneous`** per poter utilizzare sia il MousePoint che un mouse esterno. Se i problemi persistono, rivolgersi al proprio rivenditore.

Mouse PS/2

Problema	Procedura
Il puntatore a video non risponde al movimento del mouse PS/2	Controllare che il connettore a 6 piedini del cavo del mouse PS/2 sia ben collegato alla porta per mouse/tastiera. È possibile che il mouse sia stato collegato dopo l'accensione del computer. Spegnere il computer, verificare che il mouse sia collegato saldamente e riaccendere il computer. Il software è configurato per riconoscere il mouse? Consultare la documentazione del software. Se i problemi persistono, rivolgersi al proprio rivenditore.

Mouse seriale

Problema	Procedura
Il puntatore a video non risponde al movimento del mouse seriale	Controllare che il connettore a 9 piedini del cavo del mouse sia collegato saldamente alla porta seriale del computer. Si è collegato il mouse prima di accendere il computer? L'opzione **`Serial Port`** del programma Hardware Setup o TSETUP è impostata correttamente? Il software è configurato per riconoscere il mouse? Consultare la documentazione del software. Se i problemi persistono, rivolgersi al proprio rivenditore.

PC Card

Consultare anche il capitolo 9, *Dispositivi opzionali*.

Problema	Procedura
Errore su PC Card	Verificare che la scheda sia inserita correttamente.
	Controllare che la scheda sia collegata saldamente al dispositivo esterno.
	Controllare la documentazione della scheda.
	Se i problemi persistono, rivolgersi al proprio rivenditore.

Monitor esterno

Consultare anche il capitolo 9, *Dispositivi opzionali*, e la documentazione del monitor.

Problema	Procedura
Il monitor non si accende	Accertarsi che l'interruttore di accensione del monitor sia stato attivato. Verificare che il cavo di alimentazione del monitor esterno sia collegato a una presa di corrente funzionante.
Sul monitor non appare nulla	Provare a regolare il contrasto e la luminosità del monitor esterno con gli appositi comandi.
	Premere i tasti di scelta rapida **Fn + F5** per cambiare la priorità di visualizzazione, accertandosi che non sia stata impostata sul video interno.
Errore di visualizzazione	Controllare che il cavo del monitor esterno sia collegato saldamente al computer.
	Eseguire il programma diagnostico.
	Se i problemi persistono, rivolgersi al proprio rivenditore.

Sistema sonoro

Consultare anche il capitolo 7, *Programmi di utilità e di controllo Toshiba*.

Problema	Procedura
Non viene emesso alcun suono	Regolare il controllo del volume.
	Controllare le impostazioni del volume nel software.
	Accertarsi che le cuffie siano ben collegate.
	Controllare le impostazioni selezionate nella funzione Gestione periferiche di Windows 98. Accertarsi che la funzione del suono sia attivata e che le impostazioni relative a indirizzo I/O, livello di interrupt e DMA siano corrette per il software e non esistano conflitti con altri dispositivi hardware collegati al computer.
	Se i problemi persistono, rivolgersi al proprio rivenditore.

USB

Consultare anche la documentazione del dispositivo USB.

Problema	Procedura
Il dispositivo USB non funziona	Controllare il collegamento tra le porte USB del computer e il dispositivo USB.
	Accertarsi che i programmi di controllo del dispositivo USB siano stati installati correttamente. Consultare in proposito la documentazione di Windows 98.
	Se si utilizza un sistema operativo che non supporta lo standard USB, è comunque possibile utilizzare un mouse e/o una tastiera USB. Se questi dispositivi non funzionano, verificare che l'opzione USB Legacy Emulation di TSETUP sia impostata su **Enabled**.
	Questa opzione funziona solo per il mouse e la tastiera. Inoltre, il mouse e la tastiera devono essere collegati prima che il computer venga acceso.
	Se i problemi persistono, rivolgersi al proprio rivenditore.

Ibernazione

Consultare anche la sezione sul programma di utilità Gestione dell'alimentazione Toshiba nel capitolo 8, Configurazione e sicurezza del computer.

Problema	Procedura
La funzione di ibernazione non funziona	Si utilizza un'utilità di compressione per l'unità C? Inoltre, l'ibernazione non può funzionare se è stato utilizzato il convertitore di unità di Windows 98 per convertire la tabella di allocazione file al formato FAT32. Se i problemi persistono, rivolgersi al proprio rivenditore.

Test diagnostico

Il programma di test diagnostico controlla tutti i componenti del sistema, facilitando l'individuazione degli eventuali problemi.

Esecuzione del test diagnostico

Per avviare il test, eseguire la procedura riportata di seguito:

1. Accertarsi che tutti i cavi siano collegati saldamente.
2. Selezionare **`Riavvia il sistema in modalità MS-DOS`** dalla finestra Fine della sessione di lavoro.
3. Assicurarsi che il computer non sia in modalità 8086 virtuale, perché ciò impedirebbe l'esecuzione del test. Se si tenta di eseguire il test con la modalità 8086 virtuale attiva, viene visualizzato il seguente messaggio:

```
Cannot execute in a virtual 8086 mode.
```

Se appare questo messaggio, rimuovere i gestori di memoria dal file CONFIG.SYS. Per ulteriori informazioni sul file CONFIG.SYS, consultare il manuale di MS-DOS.

4. Selezionare l'unità C e digitare **TDIAGS** al prompt del DOS `C:\>`. MS-DOS carica il test diagnostico e visualizza la seguente schermata:

```
TOSHIBA personal computer xxxx DIAGNOSTICS
version x.xx (c) copyright TOSHIBA Corp. 19xx
Test the DIAGNOSTICS (Y/N)
```

5. Per eseguire il programma, digitare **Y**; per uscire, digitare **N**.

Scelta delle opzioni del test

Prima dell'inizio del test, il programma richiede di selezionare i componenti da controllare. Per selezionare i vari componenti digitare **Y** al prompt, altrimenti digitare **N**.

Componente	Prompt
Unità dischetti	**`Test the FDD (Y/N)?`** Questo test scrive alcuni codici sul dischetto. Utilizzare un dischetto formattato e non protetto da scrittura. I dati presenti sul dischetto verranno sovrascritti.
Unità disco fisso	**`Test the HDD (Y/N)?`** Questo test scrive una piccola quantità di dati sul disco fisso.
Stampante	**`Test the Printer (Y/N)?`** Prima di eseguire questo test, assicurarsi che la stampante sia collegata e accesa. Se si seleziona **Y**, appare la seguente domanda: **`Compatible with IBM printer (Y/N)?`** Selezionare **Y** se la stampante è IBM-compatibile, oppure **N** se non lo è. Se non si è sicuri, selezionare **N**. Se si seleziona **Y** per una stampante non compatibile, è possibile che vengano stampati caratteri strani o che le pagine vengano elaborate in numero eccessivo.

Sequenza del test

Il test diagnostico controlla il computer e le periferiche collegate nel seguente ordine:

1. Test del sistema
2. Test della memoria
3. Test del video
4. Test dei dischetti (floppy disk)
5. Test del disco fisso
6. Test della stampante

Durante l'esecuzione del test viene visualizzato il seguente messaggio:

```
IN PROGRESS TTSSDSS
```

in cui **TT** indica il numero del test, la prima coppia di S (**SS**) indica il numero del sottotest, **D** indica l'unità (se viene controllata) e la seconda coppia di S (**SS**) indica lo stato dell'hardware.

Sottotest

Di seguito vengono fornite informazioni dettagliate sui singoli sottotest.

Sistema/memoria

I sottotest del sistema e della memoria vengono eseguiti contemporaneamente e durano circa 60 secondi. Il test del sistema non visualizza alcun messaggio, mentre quello della memoria visualizza il messaggio seguente:

```
MEMORY TEST     IN PROGRESS XXXXXX
```

in cui xxxxxx indica la posizione di memoria attualmente controllata. Il test della memoria verifica sia la memoria convenzionale che quella estesa.

Se uno dei due test fallisce, eseguire le seguenti operazioni:

1. Prendere nota di tutto quanto appare sullo schermo.
2. Premere **Ctrl + Pause (Break)** o **Ctrl + C** per tornare al menu di diagnostica.
3. Rivolgersi al proprio rivenditore.

Test del video

Attributi dei caratteri

Dopo i test del sistema e della memoria viene eseguito il test del video, che comincia con la schermata degli attributi dei caratteri illustrata di seguito.

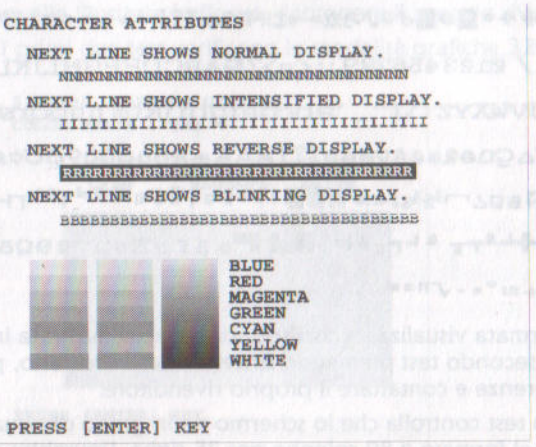

Accertarsi che la riga sotto il messaggio **NEXT LINE SHOWS BLINKING DISPLAY** stia effettivamente lampeggiando.

Quando si preme **Enter**, viene visualizzata la seguente schermata:

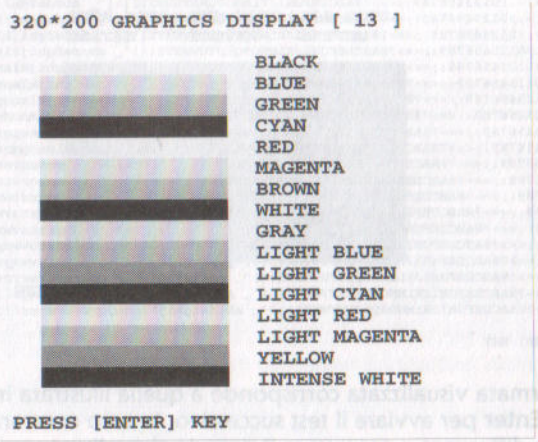

Se la schermata visualizzata non corrisponde a quella illustrata, prendere nota delle differenze e contattare il proprio rivenditore. Se invece corrisponde, premere **Enter** per proseguire il test del video.

Set di caratteri

Esistono due test per i set di caratteri. Il primo controlla che lo schermo sia in grado di visualizzare caratteri nel formato a 40 colonne per 25 righe (i caratteri appaiono più larghi del normale). Dovrebbe apparire la seguente schermata:

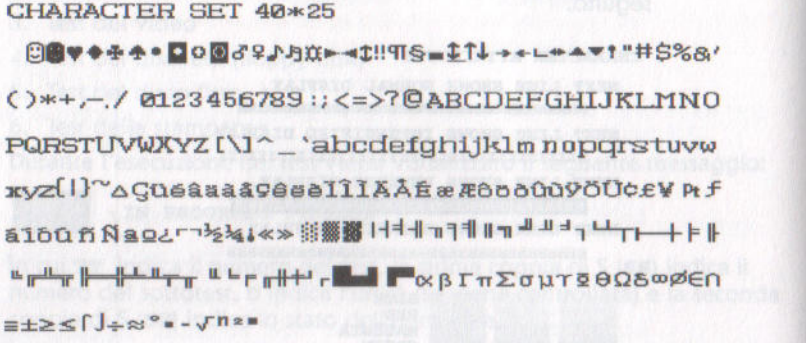

Se la schermata visualizzata corrisponde a quella illustrata in figura, avviare il secondo test premendo **Enter**. In caso contrario, prendere nota delle differenze e contattare il proprio rivenditore.

Il secondo test controlla che lo schermo sia in grado di visualizzare caratteri nel formato a 80 colonne per 25 righe. Dovrebbe apparire la seguente schermata:

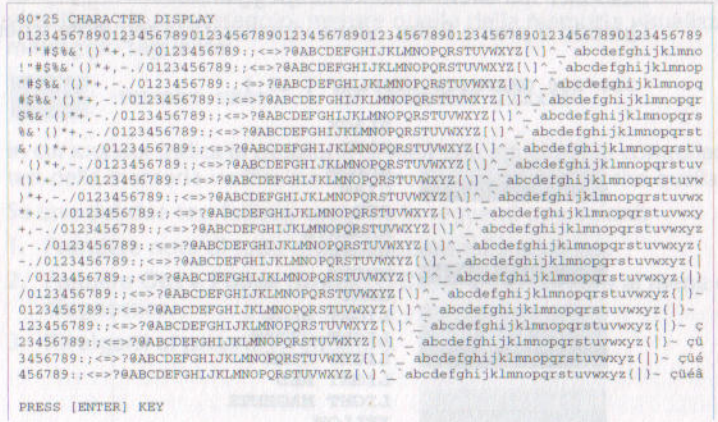

Se la schermata visualizzata corrisponde a quella illustrata in figura, premere **Enter** per avviare il test successivo. In caso contrario, prendere nota delle differenze e contattare il proprio rivenditore.

Capacità grafiche

Questa serie di test del video controlla le capacità grafiche del video per ogni modalità grafica. Durante il test, il numero della modalità e la risoluzione appaiono sopra un'immagine che illustra le capacità grafiche della modalità. Il numero tra parentesi è il numero della modalità. Se l'immagine visualizzata sembra normale, premere **Enter** per passare al test della modalità successiva. Se invece l'immagine non corrisponde a quella illustrata in figura, contattare il proprio rivenditore.

I primi due test verificano le modalità grafiche 320 x 200:

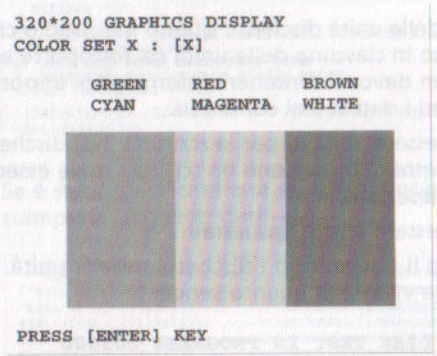

Le schermate successive (modalità 640 x 200 6, 640 x 200 E, 640 x 350 10 e 640 x 480) visualizzano dei test simili.

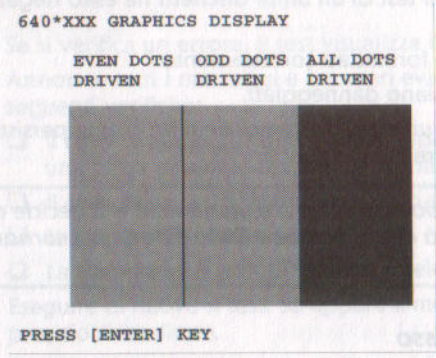

Test dei dischetti (floppy disk)

Dopo l'ultimo test delle modalità grafiche, il programma visualizza il seguente messaggio:

```
FLOPPY DISK                                    503000
Mount the work disk(s) on the drive(s), then press
[Enter] key
[Warning  :  The contents of the disk(s) will be
destroyed]
```

Se sono collegate delle unità dischetti, questo messaggio chiede di inserire un dischetto in ciascuna delle unità da sottoporre al test. I dischetti inseriti non devono contenere informazioni importanti, perché il test distruggerà tutti i dati in essi contenuti.

I dischetti devono essere abilitati per la scrittura. Nei dischetti da 3½ pollici, la linguetta di protezione da scrittura deve essere chiusa, in modo da coprire l'apertura.

I dischetti devono essere anche formattati.

Dopo avere inserito il dischetto (o i dischetti) nella/e unità, premere **Enter**. Il test inizia e visualizza quanto segue:

```
FLOPPY DISK TEST IN PROGRESS 503000
```

Se viene rilevato un errore, appare il messaggio **ABORTED**. Annotare i numeri evidenziati e premere **Ctrl + Break** per tornare al menu **DIAGNOSTICS**. Se il test di un'unità dischetti ha esito negativo, controllare che:

- ❑ i dischetti siano formattati correttamente
- ❑ i dischetti non siano danneggiati.

Ripetere il test con un altro dischetto. Se il problema persiste, contattare il proprio rivenditore.

Se durante l'esecuzione del test si cambia idea e si decide di non controllare un'unità disco, premere **Ctrl + Break** *per tornare al menu* **DIAGNOSTICS**.

Test del disco fisso

Se il test precedente ha avuto esito positivo ed è stato selezionato il test del disco fisso, apparirà il seguente messaggio:

```
HARD DISK TEST IN PROGRESS 805000
```

Se il test ha esito negativo, annotare i messaggi eventualmente visualizzati e contattare il proprio rivenditore. Potrebbe essere necessario rivolgersi al servizio di assistenza per riparare il computer o l'unità disco fisso. Premere **Enter** per tornare al menu **DIAGNOSTICS**.

Test della stampante

Se il test del disco fisso ha avuto esito positivo ed è stato selezionato il test della stampante, apparirà il seguente messaggio:

```
PRINTER TEST IN PROGRESS 60xxxx
```

in cui xxxx è un contatore che indica che il test è ancora in corso.

Se è stata specificata una stampante IBM-compatibile, il test stampa i seguenti dati:

```
  PRINTER TEST
1. THIS LINE SHOWS NORMAL PRINT
2.  THIS  LINE  SHOWS  DOUBLE  WIDTH  PRINT.
3. THIS LINE SHOWS COMPRESSED PRINT
4. THIS LINE SHOWS EMPHASISED PRINT
5. THIS LINE SHOWS DOUBLE STRIKE PRINT
6. ALL CHARACTERS PRINT

 !"#$%&'()*+,-./0123456789:;<=>?@ABCDEFGHIJKLMNOPQRSTUVWXYZ[\]^_`abcdefghijklmno
pqrstuvwxyz{|}~
```

Se è stata specificata una stampante non IBM-compatibile, il test stamperà i seguenti dati:

```
 !"#$%&'()*+,-./0123456789:;<=>?@ABCDEFGHIJKLMNOPQRSTUVWXYZ[\]^_`abcdefghijklmno
!"#$%&'()*+,-./0123456789:;<=>?@ABCDEFGHIJKLMNOPQRSTUVWXYZ[\]^_`abcdefghijklmnop
"#$%&'()*+,-./0123456789:;<=>?@ABCDEFGHIJKLMNOPQRSTUVWXYZ[\]^_`abcdefghijklmnopq
#$%&'()*+,-./0123456789:;<=>?@ABCDEFGHIJKLMNOPQRSTUVWXYZ[\]^_`abcdefghijklmnopqr
$%&'()*+,-./0123456789:;<=>?@ABCDEFGHIJKLMNOPQRSTUVWXYZ[\]^_`abcdefghijklmnopqrs
%&'()*+,-./0123456789:;<=>?@ABCDEFGHIJKLMNOPQRSTUVWXYZ[\]^_`abcdefghijklmnopqrst
&'()*+,-./0123456789:;<=>?@ABCDEFGHIJKLMNOPQRSTUVWXYZ[\]^_`abcdefghijklmnopqrstu
'()*+,-./0123456789:;<=>?@ABCDEFGHIJKLMNOPQRSTUVWXYZ[\]^_`abcdefghijklmnopqrstuv
()*+,-./0123456789:;<=>?@ABCDEFGHIJKLMNOPQRSTUVWXYZ[\]^_`abcdefghijklmnopqrstuvw
)*+,-./0123456789:;<=>?@ABCDEFGHIJKLMNOPQRSTUVWXYZ[\]^_`abcdefghijklmnopqrstuvwx
```

Se si verifica un errore, il test visualizza il messaggio **ABORTED**.

Annotare tutti i messaggi e i numeri evidenziati, quindi effettuare le seguenti verifiche:

- ❑ Il cavo di alimentazione della stampante è collegato saldamente a una presa di alimentazione funzionante?
- ❑ Il cavo della stampante è collegato saldamente al computer?
- ❑ La stampante è accesa?
- ❑ La stampante è pronta (on-line e selezionata)?

Eseguire di nuovo il test. Se appare il messaggio **ABORTED**, contattare il proprio rivenditore.

Se il test della stampante ha esito positivo, viene visualizzato il seguente messaggio:

```
DIAGNOSTICS completed
Press [Enter key]
```

Premere **Enter** per tornare al menu **DIAGNOSTICS**.

Come ottenere assistenza

Se sono necessarie ulteriori informazioni sull'uso del computer oppure si riscontrano problemi nel funzionamento del computer, è possibile contattare Toshiba per ottenere assistenza tecnica.

Prima di chiamare

Alcuni problemi possono essere associati al software utilizzato o al sistema operativo ed è quindi importante tentare dapprima ogni possibile soluzione. Prima di contattare Toshiba, eseguire i seguenti tentativi:

- ❑ Consultare le sezioni dedicate alla risoluzione dei problemi nei manuali del software e delle unità periferiche.
- ❑ Se si verifica un problema durante l'utilizzo di un'applicazione, consultare i manuali del software per eventuali suggerimenti su come risolvere il problema. Contattare il servizio di assistenza tecnica del produttore del software.
- ❑ Consultare il rivenditore presso il quale si è acquistato il computer e/o il software. Il rivenditore è la migliore fonte di assistenza e informazioni.

Sedi Toshiba da contattare

Se non si riesce comunque a risolvere il problema e si teme che sia relativo all'hardware, scrivere a Toshiba all'indirizzo più vicino riportato nell'appendice C.

Appendice A

Specifiche

In questa appendice sono elencate le specifiche tecniche del computer.

Dimensioni fisiche

Peso	3,1 kg (tipico)
Dimensioni	**4030CDS:** 309 x 42,2 x 259 millimetri **4030CDT:** 309 x 41,7 x 259 millimetri **4060/80XCDT:** 309 x 41,4 x 259 millimetri

Requisiti ambientali

Condizioni	**Temperatura ambiente**	**Umidità relativa**
In funzione	Da 5° C a 35° C	Dal 20% all'80%
Non in funzione	Da -20° C a 65° C	Dal 10% al 90%
Gradiente termico	20° C/ora (massimo)	
Temperatura bulbo bagnato	26° C (massima)	
Condizioni	**Altitudine (rispetto al livello del mare)**	
In funzione	Da -60 a 3.000 metri	
Non in funzione	Da -60 a 10.000 metri *(massima)*	

Requisiti elettrici

Adattatore di rete	100-240 V CA 50 o 60 Hz (cicli al secondo)

Processore (incorporato)

4030	Processore Intel® Celeron™ a 300 megahertz: Memorie cache: 32 KB di primo livello e 128 KB di secondo livello
4060/80	Processore Pentium® II a 366 megahertz o 333 megahertz Memorie cache: 32 KB di primo livello e 256 KB di secondo livello

Memoria

Incorporata	64 MB espandibili a 192 MB
Opzionale	Moduli di memoria da 32 MB, 64 MB, 128 MB
Memoria cache del microprocessore	32 KB di memoria cache incorporata nel processore
Cache di secondo livello	128 KB (modello 4030) o 256 KB (modelli 4060/4080) di memoria cache di secondo livello per l'ottimizzazione delle prestazioni
RAM video	2,5 MB di RAM per la visualizzazione

Dischi

Disco fisso interno	L'unità disco fisso incorporata è disponibile in due formati: • 4,03 gigabyte (4,32 miliardi di byte) • 6 gigabyte (6,4 miliardi di byte)
Unità dischetti	Per dischetti da 3½ pollici con capacità di 1,44 megabyte o 720 kilobyte.
Unità CD-ROM	L'unità CD-ROM con velocità massima 24x può essere installata nel computer. Questa unità supporta i seguenti formati: • Audio CD • Photo CD • ISO 9660 • CD Plus

Schermo

Incorporato	Lo schermo LCD può visualizzare fino a 16 milioni di colori ed è disponibile in tre tipi: • 13" DSTN 800 pixel orizzontali x 600 verticali • 13,3" TFT 1024 pixel orizzontali x 768 verticali • 14,1" TFT 1024 pixel orizzontali x 768 verticali
Controller grafico	Un controller grafico a 64 bit ottimizza le prestazioni video.

Tastiera

Incorporata	A 84 o 86 tasti, compatibile con la tastiera avanzata IBM, overlay numerico incorporato, tasti dedicati per il controllo del cursore e per Windows.

Porte

Parallela	Per il collegamento di una stampante parallela o di un altro dispositivo parallelo (compatibile ECP).
Seriale	Compatibile RS-232C (compatibile 16550 UART).
Monitor esterno	Porta VGA analogica a 15 piedini; supporta le funzioni VESA DDC2B compatibili.
Mouse/tastiera PS/2	Per il collegamento di un mouse PS/2 esterno o di una tastiera PS/2 esterna.
Microfono	Per il collegamento di un microfono monofonico.
Cuffie	Per il collegamento di una cuffia stereofonica
Ingresso linea	Per il collegamento di un dispositivo di ingresso audio stereofonico.
Slot del blocco di sicurezza	Consente di collegare un blocco di sicurezza per fissare il computer a una scrivania o a un altro oggetto pesante.
A raggi infrarossi	La porta a raggi infrarossi è compatibile con gli standard IrDA (Infrared Data Association) Fast InfraRed (FIR). Abilita il trasferimento di dati senza cavi a una velocità di 4 Mbps con dispositivi esterni compatibili IrDA 1.1.
Bus seriale universale	Il bus seriale universale (USB) consente di collegare a catena a un'unica porta del computer più dispositivi USB compatibili.
Alloggiamento di espansione	Porta speciale per il collegamento di una Card Station III (con adattatore) o di un replicatore di porte.

MousePoint

Incorporato	Il MousePoint è un dispositivo di puntamento situato al centro della tastiera che, in combinazione con i pulsanti di controllo situati alla base della tastiera, consente di controllare il movimento del puntatore a video.

Slot per PC Card

Incorporato	Lo slot per PC Card (PCMCIA) consente di installare: • due schede Tipo II da 5 mm, oppure • una scheda Tipo III da 10,5 mm.

Toshiba Bass Enhanced Sound System

Incorporato	Il sistema sonoro, compatibile Sound Blaster Pro e Windows Sound System, è dotato di altoparlanti stereofonici interni, nonché di prese jack per microfono esterno, cuffie e ingresso linea. È fornito anche di una rotellina di regolazione del volume.

Modem

Incorporato	Il modem interno abilita le comunicazioni di dati e fax. Funziona fino a 56.000 bps per il trasferimento di dati e fino a 14.400 bps per le comunicazioni fax. In alcuni mercati, il modem non è disponibile.

Software

Standard	Sistema operativo Windows 95 o Windows 98 e programmi di utilità e di controllo Toshiba precaricati su disco fisso.

Opzioni

	Codice	Articolo
Memoria	PA2043U	Kit di memoria da 32 MB
	PA2044U	Kit di memoria da 64 MB
	PA2054U	Kit di memoria da 128 MB
Tastiera	PA2219GR	Cappucci per la tastiera tedesca
	PA2219FR	Cappucci per la tastiera francese
	PA2219SC	Cappucci per la tastiera scandinava
	PA2219SL	Cappucci per la tastiera svizzera
	PA2219IT	Cappucci per la tastiera italiana
	PA2219SP	Cappucci per la tastiera spagnola
	PA2219BE	Cappucci per la tastiera belga
	PA2219EN	Cappucci per la tastiera inglese
Espansione	PA2717UY	Card Station III
	PA2731UE	Replicatore di porte
	PA2730U	Distanziatore (per Card Station III)
Alimentazione	PA2440UE	Adattatore di rete universale
	PA2487U	Gruppo batterie agli ioni di litio
	PA2488UE	Caricatore di batteria

Certificazioni

Questo prodotto è stato approvato dalle seguenti organizzazioni in quanto conforme alle norme di sicurezza per le apparecchiature elettriche e/o alle direttive e norme sulla compatibilità elettromagnetica:

TÜV

DIN GOST TÜV

UL

CSA

FCC

Toshiba dichiara che questo prodotto è conforme alle seguenti direttive relative al marchio CE. La responsabilità del marchio CE è di competenza di Toshiba Europe GmbH, Hammfelddamm 8, 41460 Neuss, Germania.

93/68/EEC	Direttiva sul marchio CE
89/336/EEC	Direttiva sulla compatibilità elettromagnetica
73/23/EEC	Direttiva sulla bassa tensione
EN 60950	Sicurezza delle apparecchiature elettriche
EN 55022 B	CEM/Interferenze radio
EN 50082-1	CEM/Inalterabilità
EN61000-3-2,-3-3	Interferenze negli impianti di alimentazione

I computer Toshiba supportano la gestione corretta della data e dell'ora per il prossimo millennio.

Appendice B

Cavo di alimentazione CA e connettori

La spina del cavo di alimentazione CA deve essere compatibile con i vari tipi di prese di alimentazione CA internazionali e il cavo deve essere conforme alle norme del paese in cui viene utilizzato. Tutti i cavi devono essere conformi alle seguenti specifiche tecniche:

Lunghezza:	Minimo 2 metri
Dimensione del cavo:	Minimo 0,75 mm^2
Corrente nominale:	Minimo 2 A
Tensione nominale:	125 o 250 V CA (a seconda delle norme nazionali)

Enti di certificazione

USA e Canada:	Registrazione UL e certificazione CSA N. 18 AWG, Tipo SVT o SPT-2 a doppio conduttore
Australia:	AS
Europa:	
Austria:	OVE
Belgio:	CEBEC
Danimarca:	DEMKO
Finlandia:	SETI
Francia:	UTE
Germania:	VDE
Italia:	IMQ

Norvegia:	NEMKO
Paesi Bassi:	KEMA
Regno Unito:	BSI
Svezia:	SEMKO
Svizzera:	SEV

In Europa, i cavi di alimentazione devono essere di tipo VDE H05VVH2-F a doppio conduttore.

Per gli Stati Uniti e il Canada, la spina deve avere la configurazione 2-15P (250 V) o 1-15P (125 V), così come prescritto dalle normative dei due paesi (U.S. National Electrical code handbook e Canadian Electrical Code, Parte II).

Le seguenti illustrazioni mostrano le forme della spina per gli Stati Uniti e il Canada, il Regno Unito, l'Australia e l'Europa.

USA e Canada

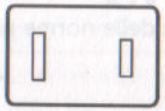

Approvazione UL
Approvazione CSA

Regno Unito

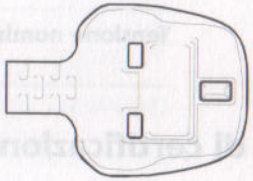

Approvazione BS

Australia

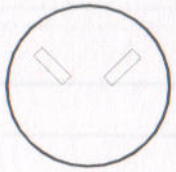

Approvazione AS

Europa

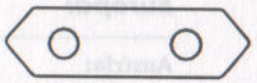

Approvazione dell'ente competente

Appendice C

La Garanzia internazionale Toshiba

La Garanzia internazionale Toshiba è una polizza di assistenza che copre le riparazioni e le parti di ricambio dei computer portatili Toshiba, disponibile automaticamente a tutti gli acquirenti di un computer Toshiba.

Il servizio è assicurato nei principali paesi industrializzati del mondo. Questo significa che in questi paesi, ovunque ci si trovi con un computer portatile Toshiba, si potrà sempre contare su un servizio di assistenza in caso di problemi.

Estensione della garanzia

La Garanzia copre il computer nella versione standard, compreso l'adattatore. Le batterie, i modem, i kit di espansione della memoria e altri dispositivi opzionali recanti il marchio Toshiba, nonché le schede di espansione di altre marche, NON sono coperti dalla garanzia. Per informazioni sulle condizioni di garanzia relative a questi prodotti, consultare il proprio rivenditore.

Per usufruire della garanzia internazionale, registrare l'acquisto del computer presso Toshiba. All'utente verrà recapitato un adesivo di garanzia da applicare al computer. Qualora la confezione originale del computer non contenesse una scheda di registrazione per la garanzia internazionale, rivolgersi alla sede di rappresentanza Toshiba più vicina per la registrazione del prodotto.

Nelle pagine seguenti sono elencate le sedi Toshiba che possono essere contattate per richiedere un servizio di assistenza nell'ambito della garanzia. In caso di problemi che non possono essere risolti presso tali sedi, è possibile rivolgersi alla sede principale europea di Toshiba al seguente indirizzo:

Toshiba Europe GmbH

- Regensburg Operations -
Leibnizstrasse 2
D-93055 Regensburg
Germania
Tel: +49 (0)941 7807-888
Fax: +49 (0)941 7807-925

Gli indirizzi di altre sedi dell'Europa orientale o extraeuropee possono essere richiesti alla sede nazionale o alle sedi europee.

Rappresentanti internazionali per i computer Toshiba

Australia	Toshiba (Australia) Pty. Limited 84-92 Talavera Road, North Ryde NSW 2113	Tel: +61-2-9887-3322 Fax: +61-2-9888-3664
Austria	a + d Computersysteme u. Bauteile-Vertriebsges. mbH & Co. KG Alfred-Feierfeil-Straße 5, 2380 Perchtoldsdorf	Tel: +43-1-86388-0 Fax: +43-1-86388-9
Belgio	Toshiba Information Systems Benelux B.V. Excelsiorlaan 40, B-1930 Zaventem	Tel: +32-2-715-8700 Fax: +32-2-725-3030
Canada	Toshiba Canada Ltd. 191 McNabb Street Markham, Ontario L3R-8H2	Tel: +1-905-470-3500 Fax: +1-905-470-3509 http://www.toshiba.ca
Danimarca	Scribona Danmark A/S Naverland 27, DK-2600 Glostrup	Tel: +45-43-432049 Fax: +45-43-434021
Finlandia	Scribona TPC OY Sinimäentie 14, P.O. Box 83, 02630 ESPOO	Tel: +358-9-5272555 Fax: +358-9-5272500
Francia	Toshiba Systèmes (France) S.A. 7 Rue Ampère, 92804 Puteaux Cedex	Tel: +33-1-4728-2929 Fax: +33-1-4728-2499
Germania	Toshiba Europe GmbH Leibnizstraße 2, D-93055 Regensburg	Tel: +49-941-7807-888 Fax: +49-941-7807-948 BBS: +49-941-7807-999 http://www.toshiba-tro.de
Giappone	Toshiba Corporation, IOPC 1-1, Shibaura 1-Chome, Minato-KU Tokyo 105-01	Tel: +81-3-3457-5565 Fax: +81-3-5444-9262 http://www.toshiba.co.jp
Grecia	Ideal Electronics S.A. 190 Syngrou Ave.; 176 71 Kalithea/Atene	Tel: +30-1-95625514 Fax: +30-1-9579094
Irlanda	Vedere 'Regno Unito'	
Italia	Progetto Elettronica 92 s.r.l. Viale Certosa 138, 20156 Milano	Tel: +39-2-9397-5551 Fax: +39-2-9397-5299
Lussemburgo	Vedere 'Belgio'	
Marocco	C.B.I. 22 Rue de Béthune, Casablanca	Tel: +212-2-30-65-35 Fax: +212-2-30-80-68
Norvegia	Scribona Norge A/S; Toshiba PC Service Stålfjæra 20, P.O. Box 51, Kalbakken 0901 OSLO	Tel: +47-22-897-000 Fax: +47-22-897-389
Paesi Bassi	Toshiba Information Systems Benelux B.V. Rivium Boulevard 41 2909 LK Capelle a/d Ijssel	Tel: +31-10-2882-300 Fax: +31-10-2882-390

Polonia	TECHMEX S.A. ul. Partyzantów 71, 43-316 Bielsko-Biala	Tel: +48 (0-33)130-205 Fax: +48 (0-33)130-030
Portogallo	Quinta Grande Assisténcia Técnica Informática Lda. Av. Moinhos no. 15A; Ur Quinta Grande 2720 Alfragide	Tel: +351-1-472-1730 Fax: +351-1-472-1739
Regno Unito	Toshiba Information Systems (UK) Ltd. Toshiba Court, Weybridge Business Park Addlestone Road, Weybridge KT15 2UL	Tel: +44-1932-828828 Fax: +44-1932-822958
Repubblica Ceca	CHG Toshiba, s.r.o. Hnevkovskeho 65, 617 00 Brno	Tel: +420-5-4323-5528 Fax: +420-5-4323-5519 http://www.toshiba-pc.cz
Romania	Scop Computers SRL 162 Barbu Vacarescu St, Sector 2 71424 Bucarest	Tel: +40-1-231-4602 Fax: +40-1-231-4606 http://www.scop.ro
Slovacchia	HTC s.r.o. Kukucínova 26; 831 23 Bratislava	Tel: +421-7-44273-169 Fax: +421-7-44373-159 http://www.htc.sk
Slovenia	Inea d.o.o. Ljubljanska 80, 1230 Domzale	Tel: +386-61-718-000 Fax: +386-61-721672 http://www.inea.si
Spagna	Toshiba Information Systems (España) S.A. Parque Empresarial San Fernando Edificio Europa, 1a Planta, Escalera A 28831 (Madrid) San Fernando de Henares	Tel: +34-91-6606-700 Fax: +34-91-6606-760 http://www.toshiba.es
Stati Uniti	Toshiba America Information Systems, Inc. 9740 Irvine Blvd., Irvine, CA 92713-9724	Tel: +1-949-583-3000 Fax: +1-949-583-3345 http://www.toshiba.com
Svezia	Scribona Toshiba PC AB Sundbybergsvägen 1, Box 1374 171 27 Solna	Tel: +46-200-212100 Fax: +46-8-734-4656
Svizzera	Ozalid AG Herostrasse 7, 8048 Zurigo	Tel: +41-1-439-7200 Fax: +41-1-439-7340 BBS: +41-1-439-7392
Ungheria	Technotrade Kft. Öv utca 185, 1147 Budapest	Tel: +36-1-467-6111 Fax: +36-1-2526470
Per tutti i paesi che non compaiono nell'elenco, chiamare la **Linea di assistenza internazionale Toshiba:** E-mail: toshibawarranty@unn.unisys.com		Tel: +352 460433

Indirizzi Toshiba su Internet/World Wide Web

Toshiba Europa
http://www.toshiba-teg.com

Toshiba Giappone
http://www.toshiba.co.jp

Toshiba America
http://www.toshiba.com

Toshiba Canada
http://www.toshiba.ca

Indirizzi delle BBS Toshiba

Numero analogico:	+49 941-7807-999
ISDN1:	+49 941-7810500
ISDN2:	+49 941-7813131
BBS su Internet:	www.toshiba-tro.de

Appendice D

Layout della tastiera

Belga

Canadese

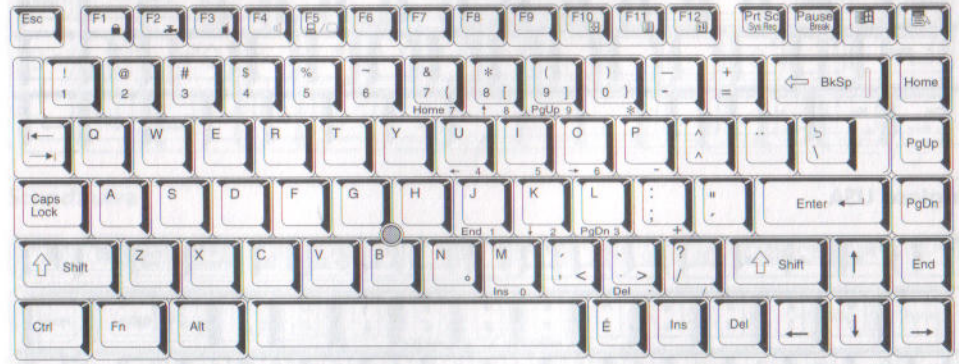

Francese

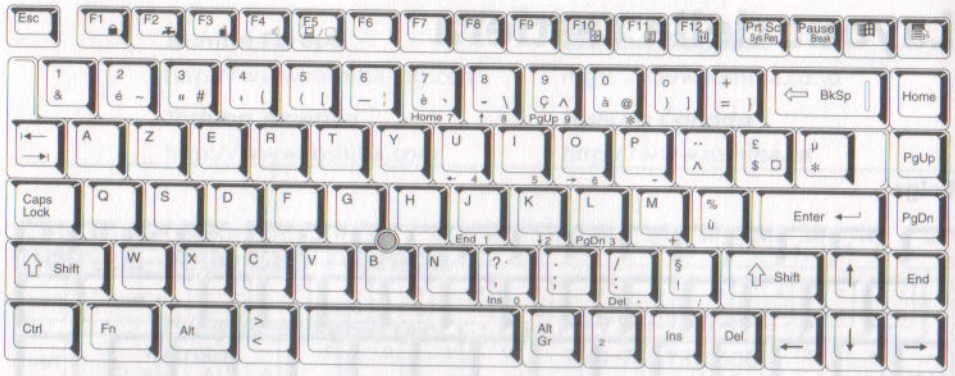

Inglese GB

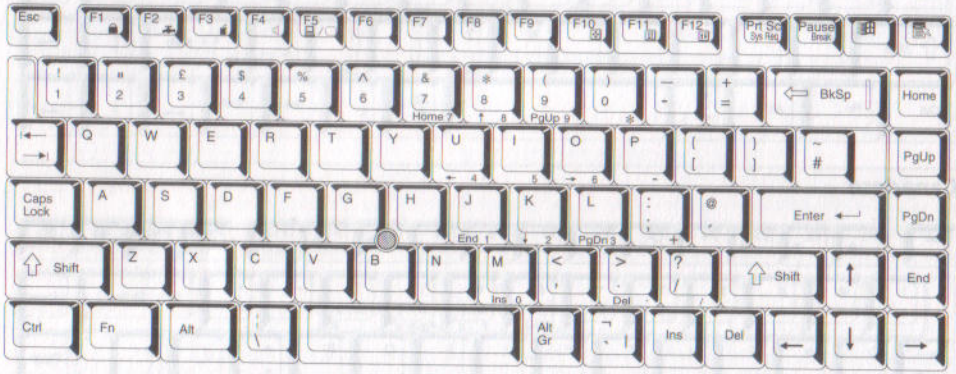

Inglese USA

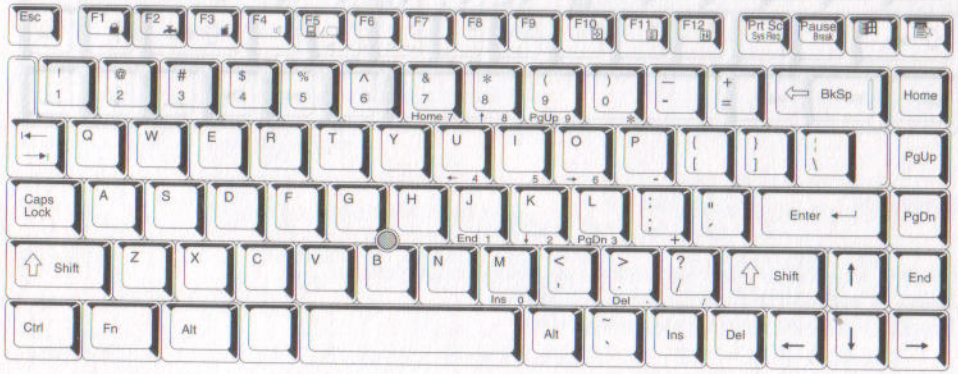

Italiana

Polacca

Scandinava

Spagnola

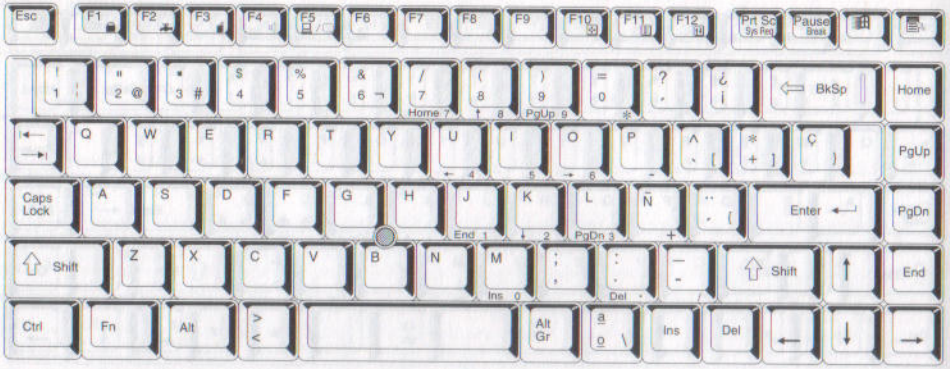

Svizzero-tedesca

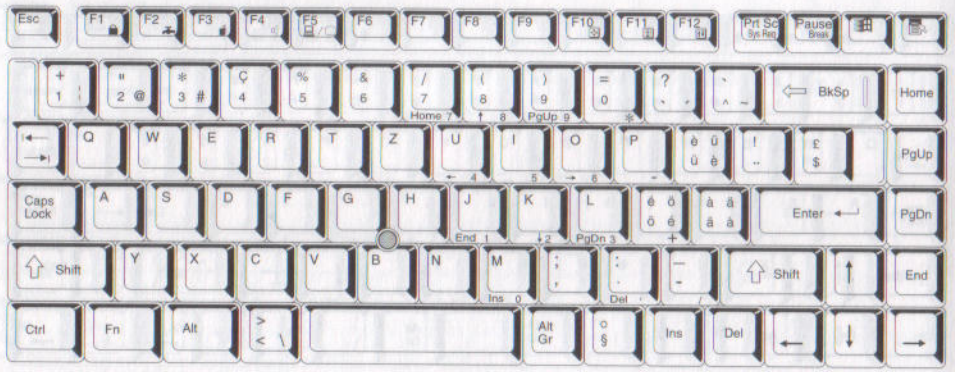

Tedesca

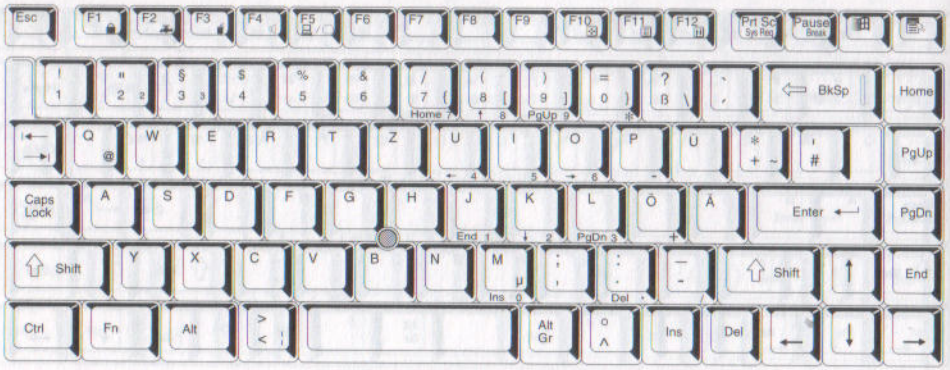

Appendice E

Unità di controllo visualizzazione e modalità video

Unità di controllo visualizzazione

L'unità di controllo visualizzazione converte i comandi software in comandi hardware che attivano o disattivano pixel specifici.

Il computer è dotato di un'unità di controllo VGA (Video Graphics Array) avanzata che supporta lo standard Super VGA (SVGA) per il pannello LCD interno ed eventuali monitor esterni. L'unità di controllo supporta anche la visualizzazione simultanea sullo schermo LCD esterno e su un monitor esterno.

Sono disponibili tre modelli:

- 13,0" DSTN, 800 pixel orizzontali x 600 verticali
- 13,3" TFT, 1024 pixel orizzontali x 768 verticali
- 14,1" TFT, 1024 pixel orizzontali x 768 verticali

A causa dell'alta risoluzione dello schermo a cristalli liquidi, è possibile che in modalità DOS le righe appaiano spezzate.

Lo schermo del computer può visualizzare fino a 16 milioni di colori. È inoltre possibile collegare al computer un monitor esterno ad alta risoluzione in grado di visualizzare fino a 1280 pixel orizzontali e 1024 pixel verticali e fino a 256 colori.

L'unità di controllo visualizzazione determina anche la modalità video, che utilizza regole standard per gestire la risoluzione dello schermo e il numero massimo di colori visualizzabili.

Il software scritto per una particolare modalità video funzionerà su qualsiasi computer che supporti tale modalità.

L'unità di controllo visualizzazione del computer supporta tutte le modalità VGA e SVGA, gli standard più diffusi.

Modalità video

Il computer supporta le modalità video definite nella seguente tabella. Se l'applicazione utilizzata presenta una scelta di numeri di modalità che non corrispondono a quelli riportati in tabella, selezionare una modalità in base al tipo, alla risoluzione, alla matrice di caratteri, al numero di colori e alla velocità di rigenerazione delle immagini. Si consideri inoltre quanto segue:

- Se il software supporta sia la modalità grafica che la modalità testo, la visualizzazione dello schermo può apparire più veloce in modalità testo.
- La più alta risoluzione grafica del pannello LCD è di 1024 x 768 linee verticali.
- Se si seleziona una risoluzione superiore alla capacità fisica dello schermo, il programma di controllo video seleziona una modalità di visualizzazione virtuale.

Tabella 1. Modalità video

Modalità video	Tipo	Risoluzione	Matrice di caratteri (pixel)	Colori LCD	Colori CRT	Frequenza di scansione verticale
0, 1	VGA testo	40 x 25 caratteri	8 x 8	16 su 256K	16 su 256K	70Hz
2, 3	VGA testo	80 x 25 caratteri	8 x 8	16 su 256K	16 su 256K	70Hz
0*, 1*	VGA testo	40 x 25 caratteri	8 x 14	16 su 256K	16 su 256K	70Hz
2*, 3*	VGA testo	80 x 25 caratteri	8 x 14	16 su 256K	16 su 256K	70Hz
0+, 1+	VGA testo	40 x 25 caratteri	8(9) x 16	16 su 256K	16 su 256K	70Hz
2+, 3+	VGA testo	80 x 25 caratteri	8(9) x 16	16 su 256K	16 su 256K	70Hz
4, 5	VGA grafica	320 x 200 pixel	8 x 8	4 su 256K	4 su 256K	70Hz
6	VGA grafica	640 x 200 pixel	8 x 8	2 su 256K	2 su 256K	70Hz
7	VGA testo	80 x 25 caratteri	8(9) x 14	Mono	Mono	70Hz
7+	VGA testo	80 x 25 caratteri	8(9) x 16	Mono	Mono	70Hz
D	VGA grafica	320 x 200 pixel	8 x 8	16 su 256K	16 su 256K	70Hz
E	VGA grafica	640 x 200 pixel	8 x 8	16 su 256K	16 su 256K	70Hz
F	VGA grafica	640 x 350 pixel	8 x 14	Mono	Mono	70Hz
10	VGA grafica	640 x 350 pixel	8 x 14	16 su 256K	16 su 256K	70Hz

Tabella 1. Modalità video

Modalità video	Tipo	Risoluzione	Matrice di caratteri (pixel)	Colori LCD	Colori CRT	Frequenza di scansione verticale
11	VGA grafica	640 x 480 pixel	8 x 16	2 su 256K	2 su 256K	60Hz
12	VGA grafica	640 x 480 pixel	8 x 16	16 su 256K	16 su 256K	60Hz
13	VGA grafica	320 x 200 pixel	8 x 8	256 su 256K	256 su 256K	70Hz
	SVGA grafica	640 x 480 pixel		256 su 256K	256 su 256K	60Hz 75Hz 85Hz
	SVGA grafica	800 x 600 pixel		256 su 256K	256 su 256K	60Hz 75Hz 85Hz
	SVGA grafica	1024 x 768 pixel		256 su 256K	256 su 256K	87Hz* 60Hz 75Hz 85Hz
	SVGA grafica	1280 x 1024 pixel		256 su 256K	256 su 256K	87Hz* 60Hz
	SVGA grafica	640 x 480 pixel		64K su 64K	64K su 64K	60Hz 75Hz 85Hz
	SVGA grafica	800 x 600 pixel		64K su 64K	64K su 64K	60Hz 75Hz 85Hz
	SVGA grafica	1024 x 768 pixel		64K su 64K	64K su 64K	87Hz* 60Hz 75Hz 85Hz
	SVGA grafica	640 x 480 pixel		16M su 16M	16M su 16M	60Hz 75Hz 85Hz
	SVGA grafica	800 x 600 pixel		16M su 16M	16M su 16M	60Hz 75Hz 85Hz
	SVGA grafica**	1024 x 768 pixel		16M su 16M	16M su 16M	87Hz* 60Hz 75Hz 85Hz

* interlacciata

** Per informazioni sull'installazione di un programma di controllo per questa impostazione, consultare la sezione Programma di controllo video del capitolo 7, *Programmi di utilità e di controllo Toshiba*.

Appendice F

In caso di furto del computer

Prendere sempre tutte le precauzioni possibili per impedire il furto del computer, che è un dispositivo di elevato valore tecnologico e pertanto può essere oggetto delle mire di ladri. In particolare, evitare di lasciarlo incustodito in luoghi pubblici. Per ridurre al minimo il rischio di furto, è anche possibile comprare dei cavi di sicurezza per fissare il notebook quando viene utilizzato a casa o in ufficio.

Prendere nota del tipo, modello e numero di serie del computer e custodire queste informazioni (riportate sul lato inferiore) in un luogo sicuro. Conservare anche la ricevuta di acquisto del computer.

Se il computer venisse rubato, tuttavia, Toshiba fornirà il proprio contributo per cercare di ritrovarlo. Prima di contattare Toshiba, si prega di preparare le seguenti informazioni, necessarie per identificare il computer in modo univoco:

- ❑ In quale paese è stato rubato il computer?
- ❑ Tipo di computer?
- ❑ Numero di modello (numero PA)?
- ❑ Numero di serie (8 cifre)?
- ❑ Data del furto?
- ❑ Numero del sigillo di garanzia (se disponibile)?
- ❑ Indirizzo, numero di telefono e numero di fax del cliente?

Per registrare il furto, procedere nel modo seguente:

- ❑ Compilare il modulo Registrazione di furto Toshiba (o una sua copia), riportato di seguito.
- ❑ Accludere una copia della ricevuta di acquisto.
- ❑ Inviare via fax o spedire per posta il modulo di registrazione all'indirizzo riportato di seguito.

I dati del modulo verranno inseriti in un database che viene utilizzato per monitorare i computer Toshiba presso i punti di assistenza in tutta Europa.

Registrazione di furto Toshiba

Inviare a: Toshiba Europe GmbH
Technical Service and Support
Leibnizstr. 2
93055 Regensburg
Germania

Numero di fax: +49 (0) 941 7807 925

Paese in cui si è verificato il furto:	
Tipo di computer: (per es. Satellite 4030CDT)	
Numero di modello: (per es. PA1218E YXT)	
Numero di serie: (per es. 70123456E)	
Data del furto:	
Sigillo di garanzia: (per es. 9813 123456 049)	

Dati del proprietario

Nome:	
Società:	
Indirizzo:	
Codice postale/Città:	
Paese:	
N. di telefono:	
N. di fax:	

Appendice G

Codici dei caratteri ASCII

Le pagine che seguono illustrano lo standard ASCII (American Standard Code for Information Interchange). I caratteri della colonna **Carat. IBM** appaiono sul video quando si digita il corrispondente codice ASCII (come descritto nel Capitolo 5, *La tastiera*). I caratteri che vengono stampati, tuttavia, variano a seconda del software utilizzato. Nella maggior parte dei casi, i caratteri stampati per i codici decimali da 32 a 128 corrispondono ai caratteri visualizzati sullo schermo.

Dec code	Hex code	IBM char	Sort seq	Ctrl char
000	00		000	NUL
001	01	☺	1	SOH
002	02	☻	2	STX
003	03	♥	3	ETX
004	04	♦	4	EOT
005	05	♣	5	ENQ
006	06	♠	6	ACK
007	07	•	7	BEL
008	08	◘	8	BS
009	09	○	9	HT
010	0A	◙	10	LF
011	0B	♂	11	VT
012	0C	♀	12	FF
013	0D	♪	13	CR
014	0E	♫	14	SO
015	0F	☼	15	SI
016	10	►	16	DLE
017	11	◄	17	DC1
018	12	↕	18	DC2
019	13	!!	19	DC3
020	14	¶	20	DC4
021	15	§	21	NAK
022	16	▬	22	SYN
023	17	↨	23	ETB
024	18	↑	24	CAN
025	19	↓	25	EM
026	1A	→	26	SUB
027	1B	←	27	ESC
028	1C	∟	28	FS
029	1D	↔	29	GS
030	1E	▲	30	RS
031	1F	▼	31	US

Dec code	Hex code	IBM char	Sort seq
032	20	space	32
033	21	!	33
034	22	"	34
035	23	#	35
036	24	$	36
037	25	%	37
038	26	&	38
039	27	'	39
040	28	(	40
041	29	)	41
042	2A	*	42
043	2B	+	43
044	2C	,	44
045	2D	-	45
046	2E	.	46
047	2F	/	47
048	30	0	48
049	31	1	49
050	32	2	50
051	33	3	51
052	34	4	52
053	35	5	53
054	36	6	54
055	37	7	55
056	38	8	56
057	39	9	57
058	3A	:	58
059	3B	;	59
060	3C	<	60
061	3D	=	61
062	3E	>	62
063	3F	?	63

Dec code	Hex code	IBM char	Sort seq
064	40	@	64
065	41	A	65
066	42	B	66
067	43	C	67
068	44	D	68
069	45	E	69
070	46	F	70
071	47	G	71
072	48	H	72
073	49	I	73
074	4A	J	74
075	4B	K	75
076	4C	L	76
077	4D	M	77
078	4E	N	78
079	4F	O	79
080	50	P	80
081	51	Q	81
082	52	R	82
083	53	S	83
084	54	T	84
085	55	U	85
086	56	V	86
087	57	W	87
088	58	X	88
089	59	Y	89
090	5A	Z	90
091	5B	[	91
092	5C	\	92
093	5D	]	93
094	5E	^	94
095	5F	_	95

Dec code	Hex code	IBM char	Sort seq
096	60	`	96
097	61	a	97
098	62	b	98
099	63	c	99
100	64	d	100
101	65	e	101
102	66	f	102
103	67	g	103
104	68	h	104
105	69	i	105
106	6A	j	106
107	6B	k	107
108	6C	l	108
109	6D	m	109
110	6E	n	110
111	6F	o	111
112	70	p	112
113	71	q	113
114	72	r	114
115	73	s	115
116	74	t	116
117	75	u	117
118	76	v	118
119	77	w	119
120	78	x	120
121	79	y	121
122	7A	z	122
123	7B	{	123
124	7C	¦	124
125	7D	}	125
126	7E	~	126
127	7F	⌂	127

Dec code	Hex code	IBM char	Sort seq
128	80	Ç	67
129	81	ü	85
130	82	é	69
131	83	â	65
132	84	ä	65
133	85	à	65
134	86	å	65
135	87	ç	67
136	88	ê	69
137	89	ë	69
138	8A	è	69
139	8B	ï	73
140	8C	î	73
141	8D	ì	73
142	8E	Ä	65
143	8F	Å	65
144	90	É	69
145	91	æ	65
146	92	Æ	65
147	93	ô	79
148	94	ö	79
149	95	ò	79
150	96	û	85
151	97	ù	85
152	98	ÿ	89
153	99	Ö	79
154	9A	Ü	85
155	9B	¢	36
156	9C	£	36
157	9D	¥	36
158	9E	Pt	36
159	9F	*f*	36

Dec code	Hex code	IBM char	Sort seq
160	A0	á	65
161	A1	í	73
162	A2	ó	79
163	A3	ú	85
164	A4	ñ	78
165	A5	Ñ	78
166	A6	ª	166
167	A7	º	167
168	A8	¿	63
169	A9	⌐	169
170	AA	¬	170
171	AB	½	171
172	AC	¼	172
173	AD	¡	33
174	AE	«	34
175	AF	»	34
176	B0	▒	
177	B1	▒	
178	B2	▒	
179	B3	│	
180	B4	┤	
181	B5	╡	
182	B6	╢	
183	B7	╖	
184	B8	╕	
185	B9	╣	
186	BA	║	
187	BB	╗	
188	BC	╝	
189	BD	╜	
190	BE	╛	
191	BF	┐	

Dec code	Hex code	IBM char	Sort seq
192	C0	└	
193	C1	┴	
194	C2	┬	
195	C3	├	
196	C4	─	
197	C5	┼	
198	C6	╞	
199	C7	╟	
200	C8	╚	
201	C9	╔	
202	CA	╩	
203	CB	╦	
204	CC	╠	
205	CD	═	
206	CE	╬	
207	CF	╧	
208	D0	╨	
209	D1	╤	
210	D2	╥	
211	D3	╙	
212	D4	╘	
213	D5	╒	
214	D6	╓	
215	D7	╫	
216	D8	╪	
217	D9	┘	
218	DA	┌	
219	DB	▉	
220	DC	▄	
221	DD	▌	
222	DE	▐	
223	DF	▀	

Dec code	Hex code	IBM char	Sort seq
224	E0	α	
225	E1	ß	83
226	E2	Γ	
227	E3	Π	
228	E4	Σ	
229	E5	σ	
230	E6	µ	
231	E7	τ	
232	E8	Φ	
233	E9	Θ	
234	EA	Ω	
235	EB	δ	
236	EC	φ	
237	ED	ϕ	
238	EE	E	
239	EF	Λ	
240	F0	Ξ	
241	F1	±	
242	F2	≥	
243	F3	≤	
244	F4	⌠	
245	F5	⌡	
246	F6	÷	
247	F7	≈	
248	F8	°	
249	F9	∙	
250	FA	·	
251	FB	√	
252	FC	η^2	
253	FD		
254	FE	■	
255	FF		

Glossario

I termini contenuti in questo glossario riguardano gli argomenti trattati nel manuale. A scopo di riferimento sono stati indicati anche i nomi alternativi di alcune voci.

A

adattatore: dispositivo che collega due unità elettroniche non simili fra loro. Per esempio, l'adattatore di rete modifica l'energia proveniente da una presa di rete in modo che possa essere utilizzata dal computer. Questo termine può riferirsi anche alle schede che controllano i dispositivi esterni, per esempio i monitor e le unità a nastro magnetico.

alfanumerico: caratteri della tastiera come lettere, numeri e altri simboli, per esempio i segni di punteggiatura o i simboli matematici.

allocare: assegnare uno spazio o una funzione per un'attività specifica.

ANSI: American National Standards Institute. Organizzazione creata per definire e adottare gli standard di varie discipline tecniche. Per esempio, l'ANSI ha definito lo standard ASCII e altre norme per l'elaborazione dei dati.

antistatico: materiale che viene utilizzato per impedire l'accumulo di elettricità statica.

applicazione: gruppo di programmi utilizzati collettivamente per un'attività specifica, per esempio contabilità, pianificazione finanziaria, fogli elettronici, elaborazione testi e giochi.

ASCII: American Standard Code for Information Interchange. I codici ASCII sono una serie di 256 codici binari che rappresentano le lettere, i numeri e i simboli più comuni.

asinc.: abbreviazione di asincrono.

asincrono: privo di una scansione temporale regolare. Nelle comunicazioni tra computer, asincrono si riferisce al metodo di trasmissione dei dati che non richiede un flusso costante di bit trasmessi a intervalli di tempo regolari.

AUTOEXEC.BAT: file batch che esegue una serie di comandi e programmi di MS-DOS ogni volta che si avvia il computer. Questo file non viene necessariamente utilizzato per l'avvio di Windows 95/98 o di Windows NT versione 4.0 o superiore.

avvio a caldo: riavvio o reset effettuato senza spegnere il computer.

avvio a freddo: avvio di un computer spento, mediante il pulsante di accensione.

B

backup: copia di riserva dei file, da utilizzare nell'eventualità che gli originali vengano danneggiati.

binario: sistema numerico basato su due cifre, zero e uno (off e on), utilizzato dalla maggior parte dei computer digitali. La cifra più a destra ha il valore di 1, quella successiva di 2, poi 4, 8, 16 e così via. Per esempio, il numero binario 101 equivale a 5. *Vedere anche* ASCII.

BIOS: Basic Input Output System. Firmware che controlla il flusso di dati nel computer. *Vedere anche* firmware.

bit di dati: parametro di comunicazione che controlla il numero di bit (cifre binarie) utilizzati per comporre un byte. Se i bit di dati sono sette, il computer può generare 128 caratteri diversi; se sono otto, il computer può generare 256 caratteri diversi.

bit di stop: uno o più bit che seguono il carattere trasmesso o i codici di gruppo nella comunicazione seriale asincrona.

bit: deriva da "binary digit" e indica l'unità fondamentale di informazione utilizzata dal computer. Corrisponde a zero o uno. Otto bit equivalgono a un byte. *Vedere anche* byte.

boot (caricamento): abbreviazione di bootstrap. Programma che avvia o riavvia il computer trasferendo le istruzioni da un dispositivo di memoria alla memoria del computer.

bps: bits per second (bit al secondo). Unità di misura della velocità di trasmissione di un modem.

buffer: parte della memoria del computer in cui sono temporaneamente memorizzati dei dati. I buffer spesso compensano la differenza nella velocità di trasmissione tra un dispositivo e un altro.

bus: interfaccia per la trasmissione di segnali, dati o corrente elettrica.

byte: rappresentazione di un singolo carattere. Un byte è composto da una sequenza di otto bit, considerati come una singola unità; è anche la più piccola unità elaborabile dal sistema.

C

cache di secondo livello: *Vedere* memoria cache.

cancellare: *Vedere* eliminare.

capacità: quantità di dati che può essere registrata su un dispositivo di memoria magnetico, come un dischetto (floppy disk) o un disco fisso. Generalmente viene calcolata in kilobyte (KB) e megabyte (MB). Un kilobyte equivale a 1024 byte, un megabyte a 1024 kilobyte.

carattere: qualunque lettera, numero, segno di punteggiatura o simbolo utilizzato dal computer. Sinonimo di byte.

Card Station III: dispositivo che consente di collegare contemporaneamente varie periferiche ed è dotato di porte e slot supplementari.

CardBus: bus standard per le schede PC Card a 32 bit.

cartella: icona di Windows utilizzabile per archiviare documenti o altre cartelle.

CC: corrente continua. Corrente elettrica il cui flusso segue un'unica direzione. Questo tipo di corrente, in genere, viene fornito dalle batterie.

Centronics: nome del produttore di stampanti il cui metodo di trasmissione dei dati tra una stampante parallela e un computer è divenuto lo standard del settore.

CGA: Colour/Graphics Adaptor. Protocollo video associato all'adattatore per monitor grafici/a colori IBM e ai relativi circuiti. Questo protocollo supporta la grafica a due colori 640 x 200 e a quattro colori 320 x 200, nonché le modalità testo a 16 colori 640 x 200 e 320 x 200.

chip: piccolo semiconduttore contenente i circuiti logici e fisici per le funzioni di elaborazione dei dati, memorizzazione e input/output, nonché per il controllo di altri chip.

CMOS: Complementary Metal-Oxide Semiconductor (semiconduttore complementare a ossido di metallo). Circuito elettronico fabbricato su un chip di silicio e caratterizzato da un consumo energetico estremamente basso. I circuiti integrati utilizzati dalla tecnologia CMOS possono essere molto concentrati e sono estremamente affidabili.

collegamento/scollegamento a caldo: collegamento o scollegamento di un dispositivo a computer acceso.

collegamento/scollegamento in modalità di sospensione: collegamento o scollegamento di un dispositivo con il computer in modalità di sospensione.

COM1, COM2, COM3 e COM4: nomi assegnati alle porte seriali e di comunicazione.

comandi: istruzioni inserite tramite la tastiera del terminale che dirigono le operazioni del computer o delle periferiche.

compatibilità: 1) Capacità di un computer di accettare ed elaborare dati con lo stesso metodo di un altro computer, senza modificare i dati stessi o il supporto utilizzato per il trasferimento. 2) Capacità di un dispositivo di collegarsi o comunicare con un altro sistema o componente.

componenti: elementi o parti di un sistema.

comunicazione seriale: tecnica di comunicazione che utilizza soltanto due fili di collegamento per inviare serie di bit, uno per volta.

comunicazione: metodo con cui un computer riceve e trasmette dati da e verso un altro computer o dispositivo. *Vedere* interfaccia parallela e interfaccia seriale.

configurazione: componenti di un sistema (quali il terminale, la stampante e le unità disco) e impostazioni che definiscono le modalità di funzionamento del sistema stesso. Per controllare la configurazione del sistema si utilizzano i programmi Hardware Setup, Gestione dell'alimentazione Toshiba e TSETUP.

connettore RCA: connettore a un solo piedino che trasferisce i segnali video compositi, ovvero quelli che contengono informazioni sul contrasto e sul colore. *Vedere anche* S-video.

connettore RJ11: connettore telefonico modulare.

coprocessore matematico: circuito incorporato nel processore e progettato specificamente per l'esecuzione di calcoli matematici complessi.

corrente alternata (CA): corrente elettrica che inverte la direzione del suo flusso a intervalli regolari.

cps: characters per second (caratteri al secondo). Questa unità, in genere, viene utilizzata per indicare la velocità di trasmissione di una stampante.

CPU: Central Processing Unit. L'unità di elaborazione centrale del computer, che interpreta ed esegue le istruzioni.

CRT: Cathode Ray Tube (tubo a raggi catodici). Tubo sottovuoto in cui raggi proiettati su uno schermo fluorescente producono punti luminosi. Il televisore ne contiene uno.

cursore: rettangolino o trattino lampeggiante che indica la posizione corrente sullo schermo.

D

dati: informazioni di tipo fattuale, misurabile o statistico che un computer è in grado di elaborare, memorizzare o richiamare.

default: valore di un parametro che viene selezionato automaticamente dal sistema quando l'utente o il programma non fornisce istruzioni. Viene chiamato anche valore predefinito.

dischetto: disco rimovibile su cui vengono immagazzinati magneticamente dati codificati. Sinonimo di floppy disk.

disco di sistema: disco formattato contenente file del sistema operativo. I dischi di sistema di MS-DOS contengono due file nascosti e il file COMMAND.COM. Con un disco di sistema è possibile avviare il computer. Viene chiamato anche disco del sistema operativo.

disco fisso: disco non rimovibile che generalmente rappresenta l'unità C del sistema. Viene installato in fabbrica e può essere smontato e riparato solo da un tecnico specializzato. Viene chiamato anche disco rigido.

disco non di sistema: dischetto formattato che può essere utilizzato per memorizzare programmi e dati, ma non per avviare il computer. *Vedere* disco di sistema.

disco rigido: *Vedere* disco fisso.

dispositivi di I/O: dispositivi utilizzati per il trasferimento di dati o per la comunicazione con un computer.

documentazione: serie di manuali e/o altre istruzioni scritte per gli utenti di un computer o di un'applicazione. La documentazione fornita con i computer comprende generalmente informazioni e istruzioni sulle varie procedure e specifiche relative alle funzioni del sistema.

DOS: Disk Operating System. *Vedere* sistema operativo.

E

eco: rinvio dei dati trasmessi al dispositivo trasmittente. Le informazioni possono essere inviate allo schermo, alla stampante o a entrambi. Quando un computer riceve dei dati che ha trasmesso a uno schermo CRT (o a un'altra periferica) e quindi li ritrasmette a una stampante, si dice che la stampante produce l'eco del CRT.

ECP: Extended Capabilities Port. Standard che prevede un buffer di dati, trasmissione dati bidirezionale commutabile e supporto RLE (run length encoding).

EGA: Enhanced Graphics Adaptor. Protocollo video associato all'adattatore grafico avanzato IBM e ai relativi circuiti per i video TTL ad azionamento diretto che supportano la grafica a 16 colori/monocromatica 640 x 350, la grafica a 16 colori 640 x 200 e 320x200, nonché le modalità testo a 16 colori 640 x 350 e 320 x 350.

eliminare: rimuovere dati da un disco o un altro dispositivo di memoria.

esadecimale: sistema numerico a base 16 composto dalle cifre comprese tra 0 e 9 e dalle lettere A, B, C, D, E e F.

escape: 1) Codice (codice ASCII 27) utilizzato per segnalare al computer che le informazioni immediatamente successive sono comandi. Viene utilizzato per le periferiche come stampanti e modem. 2) Metodo per abbandonare l'operazione in corso.

eseguire: interpretare ed eseguire un'istruzione.

F

fast infrared: standard che abilita il trasferimento seriale di dati senza cavi mediante raggi infrarossi, a velocità fino a 4 Mbps.

file batch: file che può essere eseguito dal prompt di sistema e che contiene una sequenza di comandi o di file eseguibili del sistema operativo. *Vedere anche* AUTOEXEC.BAT.

file: insieme di informazioni correlate. Un file può contenere dati, programmi o entrambi.

finestra: parte dello schermo che può visualizza un'applicazione, un documento o una finestra di dialogo. Questo termine, in genere, indica una finestra di Microsoft Windows.

finestra di dialogo: elementod dell'interfaccia di Windows in cui l'utente deve specificare ulteriori informazioni, come ad esempio il numero di copie da stampare.

firmware: insieme di istruzioni incorporate nell'hardware, che controlla e dirige le operazioni del microprocessore.

floppy disk: *Vedere* dischetto.

formattazione: operazione che "prepara" all'uso un disco vuoto e non ancora utilizzato. La formattazione crea la struttura del disco richiesta dal sistema operativo, così da potere utilizzare il disco per scrivere file o programmi.

G

gigabyte (GB): unità di archiviazione equivalente a 1024 megabyte. *Vedere anche* megabyte.

GND: Ground. Segnale RS-232C utilizzato nello scambio di dati tra computer e dispositivi seriali.

grafica: disegni, figure o altre immagini, come grafici o diagrammi, utilizzati per presentare informazioni.

H

hardware: i componenti fisici, sia elettronici che meccanici, di un sistema: il computer stesso, le unità disco esterne, ecc. *Vedere anche* software e firmware.

hertz: unità di frequenza delle onde equivalente a un ciclo al secondo.

host: computer che controlla, regola e trasmette informazioni a un dispositivo o a un altro computer.

Hardware Setup: programma di utilità Toshiba che consente di impostare i parametri relativi a vari componenti hardware.

I

I/O: Input/Output. Viene usato in riferimento al trasferimento di dati da e verso un computer.

icona: piccola immagine grafica visualizzata sullo schermo o sul pannello di segnalazione. In Windows, un'icona rappresenta un oggetto che può essere manipolato dall'utente.

input: istruzioni o dati forniti a un computer, un dispositivo di comunicazione o un'altra periferica, mediante la tastiera o un'unità di memoria interna o esterna. I dati (l'output) inviati da un computer trasmittente sono l'input per il computer ricevente.

interfaccia parallela: scambio di informazioni che prevede la trasmissione di un byte (8 bit) di informazioni per volta. *Vedere anche* interfaccia seriale.

interfaccia seriale: scambio di informazioni che trasmette i dati in maniera sequenziale, un bit per volta. *Vedere anche* interfaccia parallela.

interfaccia: 1) Componente hardware e/o software di un sistema utilizzato specificamente per collegare tra loro sistemi e/o dispositivi. 2) "Interfacciare" significa collegare fisicamente un sistema o un dispositivo a un altro, per consentire lo scambio di dati. 3) Il punto di contatto tra utente e computer, per esempio la tastiera o un menu.

intervallo di escape: intervallo di tempo che trascorre prima e dopo l'invio di un codice di escape al modem e che consente di distinguere tra i codici di escape che fanno parte dei dati trasmessi e quelli che vengono utilizzati come comandi per il modem.

istruzione: comando che specifica l'esecuzione di una determinata operazione.

J

jumper: ponticello o cavetto che consente di modificare le caratteristiche dell'hardware collegando elettricamente due punti di un circuito.

K

K: sigla derivata dalla parola greca "kilo", che significa mille; spesso utilizzata come equivalente di 1024, ovvero 2 elevato alla decima potenza. *Vedere anche* byte e kilobyte.

KB: *Vedere* kilobyte.

kilobyte (KB): unità di archiviazione equivalente a 1024 byte. *Vedere anche* byte e megabyte.

L

LCD (Liquid Crystal Display): cristalli liquidi sigillati tra due lamine di vetro rivestite di materiale conduttivo trasparente. Sul rivestimento che si trova dal lato di visualizzazione sono incisi i segmenti che formano i caratteri, con conduttori che si estendono fino al bordo del vetro. L'applicazione di una tensione tra le lamine di vetro modifica la luminosità dei cristalli liquidi.

LED (Light Emitting Diode): dispositivo a semiconduttore che si illumina in seguito all'applicazione di una corrente.

LSI: Large Scale Integration. 1) Tecnologia che consente di concentrare fino a 100.000 elementi di circuito su un solo chip. 2) Circuito integrato che utilizza questa tecnologia.

M

MDA: Monochrome Display Adaptor. Protocollo video associato all'adattatore per video monocromatici IBM e ai relativi circuiti per i video TTL ad azionamento diretto che supportano la modalità testo monocromatica 720 x 350.

megabyte (MB): unità di archiviazione equivalente a 1024 kilobyte. *Vedere anche* kilobyte.

megahertz: unità di frequenza delle onde equivalente a 1 milione di cicli al secondo. *Vedere anche* hertz.

memoria cache: memoria ad alta velocità che aumenta la velocità di elaborazione e di trasferimento dei dati. Quando la CPU legge i dati dalla memoria principale, ne archivia una copia nella memoria cache. Quando la CPU legge di nuovo lo stesso indirizzo, l'operazione viene eseguita in maniera più rapida perché i dati vengono trasferiti dalla memoria cache invece che da quella principale. Il computer utilizza due livelli di cache: il primo è incorporato nel processore, mentre il secondo risiede nella memoria esterna.

memoria non volatile: memoria, normalmente a sola lettura (ROM), capace di memorizzare dati in modo permanente. I dati rimangono in memoria anche quando il computer viene spento.

memoria volatile: memoria ad accesso casuale (RAM) che memorizza informazioni fintanto che il computer riceve alimentazione.

memorizzazione su disco: archiviazione di dati su disco magnetico. I dati vengono distribuiti su tracce concentriche, analogamente a quanto avviene sui dischi musicali.

menu: interfaccia software che visualizza un elenco di opzioni sullo schermo.

microprocessore: componente hardware, montato su un singolo circuito integrato, che esegue le istruzioni. Viene anche definito CPU (unità di elaborazione centrale) e rappresenta uno dei componenti fondamentali del computer.

miliardo di byte (GB): unità di archiviazione equivalente a 1.000.000.000 byte.

MMX: si riferisce ai microprocessori che prevedono istruzioni aggiuntive oltre allo standard x86. Queste istruzioni sono state sviluppate in base ai requisiti dei codici multimediali e pertanto migliorano le prestazioni delle applicazioni multimediali.

modalità: modo operativo, per esempio la modalità di caricamento o la modalità Resume.

monitor: dispositivo che utilizza righe e colonne di pixel per visualizzare caratteri alfanumerici o immagini grafiche. *Vedere anche* CRT.

MousePoint: dispositivo di puntamento integrato nella tastiera dei computer Toshiba.

MPEG: Moving Picture coding Expert Group. Architettura standard per la compressione dei segnali video.

O

OCR: Optical Character Recognition (riconoscimento/lettore ottico di caratteri). Tecnica o dispositivo che utilizza il laser o la luce visibile per riconoscere i caratteri e inserirli in un dispositivo di memoria.

output: risultato di un'operazione del computer. L'output consiste generalmente di dati 1) stampati su carta, 2) visualizzati sul terminale, 3) inviati tramite la porta seriale o il modem interno o 4) memorizzati su supporto magnetico.

overlay del tastierino numerico: funzione che consente di utilizzare tasti specifici della tastiera per l'inserimento di dati numerici e per il controllo del cursore o della pagina.

P

parallelo: indica due o più processi o eventi che possono verificarsi simultaneamente e senza interferire uno con l'altro. *Vedere anche* seriale.

parità: 1) Relazione simmetrica tra due valori di parametro (numeri interi) che sono entrambi attivati o disattivati, pari o dispari, 0 o 1. 2) Nella comunicazione seriale, bit di rilevamento errori che viene aggiunto a un gruppo di bit di dati rendendo la somma dei bit pari o dispari. La parità può essere impostata a nessuna, pari o dispari.

parola d'ordine: stringa di caratteri utilizzata per verificare l'identità di un utente. Il computer offre vari livelli di protezione mediante parola d'ordine: utente, supervisore e di estrazione.

PCI (Peripheral Component Interconnect): bus standard a 32 bit.

pel: la più piccola area di visualizzazione che può essere elaborata dal software. Corrisponde a un pixel o a un gruppo di pixel. *Vedere anche* pixel.

periferica: dispositivo di I/O esterno rispetto all'unità di elaborazione centrale e/o alla memoria principale, per esempio una stampante o un mouse.

pixel: elemento grafico. È l'unità più piccola che può essere visualizzata o stampata. Viene chiamato anche pel.

Plug and Play: funzionalità di Windows grazie alla quale il sistema riconosce automaticamente il collegamento di dispositivi esterni ed effettua le impostazioni di configurazione necessarie.

porta a raggi infrarossi: porta di comunicazione senza cavi che utilizza i segnali a raggi infrarossi per l'invio dei dati seriali.

porta seriale: porta di comunicazione a cui è possibile collegare dispositivi quali modem, mouse o stampanti seriali.

porta ZV: porta Zoomed Video, dedicata al trasferimento di dati video ad alta velocità.

porta: collegamento elettrico tramite il quale un computer riceve e trasmette dati da e verso un altro computer o dispositivo.

programma di controllo per periferica: programma che controlla la comunicazione tra una periferica e il computer. Il file CONFIG.SYS contiene i programmi di controllo che vengono caricati da MS-DOS all'accensione del computer.

programma di controllo: programma software, generalmente contenuto nel sistema operativo, che controlla un particolare dispositivo hardware (generalmente una periferica come una stampante o un mouse).

Programma di utilità Risparmio energetico: programma di utilità Toshiba che consente di impostare i parametri di varie funzioni di risparmio energetico.

programma per computer: serie di istruzioni che consentono al computer di ottenere un determinato risultato.

programma: serie di istruzioni che vengono eseguite dal computer per ottenere un determinato risultato. *Vedere anche* applicazione.

prompt: messaggio inviato all'utente per segnalare che il computer è pronto, richiede un intervento dell'utente o necessita di informazioni.

protezione da scrittura: metodo per proteggere i dischetti da cancellazioni accidentali.

R

RAM (Random Access Memory): memoria ad accesso casuale. Memoria ad alta velocità interna ai circuiti del computer che consente l'esecuzione di operazioni di lettura/scrittura.

replicatore di porte: *Vedere* Card Station III.

Resume: funzione che, quando viene attivata, consente di spegnere il computer senza uscire dall'applicazione attiva e conserva i dati nella RAM. Quando si riaccende il computer, si può riprendere il lavoro dal punto in cui era stato interrotto. Viene chiamata anche Sospensione/Ripristino in Windows 95 e Standby in Windows 98.

RGB: red, green and blue. Un dispositivo RGB utilizza tre segnali di input, ciascuno dei quali attiva un cannone elettronico per un colore primario (rosso, verde o blu) o per una porta che utilizza il dispositivo. *Vedere anche* CRT.

riavvio: reset effettuato senza spegnere il computer. Viene chiamato anche 'avvio a caldo'. Per riavviare il computer, premere **Ctrl + Alt + Del** con il computer acceso. *Vedere anche* boot.

richiesta di interrupt: segnale che permette a un dispositivo di accedere al processore.

ROM: Read Only Memory. Chip di memoria non volatile contenente informazioni che controllano le funzioni fondamentali del computer. Non è possibile accedere alle informazioni contenute nella ROM, né modificarle.

RS-232C: standard per interfaccia della EIA (Electronic Industries Association) che descrive il connettore a 25 piedini e i segnali di controllo, dati e stato che consentono la comunicazione asincrona tra computer, stampanti, dispositivi di comunicazione e altre periferiche.

S

scheda a circuiti stampati (PCB): componente hardware di un processore su cui vengono montati i circuiti integrati e altri componenti. La scheda presenta generalmente una forma piatta e rettangolare ed è realizzata in fibra di vetro.

scheda madre: termine talvolta usato per indicare la scheda a circuiti stampati principale dell'unità di elaborazione. Contiene i circuiti integrati che eseguono le funzioni fondamentali del processore ed è dotata di connettori che consentono di aggiungere altre schede che eseguono funzioni specifiche. Viene chiamata anche scheda principale.

scheda principale: *Vedere* scheda madre.

scheda: scheda di circuiti. Scheda interna contenente componenti elettronici, chiamati chip, che eseguono una funzione specifica o potenziano le capacità del sistema.

schermo RFI (Radio Frequency Interference): schermo metallico che racchiude le schede a circuiti stampati della stampante o del computer per evitare le interferenze radiotelevisive. Tutti i computer generano segnali di radiofrequenza. Le norme FCC regolano la quantità di segnali che può attraversare lo schermo RFI di un computer. Per gli usi aziendali è sufficiente un dispositivo di Classe A, mentre per gli usi domestici vengono utilizzati i dispositivi di Classe B, che sono soggetti a limitazioni più rigide. I computer portatili Toshiba sono conformi ai requisiti della Classe B.

SCSI: Small Computer System Interface. Interfaccia standard per il collegamento di varie categorie di periferiche.

segnale analogico: segnale le cui caratteristiche, quali l'ampiezza e la frequenza, variano in proporzione (ovvero in modo analogico) al valore da trasmettere. Le comunicazioni telefoniche utilizzano segnali analogici.

seriale: indica la gestione dei bit di dati uno dopo l'altro.

sincrono: avente un intervallo di tempo costante tra successivi bit, caratteri o attività.

SIO: Serial Input/Output. Metodo elettronico utilizzato nella trasmissione seriale dei dati.

sistema operativo: gruppo di programmi che controlla le funzioni fondamentali del computer. Le funzioni del sistema operativo comprendono l'interpretazione dei programmi, la creazione di file di dati e il controllo della trasmissione e ricezione di dati (input/output) tra il computer e la memoria e le periferiche.

sistema: combinazione di hardware, software, firmware e periferiche, assemblati per elaborare dati e ottenere informazioni utili.

software: insieme di programmi, procedure e relativa documentazione utilizzato su un computer. In particolare, il termine si riferisce ai programmi che dirigono e controllano le attività del sistema. *Vedere anche* hardware.

Sospensione: *vedi* Resume.

sottopixel: ognuno dei tre elementi (rosso, verde e blu) che compongono un pixel sullo schermo LCD a colori. Il computer imposta i singoli sottopixel separatamente e ognuno può avere una gradazione di luminosità differente. *Vedere anche* pixel.

Standby: *vedi* Resume.

stato di on-line: stato operativo di una periferica quando è pronta a ricevere o trasmettere dati.

S-video: questo tipo di collegamento prevede linee separate per il contrasto e il colore e pertanto offre una qualità video superiore rispetto al collegamento composito. *Vedere anche* connettore RCA.

T

tasti di controllo: tasto o sequenza di tasti che vengono utilizzati per avviare una funzione specifica all'interno di un programma.

tasti funzione: i tasti contrassegnati da **F1** a **F12**, che indicano al computer di eseguire determinate funzioni.

tastiera: dispositivo di input fornito di interruttori attivati mediante la pressione dei tasti. Ogni pressione di un tasto attiva un interruttore, il quale trasmette un codice specifico al computer. A sua volta, il codice di ogni tasto corrisponde al carattere (ASCII) indicato sul tasto.

tasto di scelta rapida: combinazione di tasti specifici con il tasto **Fn** che consente di impostare i parametri del sistema, per esempio il volume degli altoparlanti.

tasto programmabile: combinazione di tasti che emula i tasti di una tastiera IBM, modifica alcune opzioni di configurazione, interrompe l'esecuzione di un programma e attiva l'overlay del tastierino numerico.

TDIAG: programma diagnostico Toshiba usato per controllare e configurare le risorse di sistema del computer.

telaio: struttura che contiene il computer.

terminale: tastiera simile a quella di una macchina per scrivere e schermo CRT, collegati al computer per l'input/output dei dati.

TTL: Transistor-Transistor Logic. Struttura per circuiti logici che utilizza la commutazione dei transistor per le porte e la memorizzazione.

U

unità di controllo: dispositivo hardware e software incorporato che controlla le attività di un dispositivo interno o di una periferica specifica, per esempio la tastiera.

unità dischetti (FDD): dispositivo elettromeccanico che esegue operazioni di lettura e scrittura sui dischetti. *Vedere anche* dischetto.

unità disco fisso (HDD): dispositivo elettromeccanico che esegue operazioni di lettura e scrittura su un disco fisso. *Vedere anche* disco fisso.

unità disco: dispositivo che accede in maniera casuale alle informazioni contenute su un disco e le copia nella memoria del computer, oppure trasferisce dati dalla memoria al disco. Per eseguire queste attività, l'unità esegue una rotazione ad alta velocità del disco sotto una testina di lettura/scrittura.

USB: il bus seriale universale (*Universal Serial Bus*) consente di collegare fino a 127 dispositivi mediante un unico connettore. È stato sviluppato nel 1997 e offre una semplicità d'uso e un'affidabilità considerevolmente maggiori rispetto ai precedenti metodi di espansione.

V

VGA: Video Graphics Array. Standard per adattatori video che permette di utilizzare i pacchetti software più diffusi.

video: schermo CRT (a tubo catodico), LCD (a cristalli liquidi) o di altro tipo utilizzato come dispositivo di output del computer.

Indice analitico

A

Accensione automatica, 1-9, 6-15
Accensione via modem, 1-9, 6-15, 8-28
Accensione/spegnimento
  mediante il pannello, 1-9, 6-15, 8-29
Adattatore di rete, 1-4, 1-11, 2-12
  collegamento, 3-5
Adattatore grafico, 1-3
Alimentatore intelligente, 1-8
Alimentazione, 2-2
  accensione, 3-6
  accensione automatica, 1-9, 6-15, 8-28
  accensione via modem, 6-15
  accensione/spegnimento mediante il pannello, 1-9, 6-15
  blocco del pulsante di accensione, 2-2
  indicatore, 2-9, 6-3
  ingresso CC 15 V, 2-5
    indicatore, 2-9
  spegnimento, 3-8
Allarme della batteria, 8-14
Altoparlanti stereo, 2-7
Ambiente di lavoro, 3-1
  condizioni generali, 3-2
  posizionamento del computer, 3-2
Autotest, 10-4

B

Batteria, 6-4. Vedi anche Gruppo batterie
  ausiliaria, 1-3, 6-4
  autonomia, 6-6
  avvertenze sulla ricarica, 6-7
  caricamento, 6-6
  clock in tempo reale, 1-3, 6-5
  controllo della capacità, 6-7, 8-11, 8-18
  coperchio, 2-6
  estrazione, 6-9
  indicatore, 2-9, 6-2
  installazione, 6-10
  levetta di rilascio, 2-6
  manutenzione e uso, 6-5
  precauzioni, 6-5
  problemi, 10-6
  prolungamento della durata, 6-8
  risparmio della carica, 6-7. Vedi anche Modalità di risparmio della batteria
  sospensione automatica, 1-9
  tempo di ricarica, 6-6
  tipi, 6-4
Batteria ausiliaria, 6-4
Batteria del clock in tempo reale, 6-5
Batteria principale. Vedi anche Gruppo batterie
Blocco di sicurezza, 1-11, 9-29
  posizione, 2-3
Bus seriale universale, 1-5, 2-4

C

Cache di secondo livello, 1-2
Cappucci dei tasti, 1-11
Caratteri ASCII, 5-8, G-1
Caratteristiche, 1-2
Caratteristiche speciali, 1-7
Card Station III, 1-11, 9-7
  collegamento dell'adattatore di rete, 9-18
  collegamento e scollegamento, 9-12
  distanziatore, 9-11
  lato anteriore, 9-8
  lato destro, 9-8
  lato posteriore, 9-9
  lato sinistro, 9-11
  PC Card, 9-18
Caricatore di batteria, 1-11, 9-26
CC IN
  indicatore, 6-3
Certificazioni, A-7
Chiusura a scatto del video, 2-2
Clock in tempo reale, 1-3
Compact disc
  caricamento, 4-3
  estrazione, 4-6
  manutenzione, 4-7
Computer
  pulizia, 4-9
  trasporto, 4-9
Condizioni di alimentazione, 6-1
Conservazione dei dati con l'alimentazione disinserita, 6-8

D

Dimensioni fisiche, A-1
Dischi, A-3
Disco di definizione della parola d'ordine
  creazione, 8-39
Disco fisso, 1-4
  indicatore, 2-9
Dispersione di calore, 1-10, 4-10
Dispositivi di puntamento, 10-12
  Hardware Setup, 8-3
  TSETUP, 8-26
Distanziatore, 1-11

E

Elenco di controllo del materiale, 1-1
Emulazione del tasto Fn su una tastiera esterna, 5-6
Enti di certificazione, B-1
Ergonomia
  abitudini di lavoro, 3-4
  illuminazione, 3-4
  posizione dell'utente, 3-3
Espansione di memoria, 9-4

F

Fn + F1 (protezione istantanea), 5-4
Fn + F10 (modalità di controllo del cursore), 5-3, 5-6
Fn + F11 (modalità numerica), 5-3, 5-6
Fn + F2 (modalità di risparmio della batteria), 5-4
Fn + F3 (modalità di ripristino/caricamento), 5-5
Fn + F4 (volume allarme), 5-5
Fn + F4 (volume altoparlanti), 5-5
Fn + F5 (selezione del video), 5-5

G

Gestione dell'alimentazione Toshiba, 8-9
  allarme, 8-14, 8-16
  definizione, 1-7
  ibernazione, 8-12, 8-15, 8-20
  luminosità dello schermo LCD, 8-13, 8-19
  modalità di raffreddamento, 8-13, 8-19
  modalità di risparmio della batteria, 8-13
  riattivazione, 8-14
  risoluzione dei problemi, 8-16, 8-21
  segnale acustico di sistema, 8-16, 8-21
  segnale di allarme, 8-12
  spegnimento automatico del sistema, 8-13
  velocità della CPU, 8-13, 8-19
  Windows 95, 8-10
  Windows 98, 8-17

Gestione dell'alimentazione Toshiba
  velocità della CPU, 8-19
Gruppo batterie, 1-3
  sostituzione, 6-9
  supplementare, 1-11, 9-26

H

Hardware Setup, 8-1
  accesso, 8-2
  cache della CPU, 8-4
  configurazione dei dispositivi, 8-9
  definizione, 1-7
  dispositivi di puntamento, 8-3
  finestra, 8-2
  ibernazione, 8-12, 8-14, 8-20
  impostazioni generali, 8-7
  memoria, 8-8
  parola d'ordine, 8-8
  PC Card, 8-7
  priorità di avvio, 8-5
  schermo, 8-3
  stampante/porta parallela, 8-9
  tastiera, 8-6
  unità disco fisso, 8-8
  USB, 8-6
  versione del BIOS, 8-7

I

Ibernazione, 1-10
Indicatori, 2-8
  indicatori di sistema, 2-9
  tastiera, 2-8
Indicatori dell'alimentazione, 6-2
Indicatori della tastiera, 2-1
Indicatori di sistema, 2-2, 2-9
Ingresso linea, 2-5

L

LCD. Vedi Schermo, Modalità video, Monitor

M

Manutenzione dei CD, 4-7
Manutenzione dei dischetti, 4-7
Memoria, A-2
  espansione, 1-3, 1-11
  slot di espansione, 1-6
  TSETUP, 8-24
Memoria cache
  cache della CPU, 8-4, 8-28
  cache di secondo livello, 8-4, 8-28
Microprocessore. Vedi anche Processore
Modalità di accensione, 6-14. Vedi anche Resume
  impostazione in Windows, 6-14
  tasti di scelta rapida, 6-14
  TSETUP, 6-14
Modalità di risparmio della batteria, 1-8
Modalità di risparmio energetico. Vedi Modalità di risparmio della batteria
Modalità sleep della CPU
  attivazione/disattivazione, 8-25
Modalità video, E-2
Modem, 1-6, A-5
  collegamento, 4-8
  scollegamento, 4-8
Modem interno, 4-8
Modulo di memoria
  estrazione, 9-5
  installazione, 9-4
Monitor. Vedi anche Modalità video e Schermo
  posizione della porta per monitor esterno, 2-5
Monitor esterno, 9-27
  problemi, 10-14
Mouse
  PS/2, 9-28
    problemi, 10-13
  seriale
    problemi, 10-13
MousePoint, 1-6, 2-8, A-5
  problemi, 10-12
  uso, 4-1

O

Opzioni, 1-11, A-6
Overlay. Vedi Overlay del tastierino
Overlay del tastierino, 1-8, 5-6
  attivazione, 5-6
  cambio temporaneo di modalità, 5-7
  modalità di controllo del cursore, 5-6
  modalità numerica, 5-6
  uso temporaneo dell'overlay, 5-7
  uso temporaneo della tastiera normale, 5-7

P

Parola d'ordine, 8-8, 8-24
  accesso con parola d'ordine supervisore, 8-33
  accesso con parola d'ordine utente, 8-33
  all'accensione, 1-8
  avvio del computer, 6-12
  impostazione, 8-34
  indicazione della registrazione, 8-24
  problemi, 10-7
  protezione istantanea, 1-8
  supervisore, 8-34
Parola d'ordine utente, 8-37
PC Card, 9-1
  blocco, 2-3
  estrazione, 9-3
  Hardware Setup, 8-7
  installazione, 9-2
  posizione dello slot, 2-2
Plug and Play, 1-6
Porta a raggi infrarossi, 1-6, 2-5
  problemi, 10-11
Porta parallela, 1-5, 2-5
Porta per alloggiamento di espansione, 2-6
Porta per monitor esterno, 1-5
Porta per mouse/tastiera PS/2
  posizione della porta, 2-4
Porta per mouse/tastiera PS/2, 1-6
Porta seriale, 2-5. Vedi Porte, seriale
Porte, A-4
  a raggi infrarossi, 1-6
  alloggiamento di espansione, 2-6
  monitor esterno, 1-5, 2-5
  mouse/tastiera PS/2, 1-6, 2-4
  parallela, 1-5, 2-5
  raggi infrarossi, 2-5
  seriale, 1-5, 2-5
Presa jack per microfono, 2-4
Priorità di avvio, 8-5, 8-27
Problemi. Vedi anche Test diagnostico
  alimentazione CA, 10-5
  analisi dei sintomi, 10-2
  autotest, 10-4
  avvio del sistema, 10-4
  controllo dell'hardware e del sistema, 10-3
  controllo preliminare, 10-2
  fonti di alimentazione, 10-4
  ibernazione, 10-16
  monitor esterno, 10-14
  mouse
    PS/2, 10-13
    seriale, 10-13
  MousePoint, 10-12
  pannello a cristalli liquidi, 10-8
  parola d'ordine, 10-7
  PC Card, 10-14
  porta a raggi infrarossi, 10-11
  servizio di assistenza Toshiba, 10-24
  sistema sonoro, 10-15
  stampante, 10-12
  surriscaldamento, 10-5
  tasti di scelta rapida, 10-7
  tastiera, 10-8
  unità CD-ROM, 10-10
  unità dischetti, 10-11
  unità disco fisso, 10-9
  USB, 10-15
Processore, A-2. Vedi anche Microprocessore
  impostazione della velocità, 8-13, 8-19, 8-25
Programma di controllo video per Windows, 7-2
Programmi di utilità e di controllo elenco, 7-1
Protezione mediante parola d'ordine, 8-33
Pulizia del computer, 4-9
Pulsante di reset, 2-3
Pulsanti di controllo del MousePoint, 2-8

R

Raffreddamento, 8-13
RAM video, 1-3
Replicatore di porte, 1-11, 9-20
  collegamento, 9-24
  collegamento dell'adattatore di rete, 9-25
  lato anteriore, 9-21
  lato destro, 9-22
  lato posteriore, 9-22
  lato sinistro, 9-23
  scollegamento, 9-25
Requisiti ambientali, A-1
Requisiti elettrici, A-2
Resume, 1-10
  impostazione, 8-33
Riavvio del computer, 3-8
Risoluzione dei problemi. Vedi Problemi
Rotellina del contrasto
  posizione, 2-5

S

Schermo, 1-3, 8-3, A-3. Vedi Video e LCD. Vedi anche Modalità video e Monitor
  apertura, 3-6
  configurazione, 8-27
  disattivazione automatica, 8-25
  spegnimento automatico, 1-7
ScrLock (Fn + F12), 5-4
Segnale acustico di sistema, 8-16, 8-29
Sistema sonoro, 1-5, A-5
  altoparlanti stereo, 1-5
  applicazioni di registrazione e riproduzione, 7-3
  compatibilità Sound Blaster, 7-3
  DirectSound, 7-3
  file MIDI, 7-3
  file wave, 7-3
  presa jack per cuffie, 2-4
  problemi, 10-15
  programma di controllo audio, 7-2
  regolazione del volume, 2-4
Slot per PC Card, 1-6, A-5
Software, A-5
Software preinstallato ripristino, 3-9
Specifiche, A-1
Spegnimento automatico del sistema, 1-8, 6-15
Stampante
  impostazione della velocità, 8-25
  problemi, 10-12
  selezione delle opzioni di comunicazione parallela, 8-31
Stampante parallela, 9-26

T

Tasti di scelta rapida, 5-4
  definizione, 1-7
  modalità di ripristino/caricamento, 5-5
  protezione istantanea, 5-4
  selezione del video, 5-5
  volume dell'allarme, 5-5
Tasti programmabili, 5-3
  emulazione di una tastiera avanzata
    Enter, 5-4
    modalità numerica, 5-3
    ScrLock, 5-4
    tasto Alt destro, 5-4
    tasto Ctrl destro, 5-4
Tastiera, 1-4, A-3
  emulazione di una tastiera avanzata, 5-3
  problemi, 10-8
  tasti di Windows 95/98, 5-5
  tasti funzione F1...F12, 5-2
  tasti grigi, 5-1
  tasti programmabili
    combinazioni di Fn, 5-3
Tastiera PS/2, 9-28
Tastiere internazionali. Vedi Tastiera
Tastierino numerico, 5-6. Vedi Overlay del tastierino
Tasto Fn della tastiera esterna, 8-6

Test diagnostico, 10-16
esecuzione, 10-16
scelta delle opzioni, 10-17
sequenza, 10-18
sottotest, 10-18
dischetti, 10-22
disco fisso, 10-22
sistema/memoria, 10-18
stampante, 10-23
video, 10-19
Trasporto del computer, 4-9
TSETUP, 8-22
configurazione di default, 8-23
definizione, 1-10
esecuzione, 8-22
modifica dei valori, 8-23
opzioni, 8-24
Alarm Volume, 8-29
Auto Power On, 8-28
Battery Save Mode, 8-25
Boot Priority, 8-27
configurazione, 8-30
Display, 8-27, 8-32
Drives I/O, 8-32
Floppy disk I/O, 8-33
Hard Disk Mode, 8-27
I/O Ports, 8-30
Built-in modem, 8-31
Parallel, 8-25, 8-31
Serial, 8-30
Level 2 Cache, 8-28
Memory, 8-24
Others, 8-28
Panel Power On/Off, 8-29
Password, 8-24
PC Card, 8-32
PCI bus, 8-32
Peripheral, 8-26
Power-up Mode, 8-28
System Beep, 8-29
parola d'ordine, 8-24
uscita, 8-23

U

Unità CD-ROM, 1-4
caratteristiche, 2-11
indicatore, 2-9
posizione, 2-4
problemi, 10-10
uso, 4-2
Unità di controllo visualizzazione, E-1
Unità dischetti, 1-4
caratteristiche, 2-10
indicatore, 2-9
posizione, 2-1
problemi, 10-11
Unità disco fisso
disattivazione automatica, 8-25
Hardware Setup, 8-8
problemi, 10-9
spegnimento automatico, 1-7
TSETUP, 8-27

V

Ventola, 2-5
Video
cerniere, 2-7
selezione. Vedi Tasti di scelta rapida
Vista
lato anteriore con schermo aperto, 2-7
lato anteriore con schermo chiuso, 2-1
lato destro, 2-4
lato inferiore, 2-6
lato sinistro, 2-2
pannello posteriore, 2-5
Visualizzazione
Hardware Setup, 8-2
Volume del segnale acustico di allarme, 8-16, 8-21
Volume di allarme, 8-29

TOSHIBA

T200970-IT